Microsoft Surface Hub

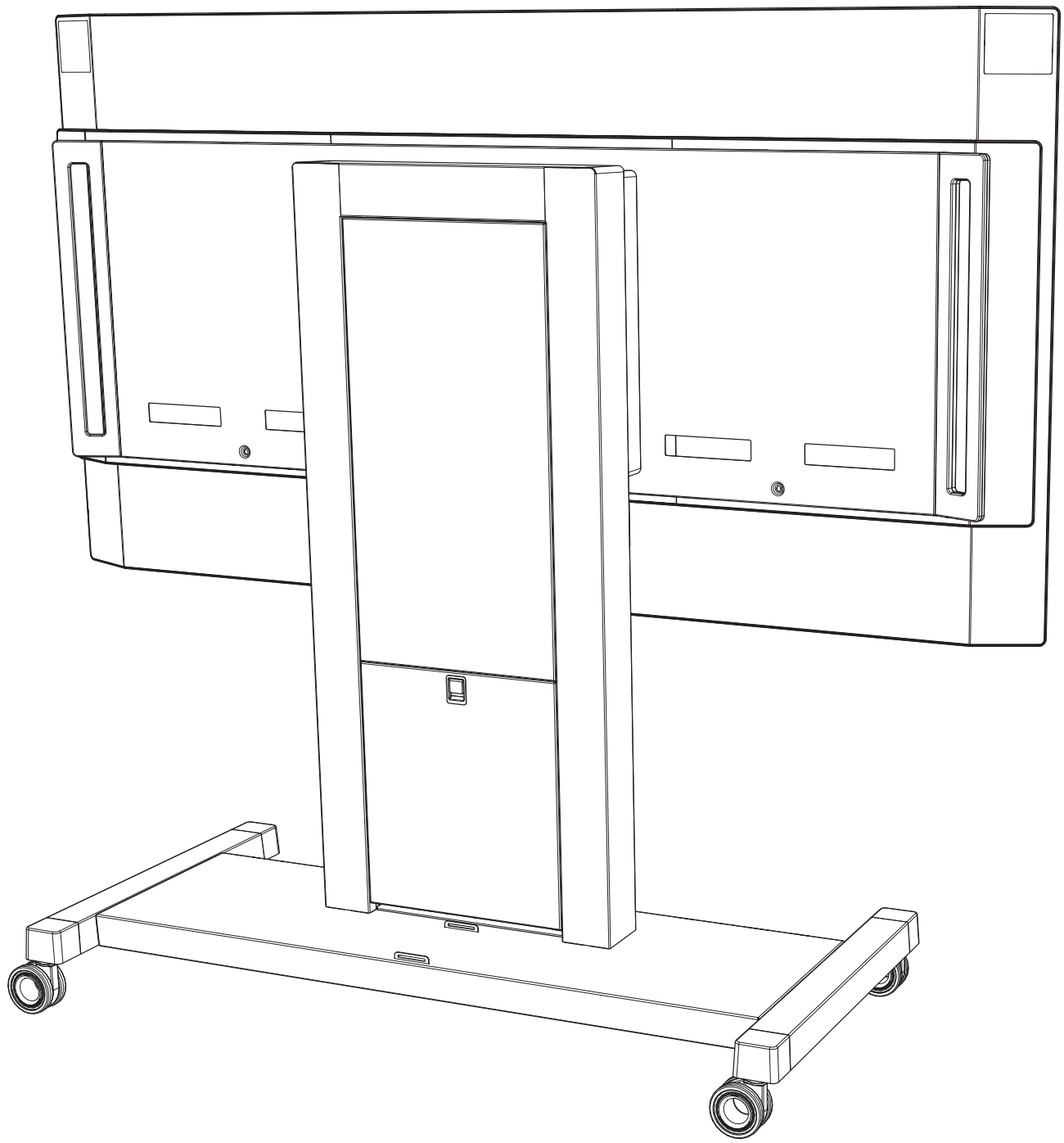

English (EN) 1
French Canadian (XD) 12
Latam Spanish (XX) 23
Nederlands (NL) 34
Français (FR) 45
Deutsch (DE) 56
Italiano (IT) 67
Português (PT) 78
Español (ES) 89
العربية (AR) 100
Dansk (DA) 110
Suomi (FI) 121
Norsk (NO) 132
Svenska (SV) 143

Microsoft Surface Hub
Rolling Stand Assembly and Mounting Guide (55”/84”)

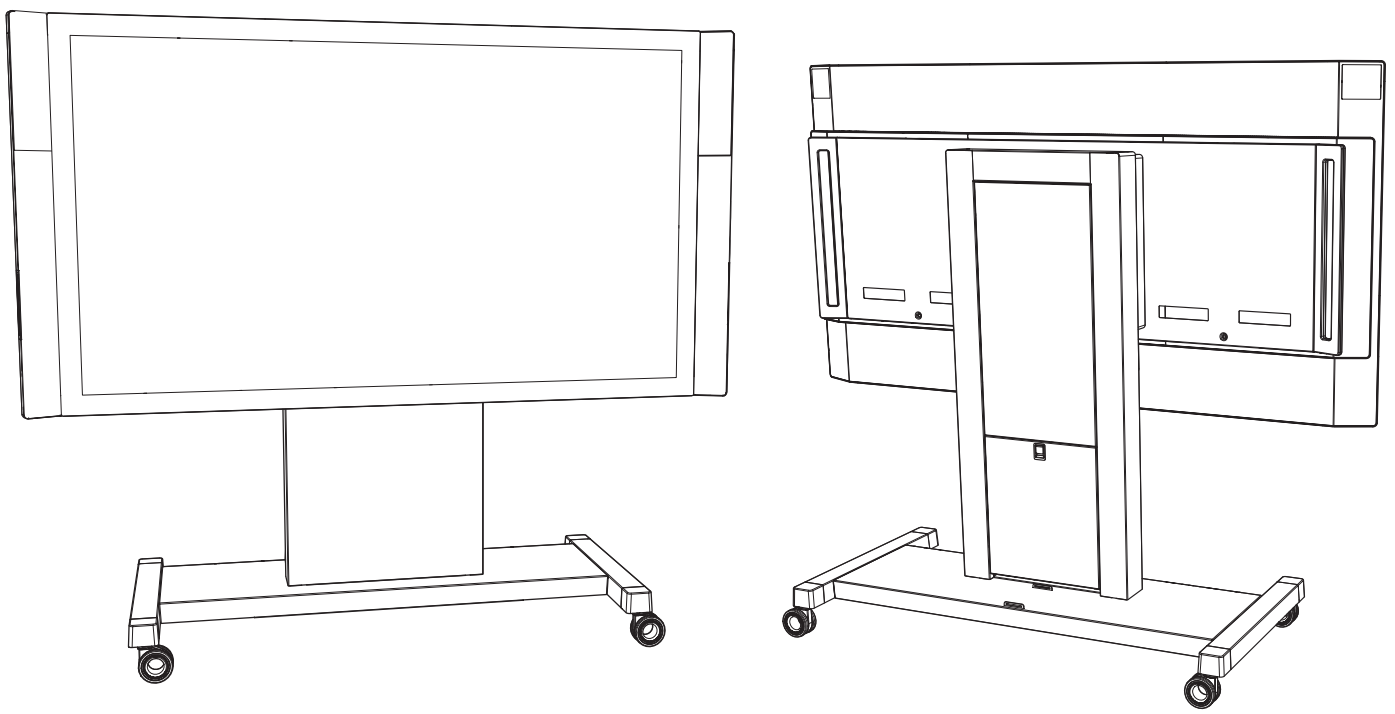

Important safety warnings

Before assembling and mounting Microsoft Surface Hub on the rolling stand, read these important safety warnings.

This symbol identifies safety and health messages in this Device Guide

WARNING: Read safety and health information

Read this guide for important safety and health information. Keep all printed guides for future reference. Failure to follow instructions and properly set up, use, and care for this product can increase the risk of serious injury or death, or damage to the device or devices. For an online version of this guide and additional support, safety and health information go to: www.surface.com/support/surface-hub.

WARNING: Installation experts – knowledge

Improper handling or installation could result in injury or death. To avoid hazards related to improper installation, ensure the installation is performed by people who have read and understand the installation instructions prior to beginning. If you do not have the necessary equipment or expertise, consult a professional installer.

WARNING: Minimum number of installers

In order to reduce the risk of injury, the Microsoft Surface Hub 55” requires a minimum of two people and Microsoft Surface Hub 84” requires a minimum of four people to perform the installation.

WARNING: Handling and site preparation

Do not attempt to install the device with fewer than the required number of people. To reduce the risk of injury due to the size and weight of the device, keep the device upright. When placing the device onto the mount, be certain it is properly seated before releasing it. Keep the assembly area clear of packing materials. Remove materials after each step.

WARNING: Designated load capacity

Rolling stands are rated for a designated load capacity. To reduce risk of personal injury, death, or damage to the device, never exceed the designated load capacity of the rolling stand. Refer to the specification section for weights andload capacities.

WARNING: Tip-over and fall hazard

The rolling stand is designed to handle the weight of the device. To reduce the risk of injury or death, never allow anyone to hang from the unit. Never allow suspending anything other than the designated device.

WARNING: Do not attempt to repair or modify

Assemble stand components using only fasteners provided by Microsoft as shown on the parts list. Do not attempt to take apart, open, service, or modify the product, accessories, or power supply. Doing so could present the risk of electric shock or other hazard. Any evidence of any attempt to open and/or modify this device, including peeling, puncturing, or removing any of the labels, will void the Limited Warranty. Heed all warnings and follow all instructions.

WARNING: Electrical outlet location

To reduce risks related to electric shock, ensure that there is an appropriate electrical outlet within reach of the power cord provided with the Surface Hub. Do not use extension cords, or a power cord other than what is provided with the display assembly.

WARNING: Before you begin

To minimize risk of improper installation, before you begin the assembly and installation process, ensure that all of the proper hardware and parts have been provided according to the parts list. Never use hardware other than what is provided by Microsoft and designed specifically for this product.

WARNING: Proper installation environment

To reduce risks related to the environment, the unit must be installed indoors only .

- Do not leave the unit near sources of high heat or steam or where condensation is likely to occur, such as near air conditioners.
- Do not leave the unit on a structure that is prone to vibration or movement.
- Do not leave the unit in such a manner as to block ventilation holes. Allow for proper ventilation according to the device specifications.
- Do not install in areas with potentially explosive atmospheres. These areas are often, but not always, posted and can include fueling areas, such as below decks on boats, fuel or chemical transfer or storage facilities, or areas where the air should not be used in these areas. In such areas, sparks can occur and cause an explosion or fire.

WARNING: Pinch hazard

When assembling the stand and installing the device, take care to avoid pinching fingers.

WARNING: Choking hazard

This device or its accessories may contain small parts, which may be a choking hazard to children under 3. Keep small parts away from children.

WARNING: Small children

This device and its accessories are not toys. To reduce the potential for injury, death or product damage, do not allow small children to play with them. Never allow children to climb on or hang from the device or its stand.

WARNING: Cable routing

To reduce risks related to electric shock or trip hazards, ensure cables are routed in such a way as to prevent them from being pinched, crushed, cut, or tripped on.

WARNING: Proper transport—tip over

To avoid risk of injury or damage to the product due to tip-over or dislodging from the stand when transporting Microsoft Surface Hub on the stand:

- Use only the stand provided by Microsoft specific for the model display you have.
- Never allow someone to hang from or place heavy weights on the display.
- Disconnect the power cord and other cables as needed prior to moving.
- Always use two adults to move the stand with the display.
- Push or lift the stand only by its designated handles and never push or lift directly on Microsoft Surface Hub.
- Avoid pushing or lifting on the screen while the screen is hanging on the stand.
- Only adults should move Microsoft Surface Hub and its stand.
- Move Microsoft Surface Hub and its stand slowly.
- Apply force from the narrow side, not from the wide side.
- Always push near the middle. Never apply force at the top.
- Always push the stand. Do not pull the stand.
- Use caution and move slowly when transporting up or down ramps.
- Never leave the stand unattended on or near a ramp.

WARNING: Ensure hardware screws are securely tightened

To reduce the risk of the product falling, ensure that all screws are securely tightened to their specified torque values. Do not overtighten as this may cause damage and weaken the holding strength.

Explanation of safety symbols to reduce tip-over risk

Model	Meaning
	Do not allow children under 16 to move the stand. Only adults should move the stand. Move the stand slowly.
	Use only the handles to move this unit. Push on the narrow side, not on the front.
	Push near the middle. Never apply force at the top.
	Push, don't pull.

This guide outlines the steps for assembling the Surface Hub 55" and Surface Hub 84" rolling stand. These stands require two people to assemble. Before beginning, make sure you have all of the components in the parts list.

IMPORTANT: Avoid damage to your device. The Surface Hub 55" is intended to be supported only by its bottom edge when not supported by the mounting system. Rest it only on its bottom edge, and support it to keep it vertical. The Surface Hub 84" is intended to be supported only by the lifting handles when not supported by the mounting system. Do not place either device on its face, back, top, or sides.

Specifications

Model	Device weight	Stand weight	Handle weight	Designated load capacity
Surface Hub 55"	105 lb.	270 lb.	NA	375 lb.
Surface Hub 84"	250 lb.	270 lb.	30 lb.	550 lb.

Required tools (not included)

#2 Phillips screwdriver

5mm hex key (55" only)

6mm hex key (84" only)

Torque Wrench with 5mm and 6mm hex bits

13mm socket

Scissors

K PMS 185 C

Parts List

Images are not to scale

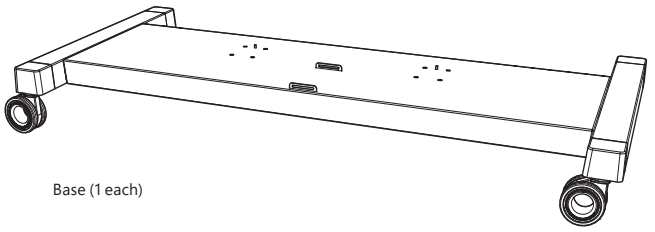

Base (1 each)

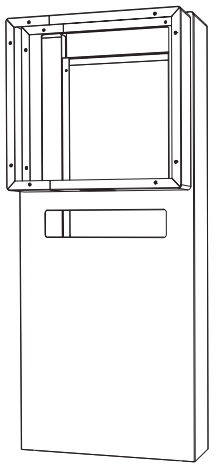

Column
(1 each)

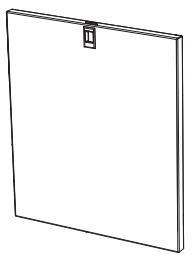

Column door
(1 each)

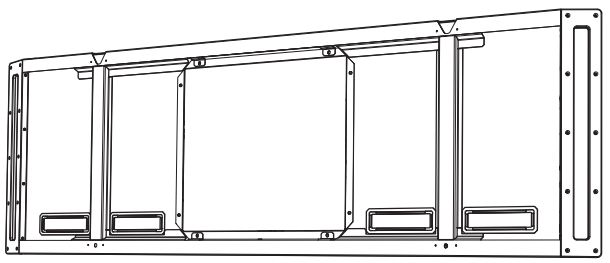

Display mount
(1 each)

M8 locknuts (8 each)
Column nuts
Torque: 23-25 N·m (17-18.5 ft-lbs.)

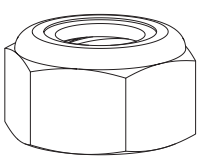

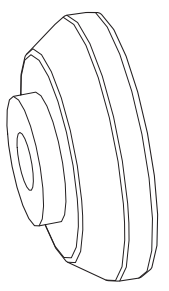

Pucks (2 each)
Mounting Pucks

M6 x 12mm
Column Screws
55" device (6 each)
84" device (8 each)
Torque: 6-8 N·m (4.4-5.9 ft-lbs.)

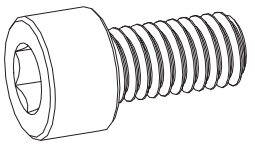

20mm screws (2 each)
Puck Screws
Torque:
M6 (55" device): 6-8 N·m (4.4-5.9 ft-lbs.) M8 (84" device): 15-17 N·m (11 – 12.5 ft-lbs.)

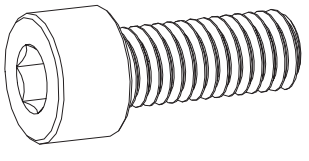

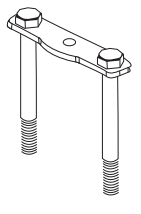

Stud plates (4 each)
Column Studs

35mm screws (2 each)
Securing Screws
Torque:
M6 (55" device): 6-8 N·m (4.4-5.9 ft-lbs.) M8 (84" device): 15-17 N·m (11 – 12.5 ft-lbs)

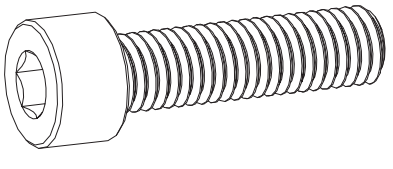

K

Assembly and mounting instructions

Step 1: Assemble the stand

A. Connect the base to the column.
   a. Remove column door and set aside.
   b. Place the base with its wheels on the floor, and block the wheels to keep the stand from moving while you assemble it.
   c. Fit the alignment holes on the bottom of the column over the alignment pins at the center of the base.
   Note: From this point, hold the column in place until the column is secure.

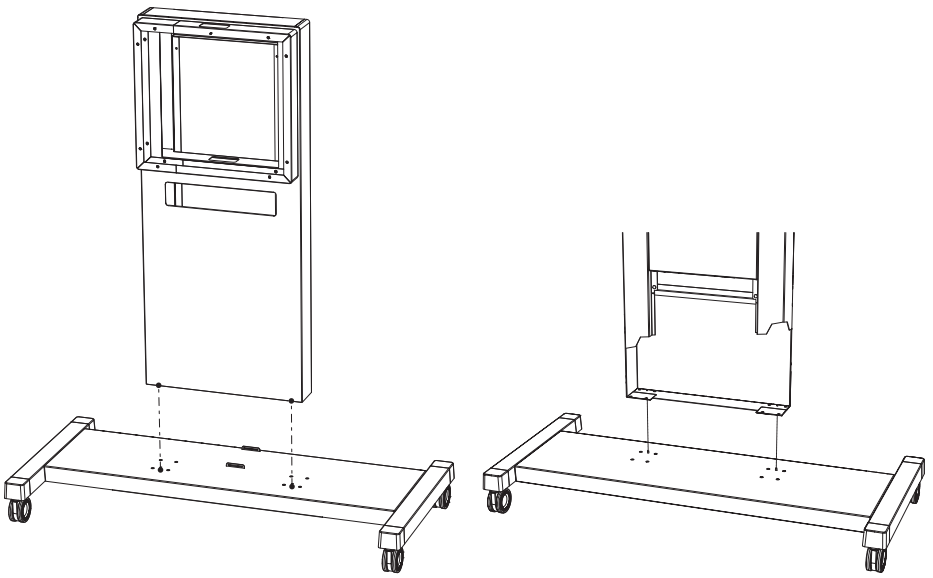

d. Slide the column studs through the holes in the bottom of the column and through the base.

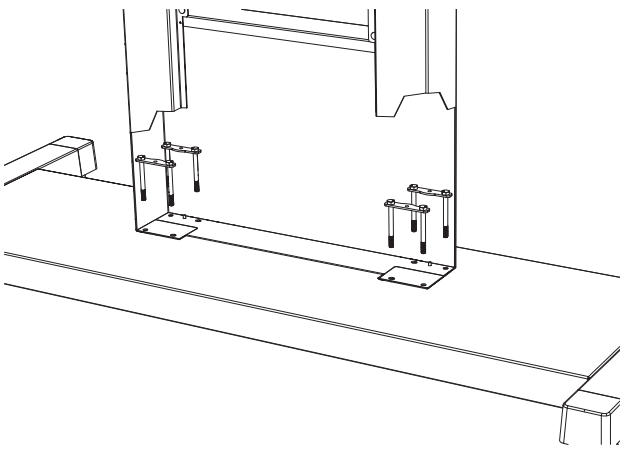

e. Loosely thread column nuts onto the column studs from underneath.
f. Once you have put nuts on all of the column studs, fully tighten all of the nuts.
Note: Do not over tighten the nuts.

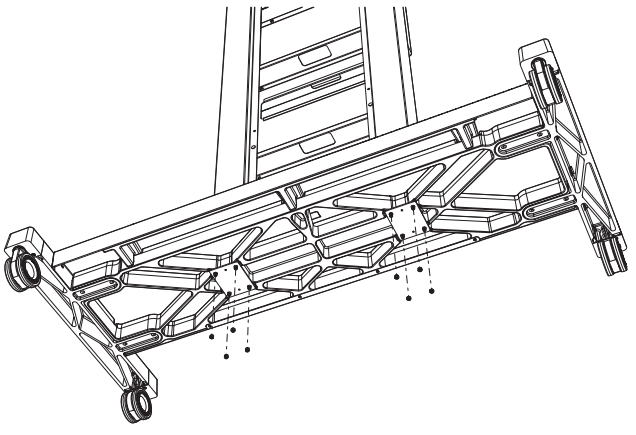

B. Attach the display mount to the column.
   a. Fit the center hole at the top of the display mount over the alignment pin at the top of the column.
   b. Make sure the screw holes on the display mount align with the screw holes on the column. Insert the column screws into the holes and loosely tighten them with a hex key.
   c. Once you've put in all the screws, tighten them fully. Do not over tighten.

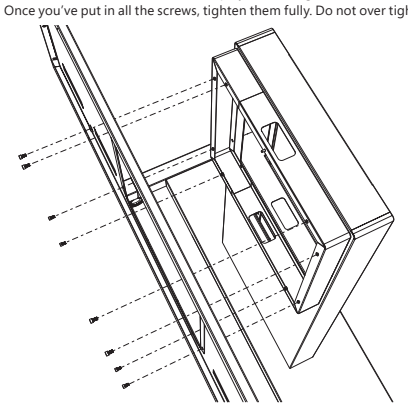

Step 2: Attach the mounting pucks and hang the Surface Hub on the rolling stand

A. On the back of the Surface Hub, identify the mounting screw holes.
B. Use the 20mm puck screws to attach the mounting pucks to the back of the Surface Hub.
C. Tighten the screws fully. Do not overtighten.

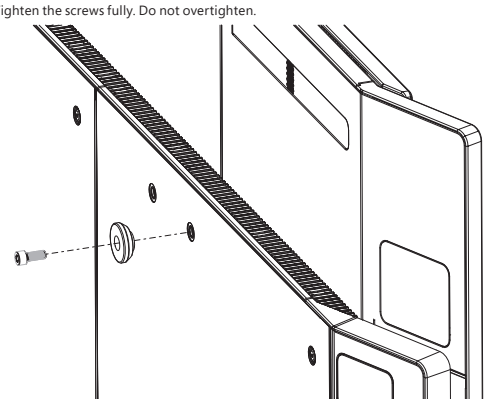

Note: Before you lift the Surface Hub, make sure the wheels of the base are still blocked.

D. Hang the Surface Hub on the display mount.
   a. Lift the Surface Hub with its back facing the display mount, and align the mounting pucks with the slots on the display mount.
   b. **GENTLY** lower the Surface Hub until the mounting pucks are securely seated in the slots.
   c. Once the pucks are seated, the Surface Hub will be supported by the rolling stand.

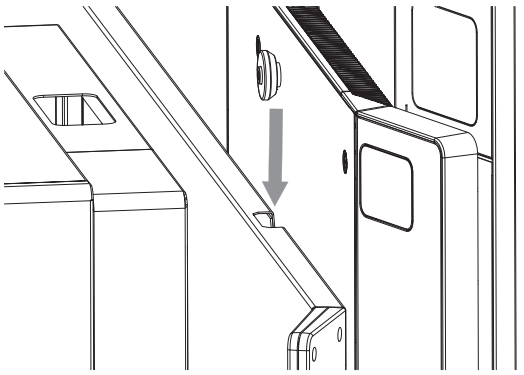

E. Thread the 35mm securing screws into the mounting holes at the base of the Surface Hub, below the mounting pucks, and tighten them fully with a hex key. Do not over tighten.

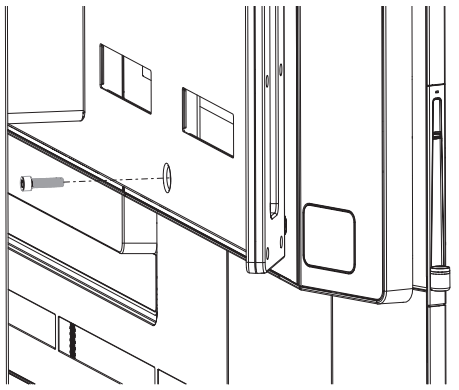

WARNING: Ergonomic Lifting

To reduce the potential for lifting related injuries, follow good ergonomic lifting guidelines.

Ergonomic lifting guidance

Plan ahead. Ensure that everyone lifting the display knows the lifting plan and their role.
Determine if you can lift the unit. Is it too heavy or too awkward?
Decide if you need lifting aid.
Check your environment for obstructions and slippery surfaces.
Make sure the lifting team agrees on the plan.
Lift with your legs, not your back.
Bend at your knees, keeping the back straight.
Keep the unit close to your body.
Center your body over the unit.
Keep your feet about shoulder width apart.
Lift straight up smoothly.
Keep your torso straight; do not twist while lifting or after the load is lifted.
Grasp the proper hand hold locations as shown below.
Set the unit onto the stand slowly and smoothly with a straight back.
Do not release your display panel until you are certain that it is properly seated.

WARNING: To reduce risk of injury or product damage, only use the handhold locations shown below for the Surface Hub 55". Lifting requires a minimum of two people.

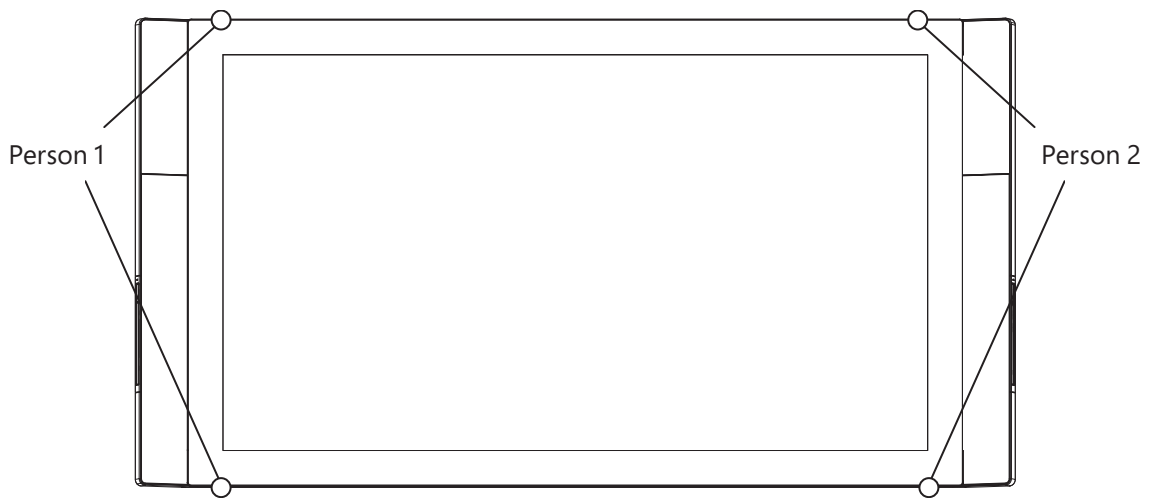

WARNING: To reduce risk of injury or product damage, only use the hand hold locations shown below for the Surface Hub 84". Lifting requires a minimum of four people.

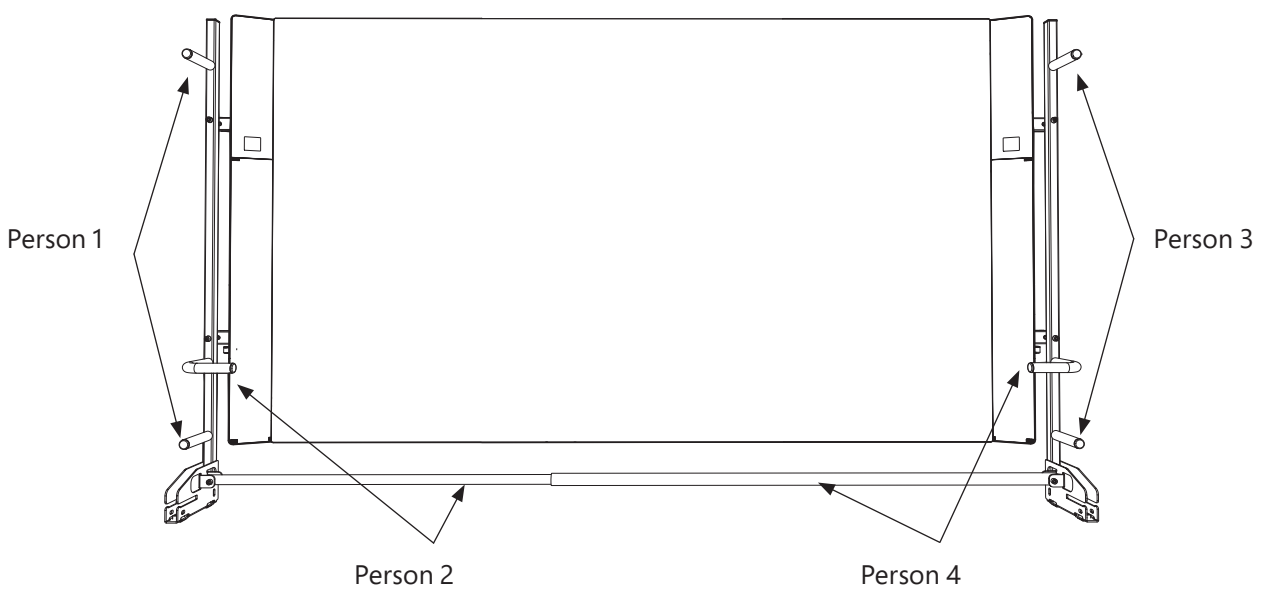

Step 3: Remove the lifting handles (Surface Hub 84")

Surface Hub 84" is shipped with the lifting handles already attached. Once the Surface Hub is mounted, remove the handles and keep them in case you ever need to take the Surface Hub off the rolling stand.

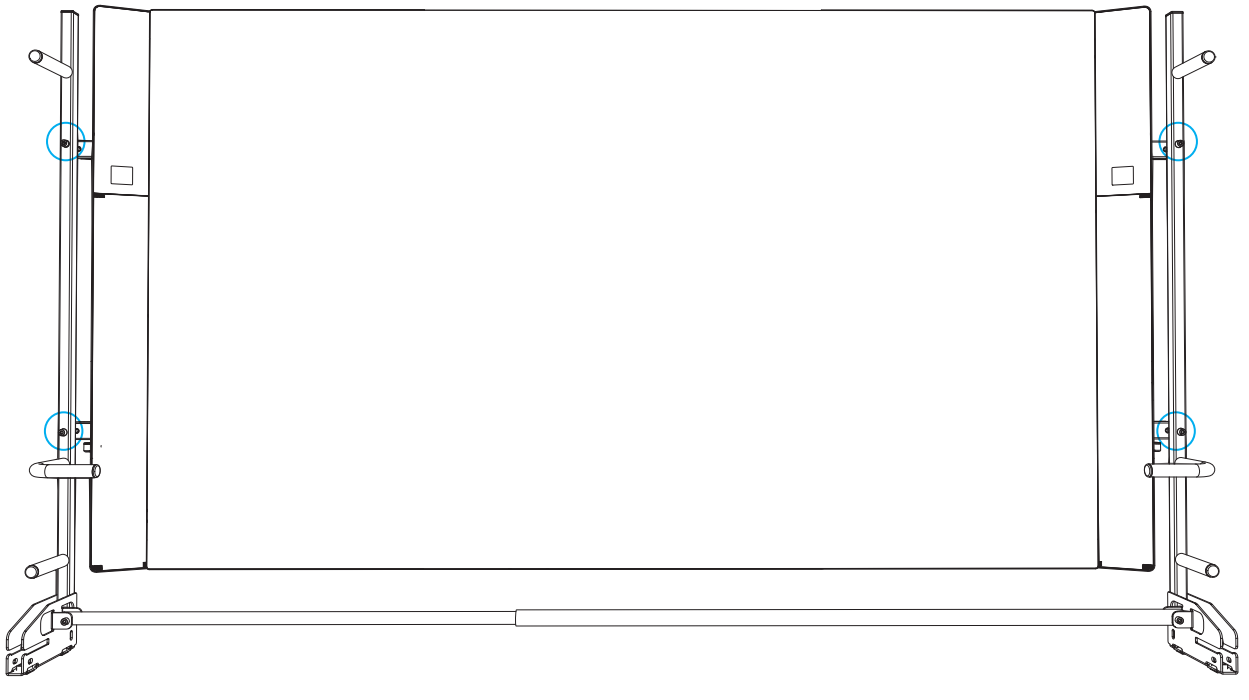

A. Remove the screws from the lifting handle mounting bars (see images below).
   a. Using a hex key, unscrew the screw that attaches the handle on the right side.
   b. Holding onto the right-hand mounting bar, unscrew the screw that attaches the handle on the left side.
   c. Set aside and store the handles.

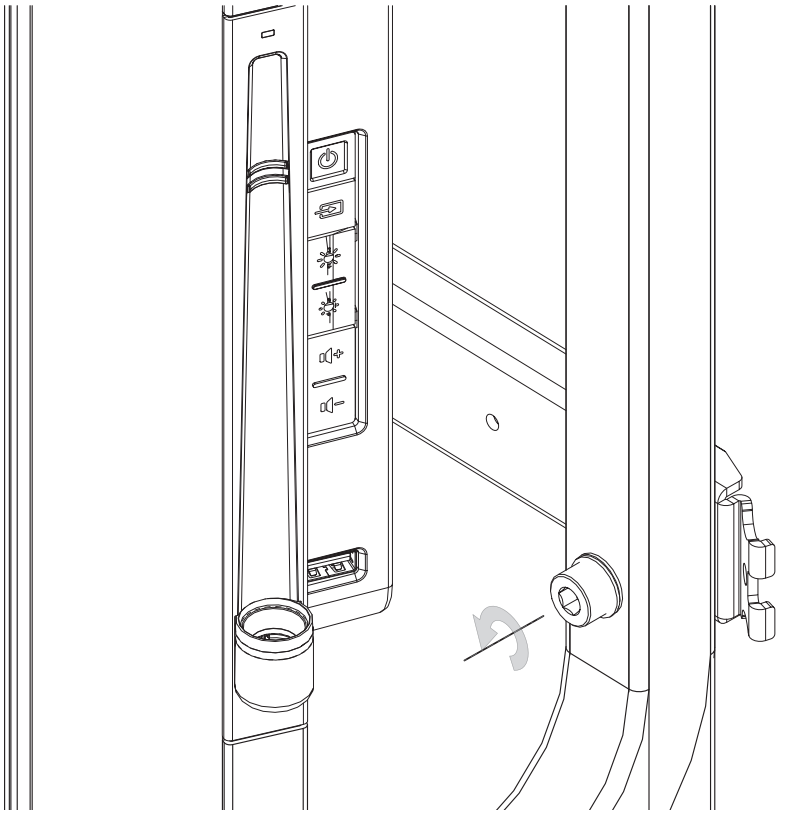

Cyan K

B. Depress the levers inside the lifting handle mounting bars, slide them into the device and close the plastic door covers (see image below).

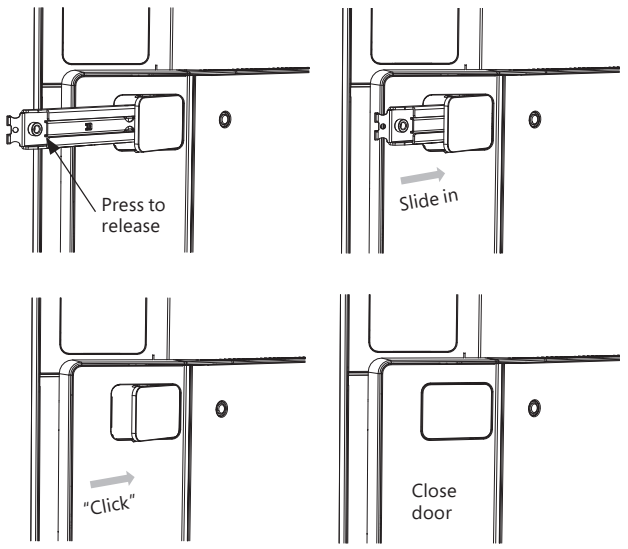

Step 4: Connect cables and attach the column door

WARNING: Cable routing

To reduce risks related to electric shock or trip hazards, ensure cables are routed in such a way as to prevent them from being pinched, crushed, cut, or tripped on.

A. Connect the power, network, and any auxiliary cables to the Surface Hub.
B. Set the hard power switch to "On" (see the Setup Guide in your Welcome Kit).

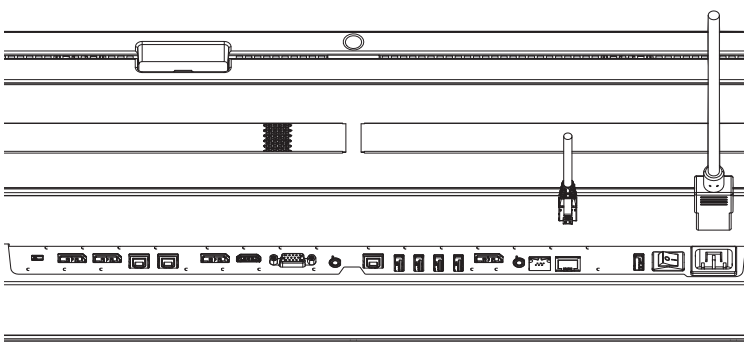

C. Slide the column door into place on the base, making sure the latches engage.

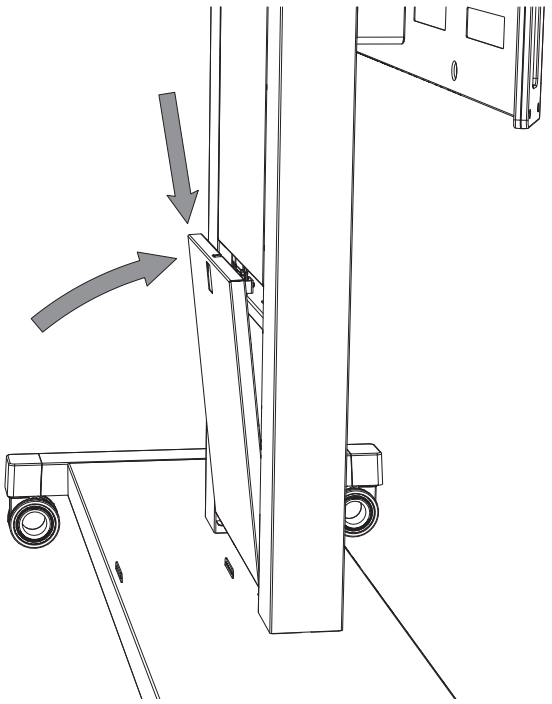

What's next?

Your Surface Hub is mounted and ready to set up. See the Setup Guide in your Welcome Kit.

WARRANTY & SUPPORT TERMS

These Warranty and Support Terms are an agreement between Microsoft Corporation and you. Please read them carefully. **BY ACCEPTING SHIPMENT OF YOUR MICROSOFT SURFACE HUB OR ACCESSORY PURCHASED FROM AN AUTHORIZED SELLER (THE "HARDWARE PRODUCT") OR BY ACCEPTING OUR PERFORMANCE OF HARDWARE PRODUCT SUPPORT, YOU AGREE TO THESE TERMS.**

A. WARRANTIES. Customer shall be entitled to warranty coverage solely as identified below. This warranty gives Customer specific legal rights. Customer may also have other rights which vary from country to country. This warranty applies to the extent permitted by law and unless restricted or prohibited by law.

In addition, in Australia: Our goods come with guarantees that cannot be excluded under the Australian Consumer Law. You are entitled to a replacement or refund for a major failure and for compensation for any other reasonably foreseeable loss or damage. You are also entitled to have the goods repaired or replaced if the goods fail to be of acceptable quality and the failure does not amount to a major failure.

1. **Hardware Warranty.** Microsoft warrants that the Hardware Product, will perform substantially as described in the applicable Hardware Product documentation for a period of one year from the first day of the month after the Hardware Product is received by Customer (the "Hardware Warranty Term"). The Hard Drive, the Pen and the Keyboard (the "**Advance Exchange Hardware**") are subject to Advanced Exchange and as defined below in Section B. Customer must (i) provide notice to Microsoft during the Hardware Warranty Term, and (ii) upon request, provide proof of purchase including serial number of the Hardware Product and date of purchase. This Hardware Warranty only applies if you have made full payment for the Hardware Product and only covers those defects that arise as a result of normal use of the Hardware Product.

IF CUSTOMER'S COUNTRY LAW PROVIDES AN IMPLIED WARRANTY, INCLUDING AN IMPLIED WARRANTY OF MERCHANTABILITY OR FITNESS FOR A PARTICULAR PURPOSE, ITS DURATION IS LIMITED TO THE WARRANTY PERIOD ABOVE OF ONE YEAR. Some countries do not allow limitations on how long an implied warranty lasts, so this limitation may not apply to Customers in those countries.

2. **Warranty Exclusions.** This Hardware Warranty does not apply to (a) software, (b) Hardware Product or Advance Exchange Hardware that has been damaged by Customer negligence; abuse; accident; act of God; misuse; misapplication; incorrect line voltage, fluctuations and surges; failure to follow operating instructions; or improper installation (unless such installation was performed by Microsoft), (c) Hardware Product and/or Advance Exchange Hardware that has been modified or had its seals broken or serial number removed or defaced or (d) damages or injury related to the improper installation or placement of the wall mount to which the Hardware Product is attached, or to the Customer's selection and use of any wall support mount, floor support mount, rolling stand or fasteners other than those provided by Microsoft. For sake of clarity, the Customer is responsible for proper installation and placement of the wall mount for the Hardware Product, and for Customer's selection and use of any wall support mount, floor support mount, rolling stands or fasteners other than those provided by Microsoft.

3. **Limited Software Support.** Microsoft will provide limited software support for a period of ninety (90) days from the date of Customer receipt of the Surface Hub. For assistance with software during this time frame, please open a service ticket through http://www.surface.com/support and request assistance with your related software.

4. **No Other Warranties.** The express warranty stated in this Section A is the only express warranty to Customer and is provided in lieu of all other express or implied warranties and conditions (if any) including any created by any other statements, documentation or packaging. No other warranties or conditions are made with respect to the Hardware Product or the Hardware Warranty by any person, including but not limited to Microsoft and its suppliers. No other information (oral or written) or suggestions given by Microsoft, its agents or suppliers or its employees, shall create a warranty or condition or expand the scope of the Hardware Warranty stated in Section A. Also, there is no warranty or condition of title, quiet enjoyment, or non-infringement in the Hardware Product. Customer may have greater rights existing under legislation in Customer's jurisdiction. Where any term of the Hardware Warranty is prohibited by such laws, it shall be null and void, but the remainder of the Hardware Warranty shall remain in full force and affect.

B. HARDWARE PRODUCT SUPPORT. Microsoft offers the following types of support for the Hardware Products. Some Support Services may be provided by a Microsoft contractor.

1. Installation. If Customer chooses to purchase installation with the Hardware Product, the installation date will be mutually agreed upon by the Parties. Prior to the installation date, Microsoft can conduct a site review. Microsoft will evaluate the planned installation location, the loading dock location, and the available space to move the Hardware Product. Microsoft will review Customer's power source and networking. If a site review is conducted, Microsoft will provide customer with an assessment of the work needed to prepare the Customer's site for proper Hardware Product installation. On the installation date, a Microsoft resource will arrive at the Customer site. The Microsoft resource will unpack the Hardware Product, clean and examine it for any damage, and install the Hardware Product. The Microsoft resource will power up the Hardware Product and test basic functionality.

2. Advance Exchange Support - To replace damaged Advance Exchange Hardware (the Hard Drive, the Pen and/or the Keyboard), Customer must open a service ticket through http://www.surface.com/support and request Advance Exchange Support for the Advance Exchange Hardware. Microsoft will contact Customer to identify and verify the defect. Where there is a reasonable expectation that the problems are caused by the Advance Exchange Hardware, Microsoft will place equivalent replacement Advance Exchange Hardware parts in the mail for shipment to Customer's address of record within 3 business days at Microsoft's expense. Customer is responsible for installing replacement parts, packaging the defective Advance Exchange Hardware parts in the same packaging the Advance Exchange Hardware parts were received, and making arrangements with Microsoft within seven (7) business days for the return of the defective Advance Exchange Hardware to Microsoft. Shipping charges will be paid by Microsoft. Advance Exchange Hardware not returned within 10 business days will be billed to Customer at current Microsoft prices.

3. Onsite Repair. Customer must open a service ticket through http://www.surface.com/support and request Onsite Repair Support for the Hardware Product. A Microsoft resource will contact Customer to schedule a mutually agreed upon service date. The Microsoft Resource can be onsite within 3 business days. The Microsoft resource will arrive at the Customer site at the prescribed date and time to service the Hardware Product.

4. Consultation and Problem Resolution. For issues other than those covered by the Limited Software Support outlined above in Section A(3), Microsoft shall provide consultation to Customer via email or telephone during normal business hours [Monday – Friday, 8am EST to 8pm, EST] to permit Customer to report problems and seek assistance in the use of the Hardware Product. Microsoft shall assist Customer in the diagnosis of Hardware Product issues. Customer acknowledges and agrees that to the extent that repair and/or replacement involves costs not covered under Advance Exchange Support, or Onsite Repair Support (including, but not limited to, express shipping), Customer is responsible for all such costs.

5. Customer Cooperation - Customer agrees to cooperate with Microsoft: (a) to notify Microsoft promptly of any defect, error or Hardware Product or Advance Exchange Hardware malfunction and to submit to Microsoft such information that Microsoft may reasonably require to reproduce the error or Hardware Product or Advance Exchange Hardware malfunction and the operating conditions under which the error or Hardware Product or Advance Exchange Hardware malfunction was discovered; (b) to install, if requested by Microsoft and within Customer security guidelines, a network connection that will be made available to Microsoft for the purpose of resolving problems, reviewing Customer use of software, or for any other reasonable purpose, and (c) to notify Microsoft of any additional hardware or software not purchased from Microsoft that may be used in conjunction with the Hardware Product or Advance Exchange Hardware.

C. SUPPORT TERMS.

1. During the Hardware Warranty Term, Microsoft provides Return to Factory Support under the terms of Sections A and B.

2. For separate fees due upon the initial purchase of each Hardware Product, Customer can (1) add Installation Support (2) add Advance Exchange Support or Onsite Repair Support during the Hardware Warranty Term or (3) extend Advance Exchange Support, and/or Onsite Repair Support for up to two years following the Hardware Warranty Term.

3. If Microsoft is unable to repair defective Hardware Product during the Hardware Warranty Term specified above, Microsoft will replace the defective Hardware Product with equivalent Hardware Product. Any replacement Hardware Product may be either new or like-new, provided it has functionality at least equal to that of the Hardware Product being replaced. Hardware Product will be exchanged in accordance with the terms of Section B.2. If Onsite Repair is required, the Microsoft resource will remove the existing Hardware Product and replace it with equivalent Hardware Product. Replacement of Hardware Product may require multiple onsite visits.

4. Support for Hardware Products is dependent upon the availability of resources and materials. Microsoft will use commercially reasonable efforts to make necessary resources and materials available.

5. Consultation and Problem Resolution is provided in conjunction with Advance Exchange and On-site Support.

6. Customer is responsible for any work necessary to prepare the site for Microsoft Product installation.

7. Customer is responsible for disposing of any packaging debris, connecting the Hardware Product to the Customer's network or other hardware peripherals (e.g., enclosures, printers, cameras, etc...) and setting necessary passwords.

8. Microsoft will use ground shipping to ship Hardware Product to Customer.

D. LIMITATION ON AND EXCLUSION OF REMEDIES AND DAMAGES. Customer can recover from Microsoft and its suppliers only direct damages up to the amount Customer paid. Unless otherwise provided under any local law applicable to you, Customer cannot recover any other damages, including consequential, lost profits, special, indirect or incidental damages. This limitation applies to

- Anything related to the Hardware Product or Hardware Warranty;
- Hardware Product Support; and
- Claims for breach of contract, breach of warranty, guarantee or condition, strict liability, negligence, or other tort to the extent permitted by applicable law.

It also applies even if Microsoft knew or should have known about the possibility of the damages. The above limitation or exclusion may not apply to Customer because Customer's country may not allow the exclusion or limitation of incidental, consequential or other damages.

E. MISCELLANEOUS.

1. Entire Agreement. This Agreement constitutes the parties' entire Agreement concerning the subject matter hereof, and supersedes any other prior and contemporaneous communications. Any terms and conditions, maintained by Customer or its affiliates or contained in any purchase order will not apply. This Agreement may be amended only in writing when signed by both parties.

2. Copyright Notices. Microsoft Corporation is a registered trademark or trademark of Microsoft Corporation in the United States and/or other countries.

3. Applicable Law. Washington state law governs the interpretation of this Agreement and applies to claims for breach of it, regardless of conflict of laws principles. The laws of the state where you live govern all other claims, including claims under state consumer protection laws, unfair competition laws, and in tort.

4. Termination. Either Party may terminate this Agreement if the other Party is in material breach or default of any obligation that is not cured within 30 calendar days' notice of such breach. You agree to pay all fees for Support Services performed and expenses incurred prior to termination. The sections regarding confidentiality, no warranties, limitations of liability, termination, and miscellaneous of this Agreement, will survive any termination or expiration of this Agreement.

5. Validity. This warranty is valid only in the following countries: United States, Canada, United Arab Emirates, Saudi Arabia, Qatar, Israel, Australia, New Zealand, Singapore, Japan, United Kingdom, France, Germany, Italy, Spain, Sweden, Norway, Netherlands, Switzerland, Denmark, Belgium, Austria, Finland, Ireland, Portugal, Luxembourg, and Russia.

Microsoft Surface Hub
Guide d'assemblage et d'installation du support roulant (55/84 po)

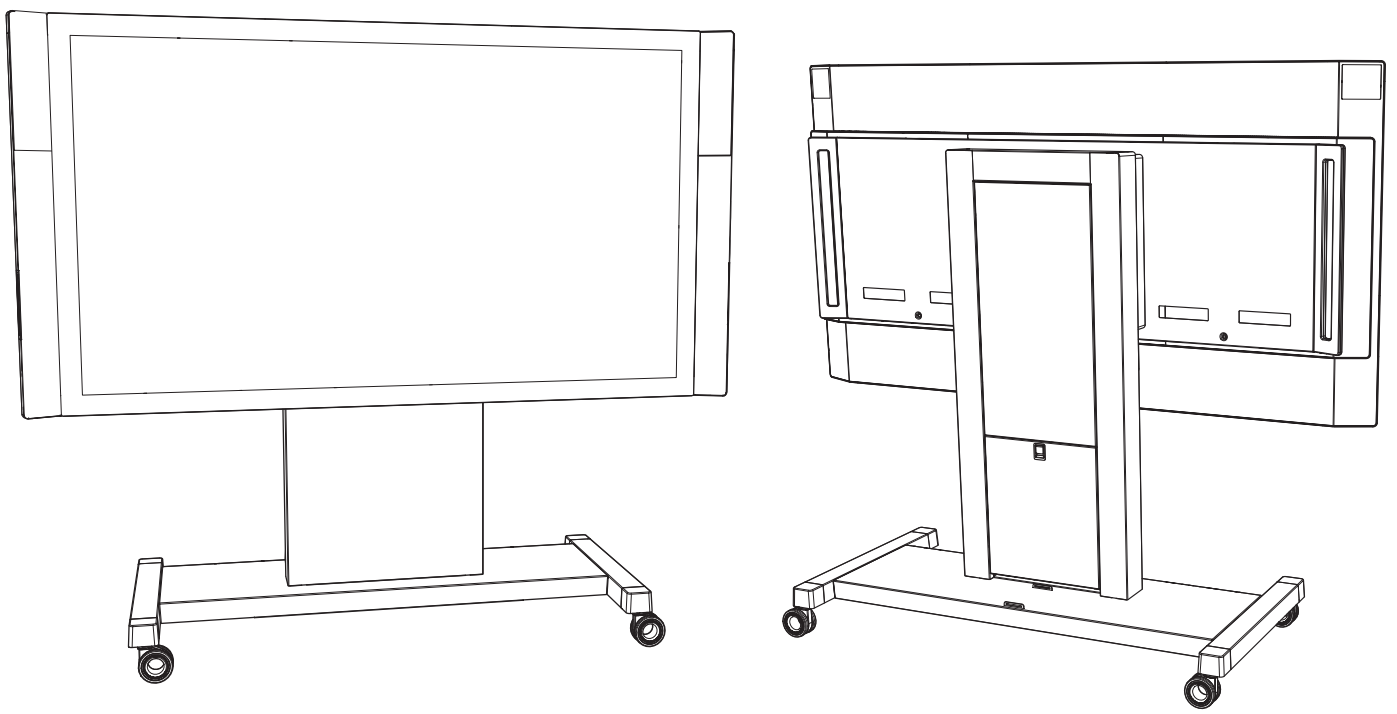

Avertissements de sécurité importants

Avant d'effectuer l'assemblage et l'installation de la Surface Hub de Microsoft sur le support roulant, lisez ces avertissements de sécurité importants.

Ce symbole identifie les messages relatifs à la santé et à la sécurité dans ce Guide de l'appareil.

AVERTISSEMENT : Lisez les renseignements relatifs à la sécurité et à la santé

Lisez ce guide pour connaître les informations importantes sur la sécurité et la santé. Conservez tous les guides imprimés en guise de référence. Le non-respect des instructions et ne pas installer, utiliser et entretenir correctement ce produit peuvent accroître le risque de graves blessures, de mort ou de dommages à l'appareil ou à des appareils. Pour obtenir la version en ligne de ce guide et des informations supplémentaires sur le soutien, la sécurité et la santé, allez à l'adresse : www.surface.com/support/surface-hub.

AVERTISSEMENT : Experts en installation – Connaissances

Une mauvaise manipulation ou installation pourrait entraîner des blessures ou même la mort. Pour éviter les risques liés à une mauvaise installation, assurez-vous que l'installation soit effectuée par des gens qui ont lu et compris les notices de montage avant de commencer. Veuillez consulter un installateur professionnel si vous ne disposez pas de l'équipement ou de l'expertise nécessaire.

AVERTISSEMENT : Nombre minimum d'installateurs

De manière à réduire le risque de blessure, l'installation de la Surface Hub de 55 po de Microsoft nécessite au minimum deux personnes et la Surface Hub de 84 po de Microsoft nécessite au minimum quatre personnes.

AVERTISSEMENT : Manutention et préparation du site

N'essayez pas d'installer l'appareil en étant moins d'individus que le nombre requis. Afin de réduire le risque de blessure dû à la taille et au poids de l'appareil, conservez l'appareil en position verticale. Lorsque vous placez l'appareil sur le socle, assurez-vous qu'il est correctement installé avant de le libérer. Ne laissez pas les matériaux d'emballage encombrer la zone d'assemblage. Écartez-les après chaque étape.

AVERTISSEMENT : Capacité de charge désignée

Les supports sur pieds à roulettes sont classés pour une capacité de charge désignée. Pour réduire le risque de blessure corporelle, de décès ou de dommage à l'appareil, ne dépassez jamais la capacité de charge désignée du support sur pied à roulettes. Consultez la section des spécifications pour connaître les capacités de poids et de charge.

AVERTISSEMENT : Risque de basculement et de chute

Le support sur pied à roulettes est conçu pour supporter le poids de l'appareil. Afin de réduire le risque de blessure ou de mort, ne laissez jamais personne se suspendre à l'appareil. Ne jamais suspendre d'autre chose que l'appareil conçu pour être installé sur la fixation.

AVERTISSEMENT : N'essayez pas de réparer ou de modifier

Assemblez les composantes du support à l'aide des pièces de fixation fournies par Microsoft, comme indiqué dans la nomenclature des pièces. N'essayez pas de démonter, d'ouvrir, d'entretenir ou de modifier le produit, les accessoires ou l'alimentation. Vous risqueriez de vous électrocuter ou de vous exposer à d'autres dangers. Tout signe de tentative d'ouverture ou de modification de cet appareil, y compris le décollage, la perforation ou le retrait de l'une des étiquettes, entraînera l'annulation de la garantie limitée. Respectez tous les avertissements et suivez toutes les instructions.

AVERTISSEMENT : Emplacement de la prise de courant

Afin de réduire les risques de décharge électrique, assurez-vous d'avoir une prise de courant appropriée à une distance qui permet d'utiliser le cordon d'alimentation fourni avec l'appareil Surface Hub. N'utilisez pas de rallonge électrique ou d'autre cordon d'alimentation que celui qui est fourni avec l'emballage de l'écran.

AVERTISSEMENT : Avant de commencer

Afin de minimiser le risque d'effectuer une installation inappropriée, avant de commencer le processus d'assemblage et d'installation, assurez-vous que vous avez en main toute la quincaillerie et les pièces indiquées dans la nomenclature des pièces. N'utilisez jamais d'autres pièces de quincaillerie que celles fournies par Microsoft et conçues spécialement pour ce produit.

AVERTISSEMENT : Environnement approprié d'installation

Afin de réduire les risques liés à l'environnement, l'appareil doit être installé à l'intérieur seulement.

- Ne laissez pas l'appareil près d'une source de chaleur ou de vapeur intense ou à un endroit où il pourrait y avoir de la condensation comme près d'un climatiseur.
- N'installez pas l'appareil sur une structure qui a tendance à vibrer ou à se déplacer.
- Ne placez pas l'appareil de manière à bloquer des évents de ventilation. Assurez-vous d'avoir une ventilation appropriée aux spécifications de l'appareil.
- N'installez pas dans une zone avec une atmosphère potentiellement explosive. Ces zones sont souvent, mais pas toujours, signalées et peuvent inclure les zones de ravitaillement en carburant, telles que les ponts de bateaux, les installations fixes pour stockage ou transfert de produits chimiques ou les zones où la qualité de l'air n'est pas appropriée. Des étincelles peuvent se produire dans ces zones et entraîner une explosion ou un incendie.

AVERTISSEMENT : Risque de pincement

Lors de l'assemblage du support sur pied et de l'installation de l'appareil, soyez prudent pour éviter de vous pincer les doigts.

AVERTISSEMENT : Risque d'étouffement

Cet appareil et ses accessoires peuvent contenir de petites pièces qui peuvent présenter un risque d'étouffement pour les enfants de moins de 3 ans. Gardez les petites pièces hors de la portée des enfants.

AVERTISSEMENT : Jeunes enfants

Cet appareil et ses accessoires ne sont pas des jouets. Afin de réduire le risque potentiel de blessures, de décès ou de dommages au produit, ne laissez pas de jeunes enfants jouer avec ceux-ci. Ne laissez jamais les enfants grimper ou se suspendre sur l'appareil ou sur son support.

AVERTISSEMENT : Acheminement des câbles

Afin de réduire les risques de décharge électrique ou les risques de trébucher, assurez-vous que les câbles sont acheminés de manière à éviter qu'ils soient pincés, écrasés, coupés ou que quelqu'un trébuche sur ceux-ci.

AVERTISSEMENT : Manutention adéquate – Basculement

Afin d'éviter les risques de blessures ou de dommages au produit suite à un basculement ou à une chute du support lors de la manutention du Surface Hub de Microsoft sur le support :

- Utilisez uniquement le support fourni par Microsoft spécifique au modèle d'écran que vous avez.
- Ne laissez jamais personne se suspendre ou accrocher des objets lourds à l'écran.
- Débranchez le cordon d'alimentation et les autres câbles, le cas échéant, avant de déplacer l'appareil.
- Deux adultes sont toujours nécessaires pour déplacer le support avec l'écran.
- Poussez ou soulevez le support uniquement en utilisant les poignées désignées à cet effet et ne soulevez ou ne poussez jamais directement sur le Surface Hub de Microsoft.
- Évitez de pousser ou de soulever l'écran lorsque celui-ci est suspendu sur le support.
- Seuls des adultes devraient déplacer le Surface Hub de Microsoft et son support.
- Déplacez le Surface Hub de Microsoft et son support lentement.
- Appliquez de la force sur le côté étroit et non pas sur le côté plus large.
- Poussez toujours près du centre. N'appliquez jamais de force dans le haut.
- Poussez toujours le support. Ne tirez pas sur le support.
- Faites preuve de précaution et déplacez-vous lentement lorsque vous transportez l'unité en montant ou en descendant des pentes.
- Ne laissez jamais le support sans supervision ou près d'une pente.

AVERTISSEMENT : Assurez-vous que les vis sont serrées solidement.

Afin de réduire le risque de chute du produit, assurez-vous que toutes les vis sont solidement serrées selon les valeurs de couple spécifiées ci-dessous. Ne serrez pas trop les vis, car cela pourrait endommager et affaiblir la force d'ancrage.

Explication des symboles de sécurité pour réduire les risques de basculement

Modèle	Signification
	Ne laissez pas des enfants de moins de 16 ans déplacer le support. Seuls les adultes devraient déplacer le support. Déplacez le support lentement.
	Utilisez seulement les poignées pour déplacer cet appareil. Poussez sur le côté étroit, non pas à l'avant.
	Poussez près du centre. N'appliquez jamais de force dans le haut.
	Poussez, ne tirez pas.

Ce guide décrit les étapes d'assemblage de la Surface Hub de 55 po et de la Surface Hub de 84 po sur un pied à roulettes. Ces pieds nécessitent deux personnes pour l'installation. Avant de commencer, assurez-vous d'avoir toutes les composantes de la nomenclature des pièces.

IMPORTANT : Évitez les dommages à votre appareil. Le Surface Hub de 55 po est conçu pour être supporté par son bord inférieur lorsqu'il n'est pas installé avec un système de fixation. Déposez-le seulement sur son bord inférieur et installez-le avec un support pour le mettre à la verticale. Le Surface Hub de 84 po est conçu pour être supporté par ses poignées de levage lorsqu'il n'est pas installé avec un système de fixation. Ne placez pas l'appareil sur le devant, le derrière, le dessus ou les côtés.

Spécifications

Modèle	Poids de l'appareil	Poids du support	Poids des poignées	Capacité de charge désignée
Surface Hub de 55 po	48 kg (105 lb)	123 kg (270 lb)	S.O.	170 kg (375 lb)
Surface Hub de 84 po	114 kg (250 lb)	123 kg (270 lb)	14 kg (30 lb)	250 kg (550 lb)

Outils nécessaires (non compris)

Tournevis cruciforme no 2

Clé Allen 5 mm (55 po uniquement)

Clé Allen 6mm (84 po uniquement)

Clé dynamométrique hexagonale de 5 mm et 6 mm

Douille de 13 mm

Ciseaux

K PMS 185 C

Nomenclature des pièces

Les images ne sont pas à l'échelle

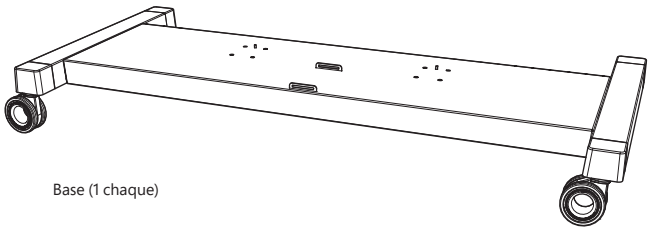

Base (1 chaque)

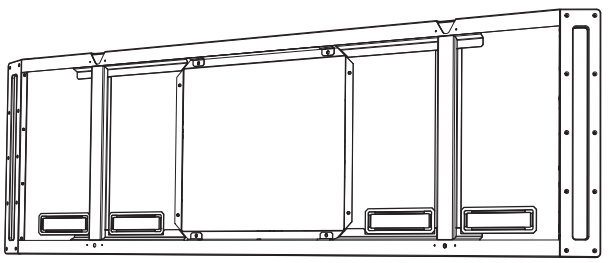

Fixation d'écran
(1 chaque)

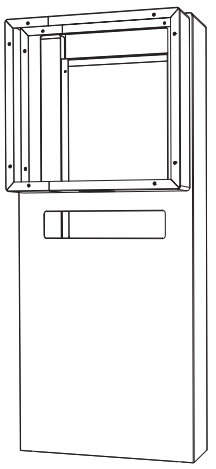

Colonne
(1 chaque)

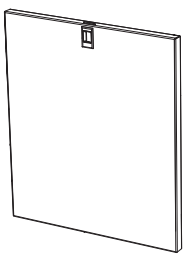

Porte de colonne
(1 chaque)

Contre-écrou M8 (8 chaque)
Écrous de la colonne
Couple : 23-25 N.m. (17-18,5 pi-lb)

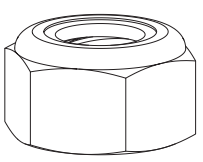

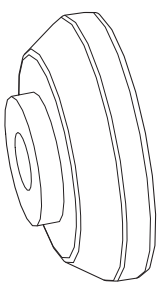

Rondelles (2 chaque)
Rondelles de montage

M6 x 12mm
Vis de colonne
Écran 55 po (6 chaque)
Écran 84 po (8 chaque)
Couple : 6-8 N.m. (4,4-5,9 pi-lb)

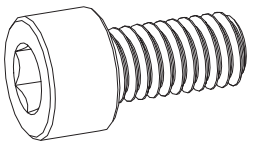

Vis 20mm (2 chaque)
Vis à rondelle
Couple :
M6 (Appareil de 55 po) : 6-8 N.m. (4,4-5,9 pi-lb) M8 (Appareil de 84 po) : 15-17 N.m. (11-12,5 pi-lb)

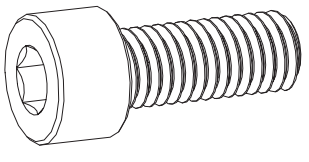

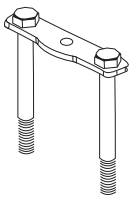

Plaques de montant (4 chaque)
Écrous de la colonne

Vis 35 mm (2 chaque)
Vis de la colonne
Couple :
M6 (Appareil de 55 po) : 6-8 N.m. (4,4-5,9 pi-lb) M8 (Appareil de 84 po) : 15-17 N.m. (11-12,5 pi-lb)

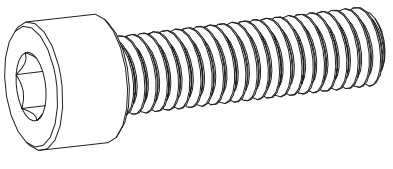

Instructions d'assemblage et d'installation

Étape 1 : Assemblage du support roulant

A. Reliez la base et la colonne.
   a. Retirez la porte de la colonne et mettez-la de côté.
   b. Placez la base avec ses roulettes sur le plancher et bloquez les roulettes pour empêcher le support de bouger pendant que vous l'assemblez.
   c. Alignez les trous d'alignement dans le bas de la colonne avec les chevilles de positionnement au centre de la base.
   Remarque : À partir de ce moment, tenez la colonne en place jusqu'à ce que la colonne soit fixée.

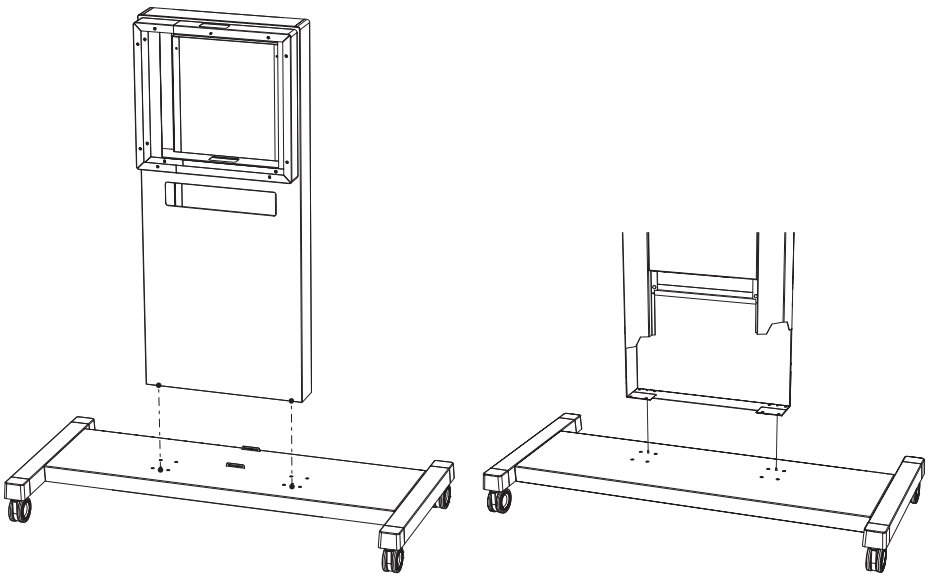

d. Glissez les montants de la colonne à travers les trous dans le bas de la colonne et à travers la base.

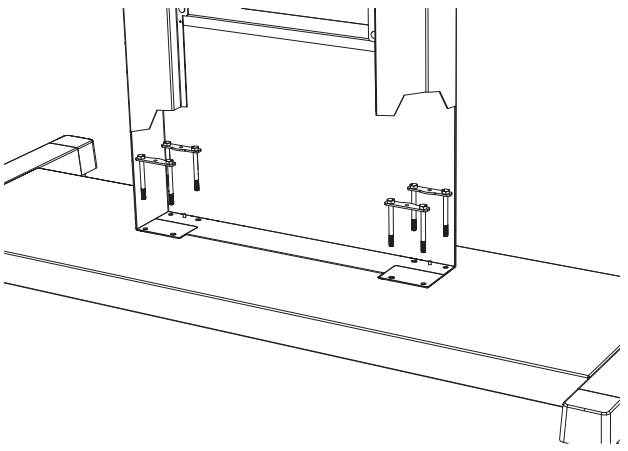

e. Desserrez les écrous de la colonne sur les montants de colonne à partir d'en dessous.
f. Une fois que vous placez les écrous sur chacun des montants de colonne, serrez complètement tous les écrous.
Remarque : Ne serrez pas trop les écrous,

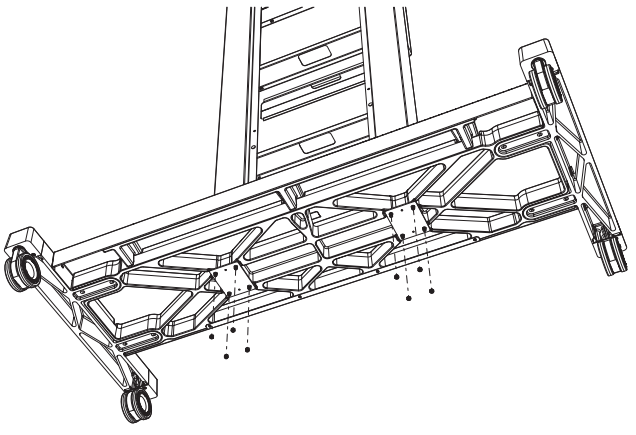

B. Installez le support de fixation de l'écran sur la colonne.
   a. Alignez le trou central en haut du support de fixation de l'écran avec la cheville de positionnement en haut de la colonne.
   b. Assurez-vous que les trous de vis sur le support de fixation d'écran s'alignent avec les trous de vis dans la colonne. Insérez les vis de la colonne dans les trous et serrez-les légèrement avec une clé Allen.
   c. Une fois que vous avez placé toutes les vis, serrez-les complètement. Ne serrez pas trop.

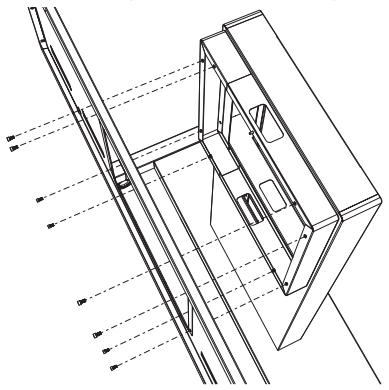

Étape 2 : Installez les rondelles de montage et suspendez la Surface Hub sur le support roulant.

A. À l'arrière de la Surface Hub, identifiez les trous des vis de montage.
B. Utilisez les vis à rondelle 20mm pour fixez les rondelles de montage à l'arrière de la Surface Hub.
C. Serrez complètement les vis. Ne serrez pas trop.

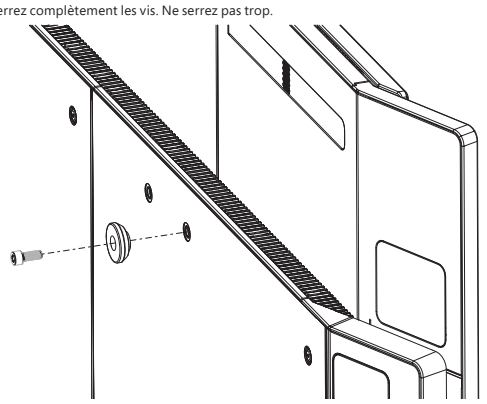

Remarque : Avant de soulever la Surface Hub, assurez-vous que les roulettes sur la base sont encore verrouillées.

D. Suspendre la Surface Hub sur le support de fixation de l'écran.
   a. Soulevez la Surface Hub en alignant le derrière avec le support de fixation de l'écran et les rondelles de montage avec les fentes sur le support de fixation de l'écran.
   b. Descendez **DOUCEMENT** le Surface Hub jusqu'à ce que les rondelles de montage soient complètement en place dans les fentes.
   c. Une fois que les rondelles sont en place, la Surface Hub sera soutenue par le support roulant.

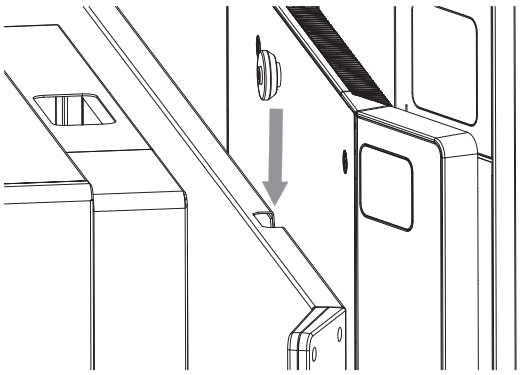

E. Vissez les vis de fixation 35 mm dans les trous de montage à la base de la Surface Hub, sous les rondelles de montage et serrez-les complètement avec une clé Allen. Ne serrez pas trop.

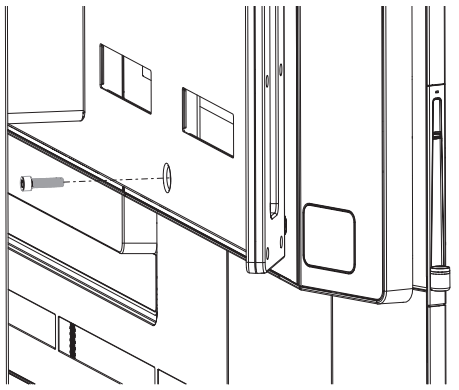

AVERTISSEMENT : Soulèvement ergonomique

Afin de réduire le risque de blessures potentielles lors du soulèvement, suivez les directives de soulèvement ergonomique.

Directives de soulèvement ergonomique

Planifiez à l'avance. Assurez-vous que chaque personne qui soulève l'écran connaît le plan de soulèvement de l'appareil et son rôle.
Déterminez si vous êtes en mesure de soulever l'unité. Est-elle trop lourde ou difficile à soulever?
Décidez si vous avez besoin d'aide pour la soulever.
Vérifiez que l'environnement n'est pas encombré ni glissant.
Assurez-vous que toutes les personnes levant l'unité s'entendent sur la méthode à suivre.
Soulevez l'unité avec vos jambes, et non votre dos.
Pliez vos genoux et gardez votre dos droit.
Gardez l'unité près de votre corps.
Centrez votre corps sur l'unité.
Gardez vos pieds à la largeur de vos épaules.
Soulevez vers le haut en douceur.
Ne vous tournez pas en levant ou après avoir soulevé la charge.
Positionnez vos mains correctement sur l'appareil comme illustré ci-dessous.
Placez lentement et doucement l'appareil sur le support avec le dos droit.
Ne relâchez pas l'écran jusqu'à ce que vous soyez certain qu'il est correctement installé en place.

AVERTISSEMENT : Afin de réduire le risque de blessure ou de dommage au produit, positionnez vos mains seulement aux endroits indiqués ci-dessous pour le Surface Hub de 55 po. Le soulèvement nécessite un minimum de deux personnes.

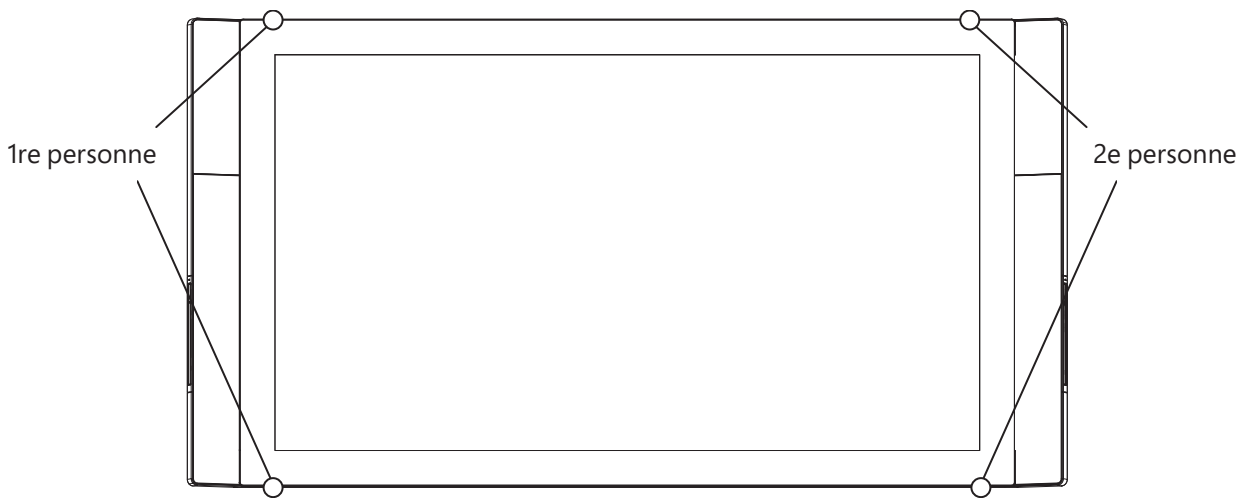

AVERTISSEMENT : Afin de réduire le risque de blessure ou de dommage au produit, positionnez vos mains seulement aux endroits indiqués ci-dessous pour le Surface Hub de 84 po. Le soulèvement nécessite un minimum de quatre personnes.

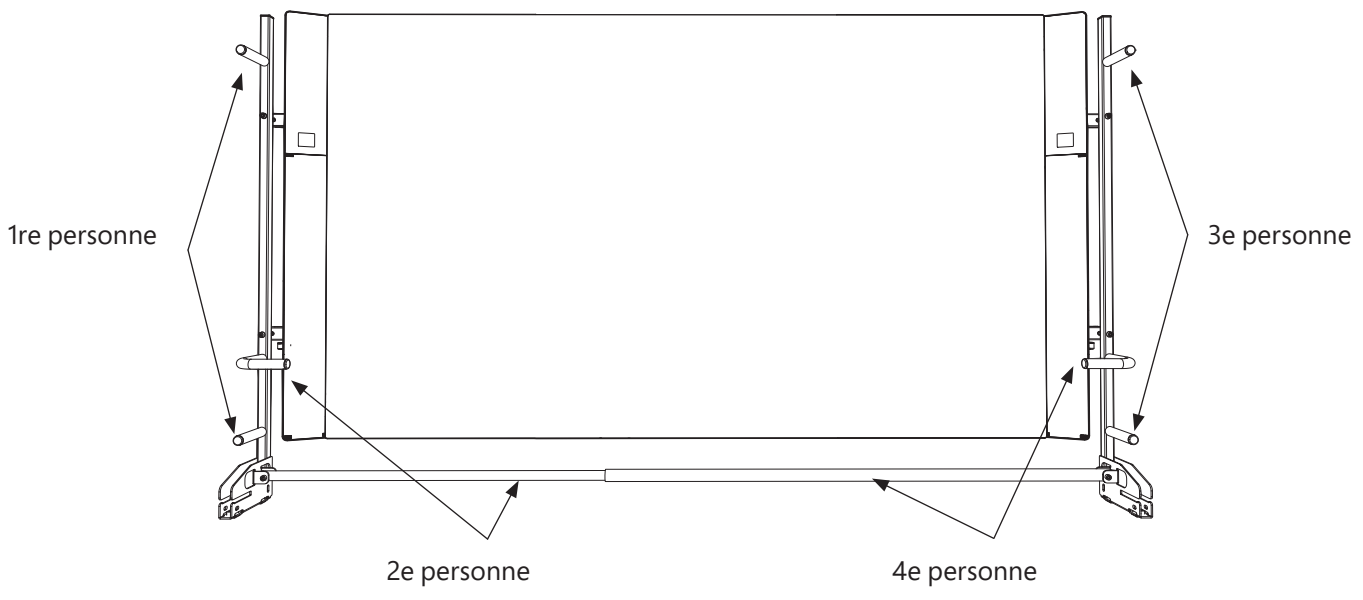

Étape 3 : Enlevez les poignées de levage (Surface Hub de 84 po)

Le Surface Hub de 84 po est livré avec des poignées de levage préinstallées. Une fois que la Surface Hub est installée, enlevez les poignées et conservez-les au cas où vous devriez enlever la Surface Hub du support sur pied à roulettes.

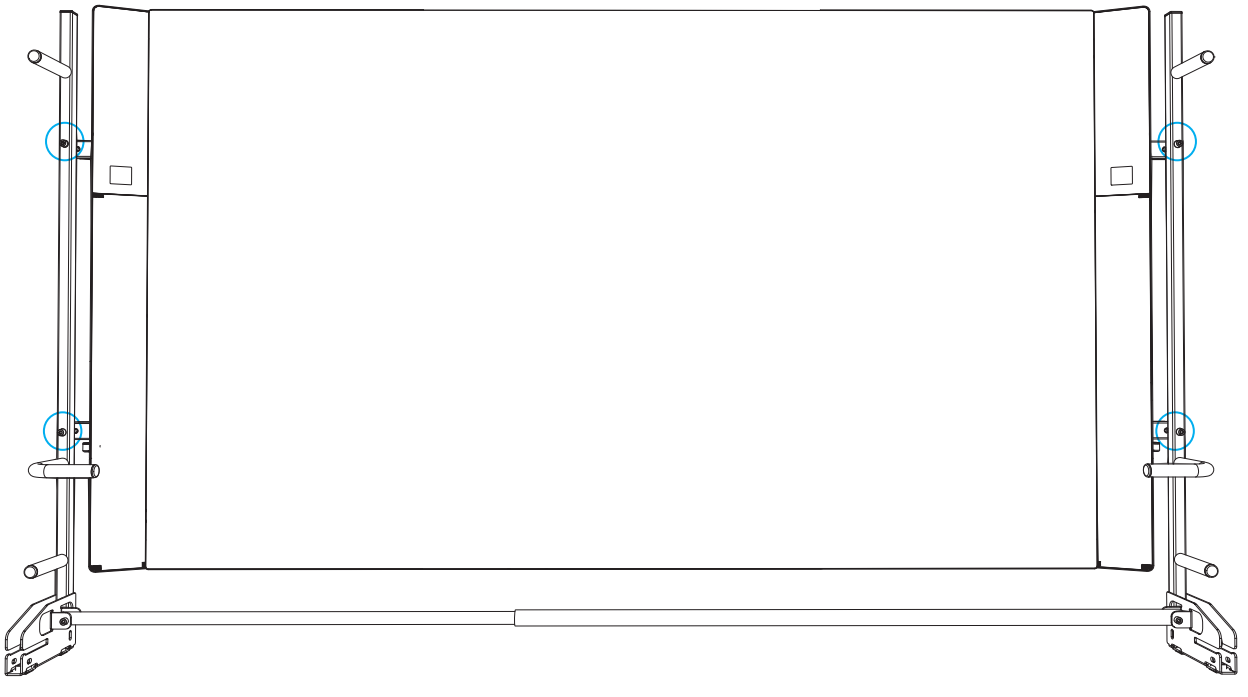

A. Enlevez les vis des barres de montage des poignées de levage (voir les images ci-dessous).
   a. À l'aide d'une clé Allen, dévissez la vis qui maintient la poignée sur le côté droit.
   b. En soutenant la barre de montage de droite, dévissez la vis qui maintient la poignée du côté gauche.
   c. Rangez les poignées pour les conserver.

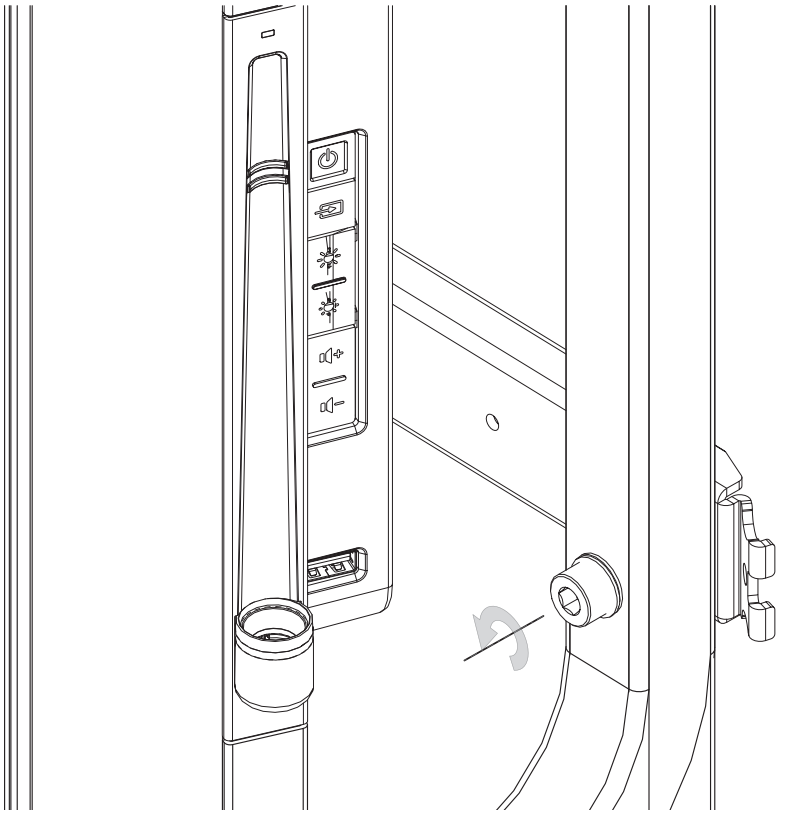

B. Enfoncez les leviers à l'intérieur des barres de montage de la poignée de levage, glissez-les dans l'appareil et fermez les couvercles de plastique (voir l'image ci-dessous).

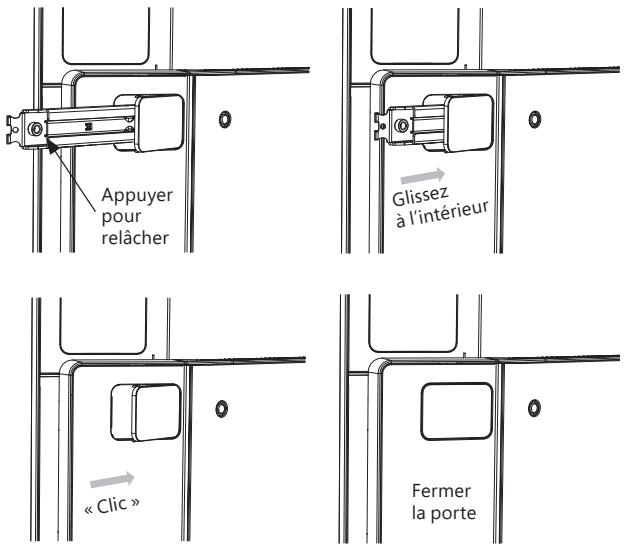

Étape 4 : Branchement des câbles et fixation de la porte de colonne

⚠ AVERTISSEMENT : Acheminement des câbles

Afin de réduire les risques de décharge électrique ou les risques de trébucher, assurez-vous que les câbles sont acheminés de manière à éviter qu'ils soient pincés, écrasés, coupés ou que quelqu'un trébuche sur ceux-ci.

A. Branchez l'alimentation, le réseau et tous les câbles auxiliaires sur la Surface Hub.
B. Mettez l'interrupteur mécanique d'alimentation à « Marche » (consultez le Guide d'installation dans votre trousse de bienvenue).

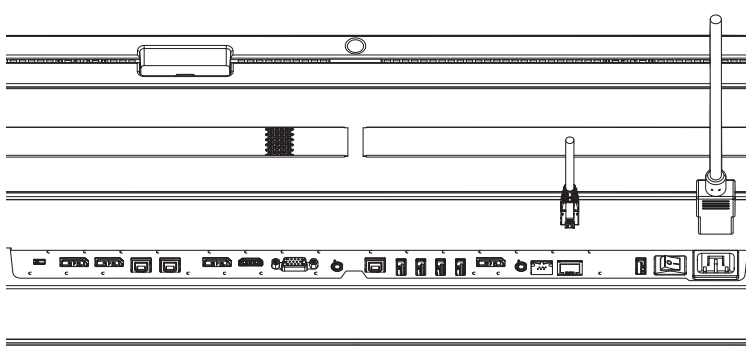

C. Glissez la porte de la colonne en place sur la base, en vous assurant que les verrous s'enclenchent.

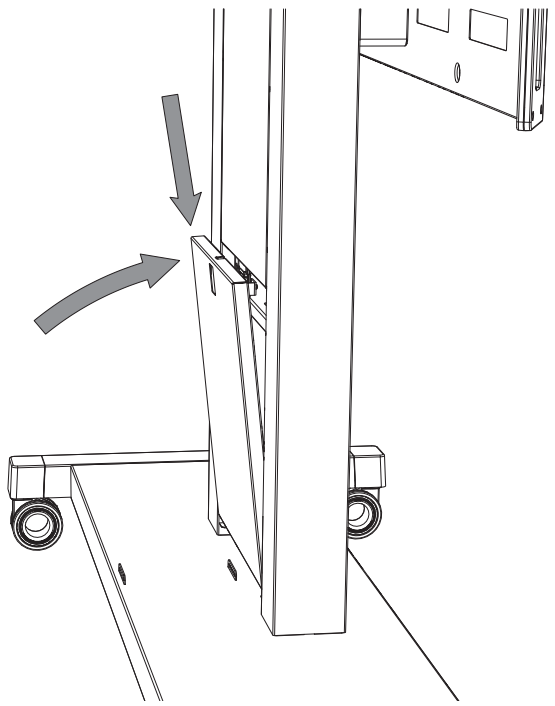

Et ensuite?

Votre Surface Hub est installée et est prête à être configurée. Consultez le Guide d'installation dans votre Trousse de bienvenue.

GARANTIE LIMITÉE ET CONDITIONS DE SUPPORT

Les présentes Conditions de Garantie Limitée et de Support constituent un contrat entre Microsoft Corporation et vous. Lisez-les attentivement. **EN ACCEPTANT LA LIVRAISON DE VOTRE MICROSOFT SURFACE HUB ACHETÉ AUPRÈS D'UN VENDEUR AGRÉÉ (LE « PRODUIT MATÉRIEL ») OU EN ACCEPTANT QUE NOUS ASSURIONS LE SUPPORT DU PRODUIT MATÉRIEL, VOUS ACCEPTEZ LES PRÉSENTES CONDITIONS.**

A. GARANTIES. Le Client ne peut prétendre à une couverture en garantie que comme indiqué ci-dessous. Cette garantie confère au Client des droits spécifiques. Le Client peut également bénéficier d'autres droits qui varient d'un pays à l'autre. Cette garantie s'applique dans la mesure permise par la loi et sauf interdiction par la loi.

1. **Garantie Limitée du Matériel.** Microsoft garantit que le Produit Matériel fonctionnera, pour l'essentiel, comme le décrit la documentation applicable du Produit Matériel pendant une période de un an à compter du premier jour du mois suivant la réception du Produit Matériel par le Client (la « Durée de la Garantie Limitée du Matériel »). Le Disque Dur, le Stylet et le Clavier (le « **Matériel Advance Exchange** ») sont soumis au programme Advanced Exchange et tel que défini ci-dessous à l'Article B. Le Client est tenu (i) d'informer Microsoft pendant la Durée de la Garantie Limitée du Matériel, et (ii) sur demande, de fournir une preuve d'achat reprenant le numéro de série du Produit Matériel et la date d'achat. La présente Garantie Limitée du Matériel ne s'applique que si vous avez payé intégralement le Produit Matériel et ne couvre que les défauts qui découlent de l'utilisation normale du Produit Matériel.

SI LA RÉGLEMENTATION DU PAYS DU CLIENT PRÉVOIT UNE GARANTIE IMPLICITE, Y COMPRIS UNE GARANTIE IMPLICITE DE QUALITÉ OU D'ADÉQUATION À UN USAGE PARTICULIER, SA DURÉE EST LIMITÉE À LA PÉRIODE DE GARANTIE D'UN (1) AN INDIQUÉE CI-DESSUS. Certains pays n'autorisent pas les limitations portant sur la durée d'une garantie implicite, de sorte que cette limitation peut ne pas s'appliquer aux Clients de ces pays.

En ce qui concerne les services entrant dans le cadre de la garantie qui doivent être fournis pour un Produit Matériel utilisant un support mural, un support au sol, un support roulant ou des fixations autres que ceux fournis par Microsoft (chacun étant considéré comme un « Support Tiers »), le Produit Matériel doit être accessible ; doit pouvoir être désinstallé et réinstallé selon le cas ; et ne doit pas présenter d'altérations physiques durables liées à la sélection et l'utilisation par le Client d'un Support Tiers.

2. **Exclusions de la Garantie.** La présente Garantie Limitée du Matériel ne s'applique pas aux éléments suivants : (a) logiciel, (b) Produit Matériel ou Matériel Advance Exchange qui a été endommagé par négligence du Client ; mauvaise utilisation ; accident ; cas fortuit ; utilisation abusive ; détournement ; tension incorrecte, fluctuations et surtensions ; non-respect des instructions d'utilisation ; ou mauvaise installation (sauf si cette installation a été effectuée par Microsoft), (c) Produit Matériel et/ou Matériel Advance Exchange qui a été modifié ou dont les scellés sont brisés ou le numéro de série supprimé ou effacé ; ou (d) **dommages ou blessures liés à la mauvaise installation ou au positionnement incorrect du support mural auquel le Produit Matériel est fixé** ou à la sélection et l'utilisation par le Client d'un Support Tiers. À des fins de clarté, le Client est responsable de la bonne installation et du positionnement approprié du support mural destiné au Produit Matériel, ainsi que de sa sélection et utilisation d'un Support Tiers. L'exclusion de garantie prévue à l'alinéa (d) ci-dessus ne s'applique pas aux dommages ou blessures qui ne sont pas liés à la mauvaise installation ou au positionnement incorrect du support mural auquel le Produit Matériel est fixé ou à la sélection et l'utilisation par le Client d'un Support Tiers.

3. **Support Limité pour le Logiciel.** Microsoft assurera un support limité pour le logiciel pendant une durée de quatre-vingt-dix (90) jours à compter de la date de réception du Surface Hub par le Client. Pour obtenir une assistance liée au logiciel pendant cette période, ouvrez un ticket de service par l'intermédiaire du site http://www.surface.com/support et demandez de l'aide pour votre logiciel associé.

4. **Aucune autre Garantie.** La garantie expresse mentionnée dans la présente Section A constitue la seule garantie expresse consentie au client et est fournie en lieu et place de toutes autres garanties expresses ou implicites, y compris celles qui sont créées par toute autre documentation ou tout autre emballage. Aucune autre garantie ou condition n'est accordée en ce qui concerne le Produit Matériel ou la Garantie Limitée du Matériel par quelque personne que ce soit, y compris, notamment, Microsoft et ses fournisseurs. Aucune autre information (orale ou écrite) ou suggestion émanant de Microsoft, ses représentants ou fournisseurs, ou ses employés, ne créera une quelconque garantie ni n'étendra la portée de cette Garantie Limitée du Matériel énoncée à l'Article A. De même, le Produit Matériel n'est accompagné d'aucune garantie ou condition de propriété, de jouissance paisible ou d'absence de violation. Il est possible que le Client bénéficie de droits supplémentaires en vertu de la législation de sa juridiction. Si la réglementation applicable interdit l'une des stipulations de la Garantie Limitée du Matériel, celle-ci sera nulle et non avenue, mais les autres stipulations demeureront valables et pleinement applicables.

B. SUPPORT TECHNIQUE DU MATÉRIEL. Microsoft offre les types de support suivants pour les Produits Matériels. Certains Services de Support sont susceptibles d'être assurés par un prestataire Microsoft.

1. Installation. Si le Client choisit d'acheter l'installation avec le Produit Matériel, la date d'installation sera convenue d'un commun accord par les Parties. Avant la date d'installation, Microsoft peut effectuer une évaluation du site. Microsoft évaluera l'emplacement d'installation prévu, l'emplacement du quai de chargement et l'espace disponible pour déplacer le Produit Matériel. Microsoft évaluera la source d'alimentation et le réseau du client. Si une évaluation du site est menée, Microsoft fournira au client une évaluation des travaux à effectuer pour préparer le site du Client en vue d'une installation correcte du Produit Matériel. À la date d'installation, une ressource Microsoft arrivera sur le site du Client. La ressource Microsoft déballera le Produit Matériel, le nettoiera et y recherchera d'éventuels dommages et installera le Produit Matériel. La ressource Microsoft mettra sous tension le Produit Matériel et en testera les fonctionnalités de base.

2. Support Advance Exchange - Pour remplacer du Matériel Advance Exchange endommagé (le Disque Dur, le Stylet et/ou le Clavier), le Client doit ouvrir un ticket de service par l'intermédiaire du site http://www.surface.com/support et demander un Support Advance Exchange pour le Matériel Advance Exchange. Microsoft contactera le Client pour identifier et vérifier le défaut. Si l'on peut raisonnablement penser que les problèmes sont causés par le Matériel Advance Exchange, Microsoft expédiera à ses frais des pièces de rechange équivalentes au Matériel Advance Exchange pour livraison à l'adresse enregistrée du Client sous trois (3) jours ouvrés. Il incombe au Client d'installer les pièces de rechange, d'emballer les pièces défectueuses du Matériel Advance Exchange dans l'emballage dans lequel ont été reçues les pièces de rechange du Matériel Advance Exchange et de prendre les dispositions nécessaires avec Microsoft sous sept (7) jours ouvrés pour renvoyer le Matériel Advance Exchange défectueux à Microsoft. Les frais d'expédition seront payés par Microsoft. Le Matériel Advance Exchange non renvoyé sous dix (10) jours ouvrés sera facturé au Client aux prix Microsoft en vigueur.

3. Réparation sur Site. Le Client doit ouvrir un ticket de service par l'intermédiaire du site http://www.surface.com/support et demander un Support de Réparation sur Site pour le Produit Matériel. Une ressource Microsoft contactera le Client pour fixer d'un commun accord une date d'intervention. La Ressource Microsoft peut être sur site sous trois (3) jours ouvrés. La ressource Microsoft arrivera sur le site du Client aux date et heure prévues pour réparer le Produit Matériel.

4. Consultation et Résolution de Problèmes. Pour les problèmes autres que ceux couverts par le Support Limité pour le Logiciel décrit ci-dessus à l'Article A(3), Microsoft fournira des conseils au Client par courrier électronique ou téléphone pendant les heures ouvrables normales [du lundi au vendredi, de 8 heures à 20 heures (Heure normale de l'Est)] afin de permettre au Client de signaler des problèmes et de rechercher une assistance à l'utilisation du Produit Matériel. Microsoft assistera le Client dans le diagnostic des problèmes du Produit Matériel. Le Client reconnaît et accepte que si la réparation et/ou le remplacement implique des frais non couverts dans le cadre du Support Advance Exchange ou du Support de Réparation sur Site (y compris, notamment, la livraison express), le Client est tenu de prendre en charge l'ensemble de ces frais.

5. Coopération du Client - Le Client accepte de coopérer avec Microsoft : (a) d'informer rapidement Microsoft de tout défaut, erreur ou dysfonctionnement du Produit Matériel ou du Matériel Advance Exchange et de soumettre à Microsoft les informations qu'elle peut raisonnablement exiger pour reproduire l'erreur ou le dysfonctionnement du Produit Matériel ou du Matériel Advance Exchange et les conditions d'exploitation dans lesquelles l'erreur ou le dysfonctionnement du Produit Matériel ou du Matériel Advance Exchange a été découvert ; (b) d'installer, si Microsoft en fait la demande et conformément aux directives du Client en matière de sécurité, une connexion réseau qui sera mise à la disposition de Microsoft pour résoudre les problèmes, analyser l'utilisation du logiciel par le Client ou à toute autre fin raisonnable et (c) d'informer Microsoft de tout matériel ou logiciel non acheté auprès de Microsoft et susceptible d'être utilisé avec le Produit Matériel ou le Matériel Advance Exchange.

C. CONDITIONS DE SUPPORT.

1. Pendant la Durée de la Garantie Limitée du Matériel, Microsoft assure un Support de Retour en Usine conformément aux stipulations des Articles A et B.

2. Pour des montants séparés payables lors de l'achat initial de chaque Produit Matériel, le Client peut (1) ajouter le Support à l'Installation (2) ajouter le Support Advance Exchange ou le Support de Réparation sur Site pendant la Durée de la Garantie Limitée du Matériel ou (3) prolonger le Support Advance Exchange et/ou le Support de Réparation sur Site pendant un maximum de deux (2) ans après la Durée de la Garantie Limitée du Matériel.

3. Si Microsoft n'est pas en mesure de réparer le Produit Matériel défectueux pendant la Durée de la Garantie Limitée du Matériel spécifiée ci-dessus, Microsoft remplacera le Produit Matériel défectueux par un Produit Matériel équivalent. Tout Produit Matériel de remplacement peut être neuf ou comme neuf, pour autant qu'il présente des fonctionnalités au moins égales à celles du Produit Matériel remplacé. Le Produit Matériel sera échangé conformément aux stipulations de la Section B.2. Si une Réparation sur Site est requise, la ressource Microsoft enlèvera le Produit Matériel existant et le remplacera par un Produit Matériel équivalent. Le remplacement du Produit Matériel peut nécessiter plusieurs visites sur site.

4. Le Support des Produits Matériels dépend de la disponibilité des ressources et matériels. Microsoft consentira des efforts commercialement raisonnables pour assurer la disponibilité des ressources et matériels.

5. Les Conseils et la Résolution de Problèmes sont fournis avec le Support Advance Exchange et Sur Site.

6. Le Client est responsable de tous les travaux nécessaires pour préparer le site pour l'installation du Produit Matériel.

7. Le Client est responsable de l'élimination des débris d'emballage, de la connexion du Produit Matériel au réseau du Client ou à d'autres périphériques matériels (ex., boîtiers, imprimantes, caméras, etc.), ainsi que de la définition des mots de passe nécessaires.

8. Microsoft utilisera un transport terrestre pour livrer le Produit Matériel au Client.

D. LIMITATION ET EXCLUSION DE RESPONSABILITÉ EN CAS DE DOMMAGES. Le Client peut obtenir de Microsoft et de ses fournisseurs une indemnisation en cas de dommages directs uniquement dans la limite du montant que le Client a payé. Sauf disposition contraire dans la réglementation locale qui vous est applicable, le Client ne peut prétendre à aucune indemnisation pour les autres dommages, y compris les dommages indirects, les pertes de bénéfices, les dommages spéciaux, accessoires ou incidents.

Cette limitation concerne :

• tout ce qui concerne le Produit Matériel ou la Garantie Limitée du Matériel ;

• le Support du Produit Matériel ; et

• les réclamations pour manquement aux termes du contrat ou violation de garantie ou de condition, les réclamations en cas de responsabilité sans faute, de négligence ou autre délit dans la limite autorisée par la réglementation applicable.

Elle s'applique également même si Microsoft avait ou aurait dû avoir connaissance de l'éventualité de tels dommages. La limitation ou l'exclusion ci-dessus peut également ne pas s'appliquer au Client si le pays du Client n'autorise pas l'exclusion ou la limitation de responsabilité pour les dommages incidents, indirects ou de quelque nature que ce soit.

E. CONDITIONS SPÉCIFIQUES À UNE RÉGION.

1. AUSTRALIE. En Australie, le Produit Matériel est accompagné de garanties ne pouvant être exclues en vertu de la loi australienne sur la consommation. Le Client peut prétendre à un échange ou à un remboursement pour tout défaut majeur et à une indemnisation en cas de perte ou dommage raisonnablement prévisible. Le client peut également prétendre à la réparation ou à l'échange du Produit Matériel si ce dernier n'est pas d'une qualité acceptable et que le défaut n'entraîne pas un dysfonctionnement majeur. En Australie,

en plus de la présente garantie, le Produit Matériel réparé ou remplacé peut être accompagné de garanties statutaires fournies par la loi australienne sur la consommation (Australian Consumer Law) qui sont susceptibles d'accorder au Client une garantie statutaire plus longue.

2. ARABIE SAOUDITE ET ÉMIRATS ARABES UNIS. Sans préjudice de toute garantie statutaire dont le Client peut bénéficier conformément à la réglementation locale applicable au Client, à moins que ladite réglementation prévoit une durée plus longue, Microsoft offre la présente Garantie pour une durée d'une (1) année grégorienne à compter du premier jour du mois suivant la réception du Produit Matériel par le Client.

F. DIVERS.

1. Intégralité des accords. Le présent Contrat constitue l'intégralité des Accords entre les parties concernant l'objet visé par les présentes et annule et remplace l'ensemble des communications antérieures et présentes. Les conditions générales du Client ou de ses affiliés ou figurant sur un bon de commande ne s'appliqueront pas. Le présent Contrat ne peut être modifié que par écrit et sous réserve d'être signé par les deux parties.

2. Mentions de Droits d'Auteur. Microsoft Corporation est une marque déposée de Microsoft Corporation aux États-Unis d'Amérique et/ou dans d'autres pays.

3. Réglementation Applicable. Les lois de l'État de Washington, États-Unis d'Amérique, régissent l'interprétation du présent Contrat et s'appliquent en cas d'action pour manquement aux termes dudit Contrat, sans donner d'effet aux principes régissant les conflits de lois. Les lois de l'État dans lequel vous vivez régissent toutes les autres réclamations, notamment les réclamations fondées sur les lois fédérales en matière de protection des consommateurs, de concurrence déloyale et de délits.

4. Résiliation. Chaque Partie peut résilier le présent Contrat peut être résilié si l'autre partie viole ou manque à une obligation sans y remédier dans un délai de trente (30) jours calendaires après notification d'une telle violation. Vous acceptez de payer tous les frais liés aux Services de Support fournis et aux dépenses encourues avant la résiliation. Les paragraphes concernant la confidentialité, l'absence de garantie, les limitations de responsabilité, la résiliation et les dispositions diverses du présent Contrat resteront valables après expiration du présent Contrat.

5. Validité. La présente garantie n'est valable que dans les pays suivants : Allemagne, Arabie saoudite, Australie, Autriche, Belgique, Canada, Danemark, Émirats arabes unis, Espagne, États-Unis, Finlande, France, Irlande, Israël, Italie, Japon, Luxembourg, Norvège, Nouvelle Zélande, Pays-Bas, Portugal, Qatar, Royaume-Uni, Russie, Singapour, Suède et Suisse.

Microsoft Surface Hub
Ensamble y guía de montaje de la base con rueditas (55”/84”)

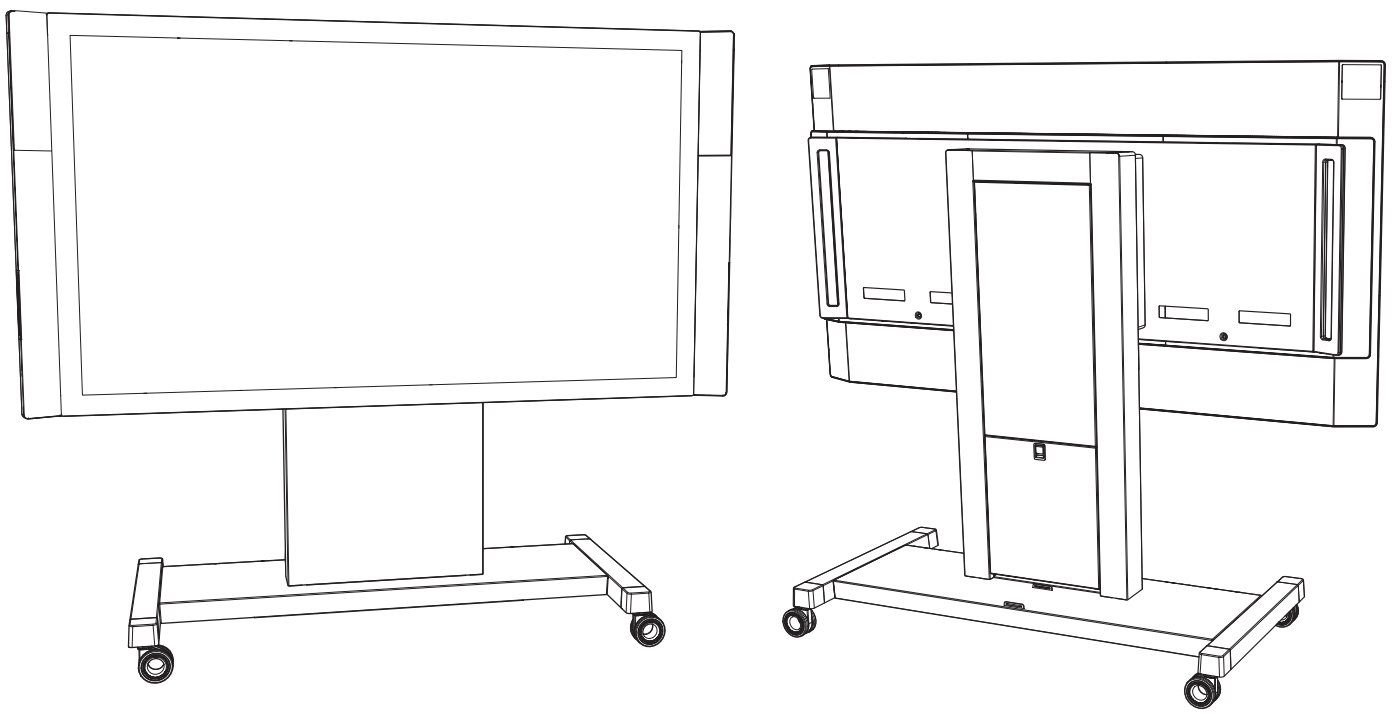

Advertencias de seguridad importantes

Antes de ensamblar y montar el Microsoft Surface Hub en la base con rueditas, lea estas advertencias de seguridad importantes.

Este símbolo identifica mensajes de salud y seguridad en esta Guía del dispositivo

ADVERTENCIA: Leer la información sobre seguridad y salud

Lea esta guía para obtener información importante sobre salud y seguridad. Conserve todas las guías impresas para futuras consultas. Si no se siguen las instrucciones y no se configura, usa y cuida este producto de forma adecuada, puede aumentar el riesgo de lesiones graves o la muerte, o puede causar daños al dispositivo. Para obtener una versión en línea de esta guía e información adicional sobre soporte, seguridad y salud visite www.surface.com/support/surface-hub.

ADVERTENCIA: Expertos en instalación: conocimiento

La manipulación o instalación inapropiada puede resultar en lesiones o la muerte. Para evitar peligros relacionados con la instalación inapropiada, asegúrese de que la instalación sea llevada a cabo por personas que leyeron y comprendan las instrucciones de instalación antes de comenzar. Si no dispone de los equipos o los conocimientos necesarios, consulte con un instalador profesional.

ADVERTENCIA: Cantidad mínima de instaladores

Para reducir el riesgo de lesiones, el Microsoft Surface Hub 55” requiere un mínimo de dos personas y el Microsoft Surface Hub 84” requiere un mínimo de cuatro personas para realizar la instalación.

ADVERTENCIA: Manipulación y preparación del sitio

No intente instalar el dispositivo con menos de la cantidad requerida de personas. Para reducir el riesgo de lesiones debido al tamaño y peso del dispositivo, mantenga el dispositivo en posición vertical. Cuando coloque el dispositivo en el montaje, asegúrese de que esté correctamente colocado antes de soltarlo. La zona de montaje debe estar libre del material de embalaje. El material se debe retirar después de cada paso.

ADVERTENCIA: Capacidad de carga designada

Las bases con rueditas están diseñadas para una capacidad de carga designada. Para reducir el riesgo de lesiones personales, muerte o daños al dispositivo, nunca supere la capacidad de carga designada de la base con rueditas. Consulte la sección de especificaciones para obtener los pesos y capacidades de carga.

ADVERTENCIA: Peligro de inclinaciones y caídas

La base con rueditas está diseñada para soportar el peso del dispositivo. Para reducir el riesgo de lesiones o muerte, nunca permita que alguien se cuelgue de la unidad. Nunca permita que algo que no sea el dispositivo designado quede colgando.

ADVERTENCIA: No intente hacer reparaciones o modificaciones.

Ensamble los componentes de la base solo mediante el uso de los sujetadores proporcionados por Microsoft, tal como aparecen en la lista de piezas. No intente desarmar, abrir, modificar o realizar mantenimiento a este producto, sus accesorios o el sistema de alimentación. Estas acciones podrían presentar un riesgo de electrocución y otros peligros. Si se evidencia un intento de abrir y/o modificar este dispositivo, incluso despegar, perforar o retirar cualquiera de las etiquetas, se anulará la Garantía limitada. Respete todas las advertencias y siga todas las instrucciones.

ADVERTENCIA: Ubicación del tomacorrientes

Para reducir los riesgos relacionados con la electrocución, asegúrese de que haya un tomacorrientes cerca del cable de alimentación proporcionado por Surface Hub. No utilice prolongadores o un cable de alimentación que no sea el proporcionado con el ensamble de la pantalla.

ADVERTENCIA: Antes de comenzar

Para minimizar el riesgo de una instalación inapropiada, antes de comenzar el proceso de ensamble e instalación, asegúrese de que todo el hardware y piezas apropiados fueron proporcionados de acuerdo con la lista de piezas. Nunca utilice hardware que no sea el proporcionado por Microsoft y que esté diseñado específicamente para este producto.

ADVERTENCIA: Entorno de instalación apropiado

Para reducir los riesgos relacionados con el entorno, la unidad solamente se debe instalar en el interior.

- No deje la unidad cerca de fuentes de mucho calor o vapor o donde es probable que se produzca condensación, por ejemplo, cerca de los acondicionadores de aire.
- No deje la unidad sobre una estructura propensa a las vibraciones o al movimiento.
- No deje la unidad de manera tal que se bloqueen los orificios de ventilación. Permita una ventilación apropiada de acuerdo con las especificaciones del dispositivo.
- No instalar en áreas con atmósferas potencialmente explosivas. A menudo estas áreas, aunque no siempre, contienen avisos de advertencia y pueden incluir áreas de combustión, como la sección bajo cubierta en los buques, las instalaciones de almacenamiento o transferencia química o de combustible, o bien áreas en las que el aire contiene productos químicos o partículas, como polvo de grano o polvo metálico. En esas áreas, se pueden generar chispas que provoquen una explosión o un incendio.

ADVERTENCIA: Peligro de pellizco

Cuando ensamble la base e instale el dispositivo, tenga cuidado de no apretarse los dedos.

ADVERTENCIA: Peligro de asfixia

Este dispositivo o sus accesorios pueden contener piezas pequeñas que pueden causar asfixia a niños menores de 3 años. Mantenga las piezas pequeñas fuera del alcance de los niños.

ADVERTENCIA: Niños pequeños

Este dispositivo y sus accesorios no son juguetes. Para reducir la posibilidad de una lesión, muerte o daño al producto, no permita que niños pequeños jueguen con ellos. Nunca permita que los niños se suban al o se cuelguen del dispositivo o de su base.

ADVERTENCIA: Recorrido del cableado

Para reducir los riesgos relacionados con el peligro de electrocución o tropiezo, asegúrese de que los cables tengan un recorrido de manera de evitar que se pueda apretarlos, aplastarlos, cortarlos o tropezar con ellos.

ADVERTENCIA: Transporte apropiado: inclinación

Para evitar el riesgo de lesión o daño al producto debido a la inclinación o desplazamiento desde la base cuando transporta el Microsoft Surface Hub a la base:

- Use solo la base que proporciona Microsoft específica para el modelo de pantalla que tiene.
- Nunca permita que alguien se cuelgue o coloque cosas pesadas sobre la pantalla.
- Desconecte el cable de alimentación y otros cables, según sea necesario, antes de moverlo.
- Pida siempre ayuda a dos adultos para mover la base con la pantalla.
- Solo empuje o levante la base de las agarraderas designadas y no empuje ni levante nunca directamente el Microsoft Surface Hub.
- Evite empujar o levantar la pantalla mientras está colgando de la base.
- Solo los adultos pueden mover el Microsoft Surface Hub y su base.
- Mueva lentamente el Microsoft Surface Hub y su base.
- Aplique fuerza desde el lado angosto, no del lado ancho.
- Empuje siempre cerca del centro. Nunca aplique fuerza en la parte superior.
- Empuje siempre la base. No jale la base.
- Tenga cuidado y muévase lentamente al transportar en rampas hacia arriba o hacia abajo.
- Nunca deje la base desatendida o cerca de una rampa.

ADVERTENCIA: Asegúrese de que los tornillos se hayan apretado firmemente.

Para reducir el riesgo de caída del producto, asegúrese de que todos los tornillos se hayan apretado firmemente según los valores de torsión que se indican a continuación. No los apriete excesivamente ya que esto puede dañar o debilitar la fuerza de sujeción.

Explicación de los símbolos de seguridad para reducir el riesgo de inclinación

Modelo	Significado
	No permita que niños menores de 16 años muevan la base. Solo los adultos deben mover la base. Mueva lentamente la base.
	Solo utilice las agarraderas para mover esta unidad. Empuje el lado angosto, no la parte delantera.
	Empuje cerca del centro. Nunca aplique fuerza en la parte superior.
	Empuje, no jale.

Esta guía describe los pasos para ensamblar la base con rueditas del Surface Hub 55" y del Surface Hub 84". Se requieren dos personas para ensamblar estas bases. Antes de comenzar, asegúrese de tener todos los componentes en la lista de piezas.

IMPORTANTE: Evite el daño al dispositivo. El Surface Hub 55" solo se debe sostener por el borde inferior cuando no se sostiene por el sistema de montaje. Apóyelo únicamente en el borde inferior y sosténgalo para mantenerlo en posición vertical. El Surface Hub 84" solo se debe sostener mediante las agarraderas de levantamiento cuando no se sostiene por el sistema de montaje. No coloque el dispositivo sobre la parte delantera, trasera, superior o laterales.

Especificaciones

Modelo	Peso del dispositivo	Peso de la base	Peso de la agarradera	Capacidad de carga designada
Surface Hub 55"	105 lb	270 lb	ND	375 lb
Surface Hub 84"	250 lb	270 lb	30 lb	550 lb

Herramientas requeridas (no incluidas)

Destornillador Phillips N.° 2

Llave hexagonal de 5 mm (solo 55")

Llave hexagonal de 6mm (solo 84")

Llave de torsión con accesorios hexadecimales de 5 mm y 6 mm

Tornillo de cabeza hueca de 13 mm

Tijeras

K PMS 185 C

Lista de piezas

Las imágenes no son a escala

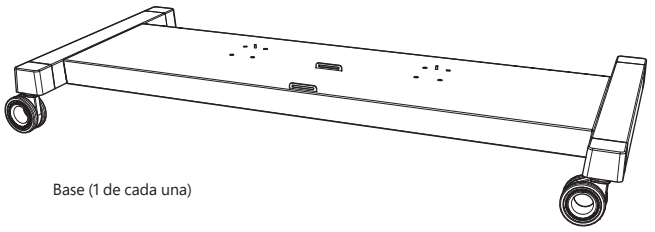

Base (1 de cada una)

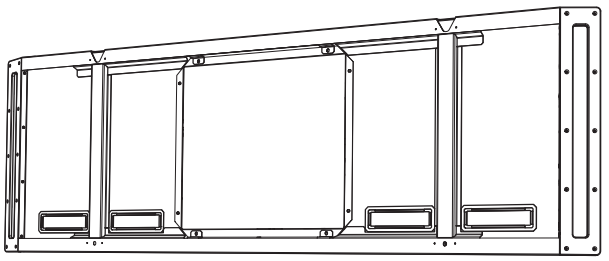

Base de la pantalla
(1 cada uno)

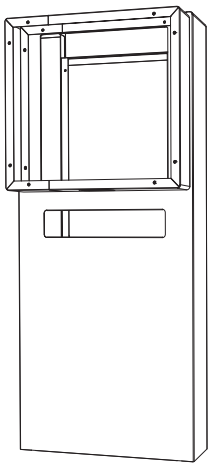

Columna
(1 cada uno)

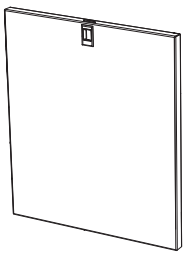

Puerta de columna
(1 cada uno)

Contratuercas M8 (8 cada uno)
Tuercas columna
Torsión: 23-25 N·m (17-18.5 ft-lbs.)

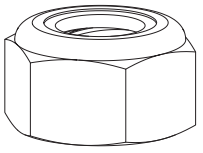

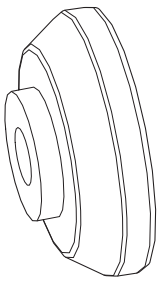

Tapones (2 de cada uno)
Tapones de montaje

M6 x 12 mm
Tornillos de columna
Dispositivo de 55" (6 cada uno)
Dispositivo de 84" (8 cada uno)
Torsión: 6-8 N·m (4.4-5.9 ft-lbs.)

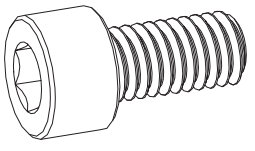

Tornillos 20 mm (2 cada uno)
Tornillos de tapón
Torsión:
M6 (dispositivo de 55"):
6-8 N·m (4.4-5.9 ft-lbs.)
M8 (dispositivo de 84"):
15-17 N·m (11 – 12.5 ft-lbs.)

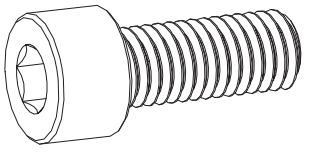

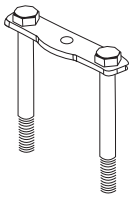

Placas de pernos (4 de cada uno)
Tuercas columna

Tornillos de 35 mm (2 cada uno)
Tornillos de fijación
Torsión:
M6 (dispositivo de 55"):
6-8 N·m (4.4-5.9 ft-lbs.)
M8 (dispositivo de 84"):
15-17 N·m (11 – 12.5 ft-lbs)

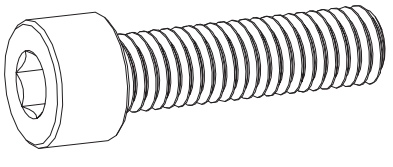

Instrucciones de ensamble y montaje

Paso 1: Ensamble la base

A. Conecte la base a la columna.
   a. Quite la puerta de columna y apártela.
   b. Coloque la base con las ruedas sobre el suelo y bloquee las ruedas para evitar que se mueva la base mientras la ensambla.
   c. Alinee los orificios de alineación en la parte inferior de la columna sobre las clavijas de alineación en el centro de la base.
   Nota: De ahora en adelante, sujete la columna en su lugar hasta que esta esté asegurada.

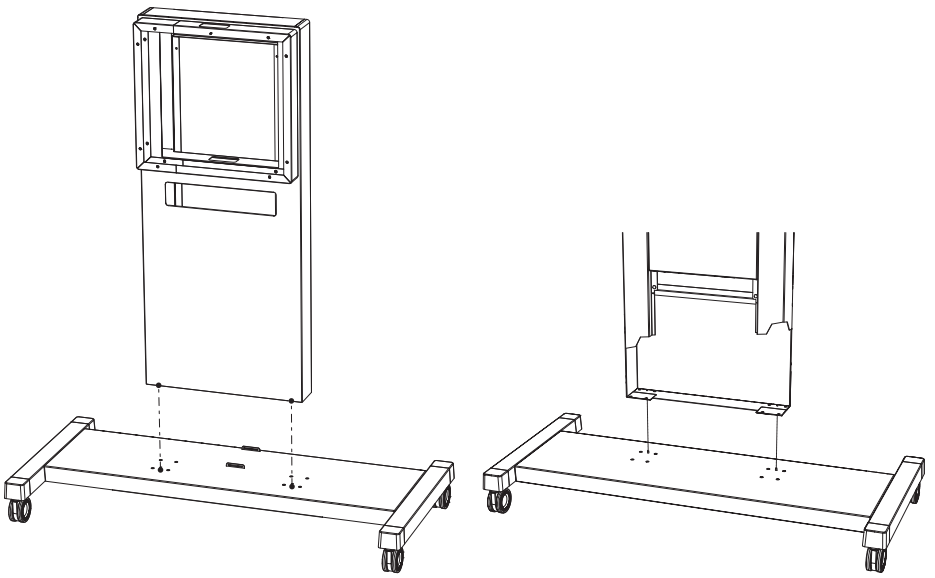

d. Deslice los pernos de la columna a través de los orificios en la parte inferior de la columna y a través de la base.

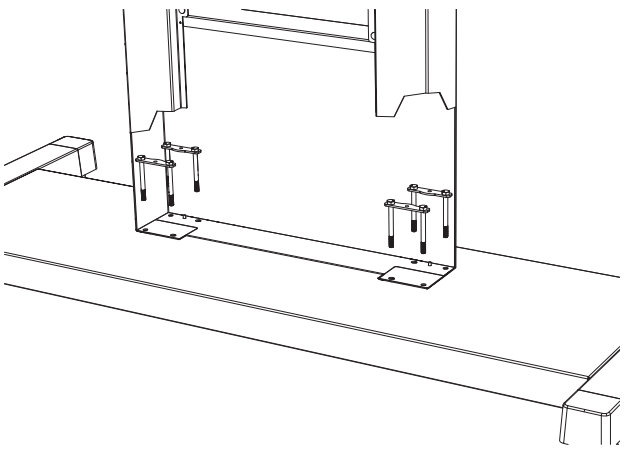

e. Enrosque desde abajo y sin apretar las tuercas de columna sobre los pernos de columna.
f. Una vez que haya colocado las tuercas en todos los pernos de columna, ajuste por completo todas las tuercas.
Nota: No ajuste excesivamente las tuercas.

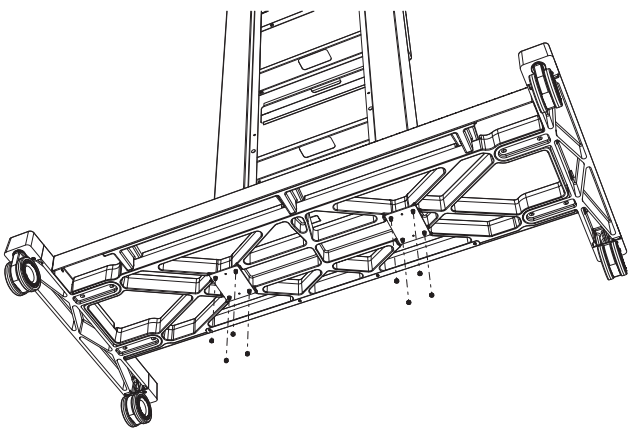

B. Coloque la base de la pantalla en la columna.
   a. Alinee el orificio central en la parte superior de la base de la pantalla sobre la clavija de alineación en la parte superior de la columna.
   b. Asegúrese de que los orificios de los tornillos en la base de la pantalla estén alineados con los orificios de los tornillos en la columna. Inserte los tornillos de columna en los orificios y ajústelos un poco con una llave hexagonal.
   c. Una vez que haya colocado todos los tornillos, ajústelos por completo. No los apriete excesivamente.

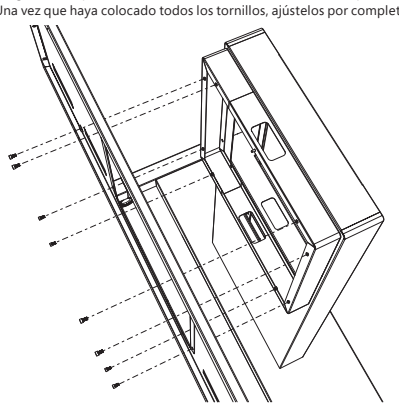

Paso 2: Coloque los tapones de montaje y cuelgue el Surface Hub en la base con rueditas.

A. En la parte trasera del Surface Hub, identifique los orificios de los tornillos de montaje.
B. Use los tornillos tapón de 20mm para conectar los tapones de montaje a la parte trasera del Surface Hub.
C. Ajuste los tornillos por completo. No los apriete excesivamente.

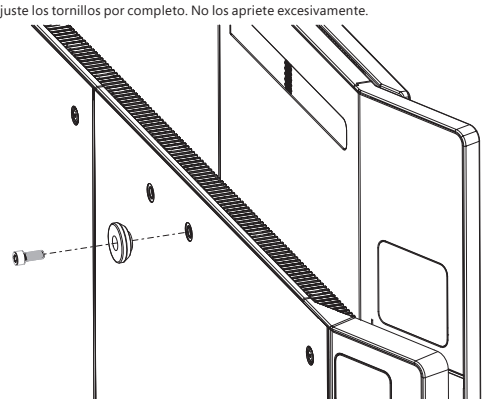

Nota: Antes de levantar el Surface Hub, asegúrese de que las ruedas de la base todavía estén bloqueadas.

D. Cuelgue el Surface Hub en la base de la pantalla.
   a. Levante el Surface Hub con su parte trasera que mira hacia la base de la pantalla y alinee los tapones de montaje con las ranuras en la base de la pantalla.
   b. **SUAVEMENTE** baje el Surface Hub hasta que los tapones de montaje estén firmemente apoyados en las ranuras.
   c. Una vez que los tapones están apoyados, la base con rueditas soportará el Surface Hub.

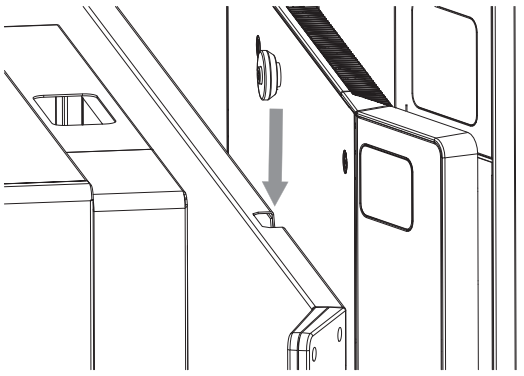

E. Enrosque los tornillos de fijación de 35 mm en los orificios de montaje en el Surface Hub, debajo de los tapones de montaje y ajústelos por completo con una llave hexagonal. No los apriete excesivamente.

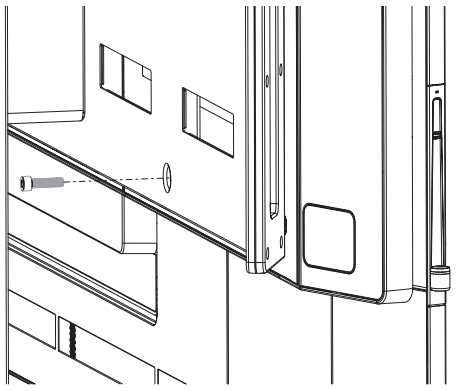

ADVERTENCIA: Levantamiento ergonómico

Para disminuir el potencial de lesiones relacionadas con levantamientos, siga las pautas de levantamiento ergonómico.

Prácticas recomendadas de la elevación ergonómica

Planee por anticipado. Asegúrese que todos los que levanten la pantalla conozcan el plan de levantamiento y su rol.
Determine si puede levantar la unidad. ¿Es muy pesada o muy incómoda?
Decida si necesita ayuda para levantarla.
Inspeccione el entorno para asegurarse de que no haya obstrucciones ni superficies resbalosas.
Asegúrese de que el equipo de levantamiento esté de acuerdo con el plan.
Levante aplicando fuerza en las piernas, no en la espalda.
Doble sus rodillas manteniendo la espalda recta.
Mantenga la unidad cerca de su cuerpo.
Centre el cuerpo sobre la unidad.
Mantenga los pies a la misma distancia que los hombros.
Levante recto hacia arriba y suavemente.
Mantenga el torso recto; no gire mientras levanta ni después de levantar la carga.
Para sujetar la unidad, coloque las manos en las ubicaciones correctas como se muestra a continuación.
Coloque lenta y suavemente la unidad sobre la base con la espalda derecha.
No suelte el panel de la pantalla hasta que esté seguro de que está correctamente colocado.

ADVERTENCIA: Para disminuir el riesgo de lesiones o daños al producto, solo utilice las ubicaciones de sujeción manual que se muestran a continuación para el Surface Hub 55". El levantamiento requiere un mínimo de dos personas.

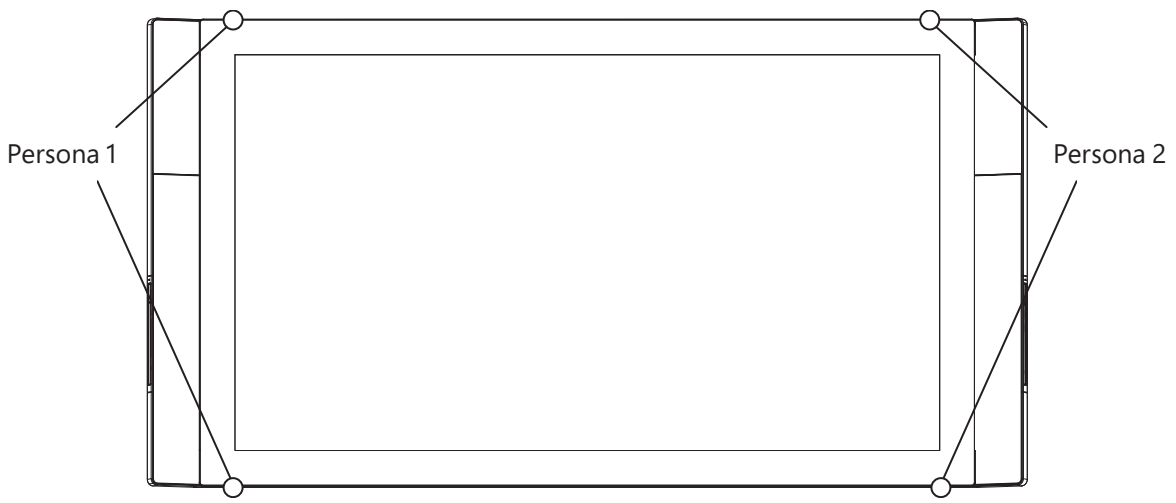

ADVERTENCIA: Para disminuir el riesgo de lesiones o daños al producto, solo utilice las ubicaciones de sujeción manual que se muestran a continuación para el Surface Hub 84". El levantamiento requiere un mínimo de cuatro personas.

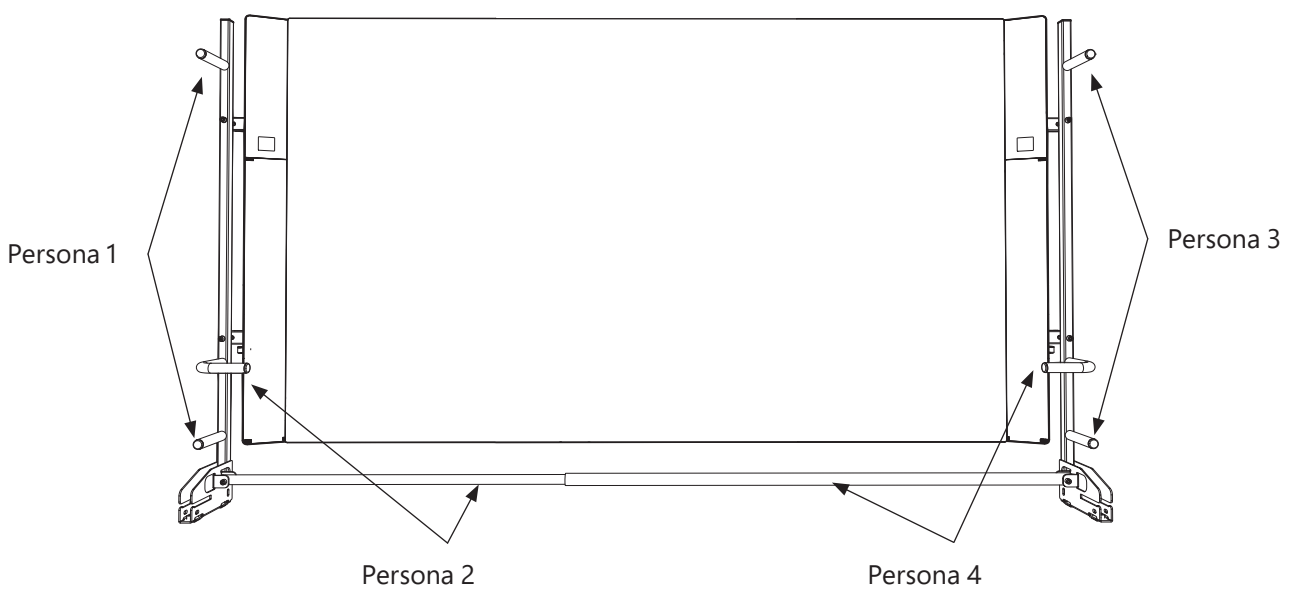

Paso 3: Quite las agarraderas de levantamiento (Surface Hub 84")

El Surface Hub 84" se envía con las agarraderas de levantamiento ya colocadas. Una vez que el Surface Hub esté montado, quite las agarraderas y consérvelas en caso de que alguna vez necesite sacar el Surface Hub de la base con rueditas.

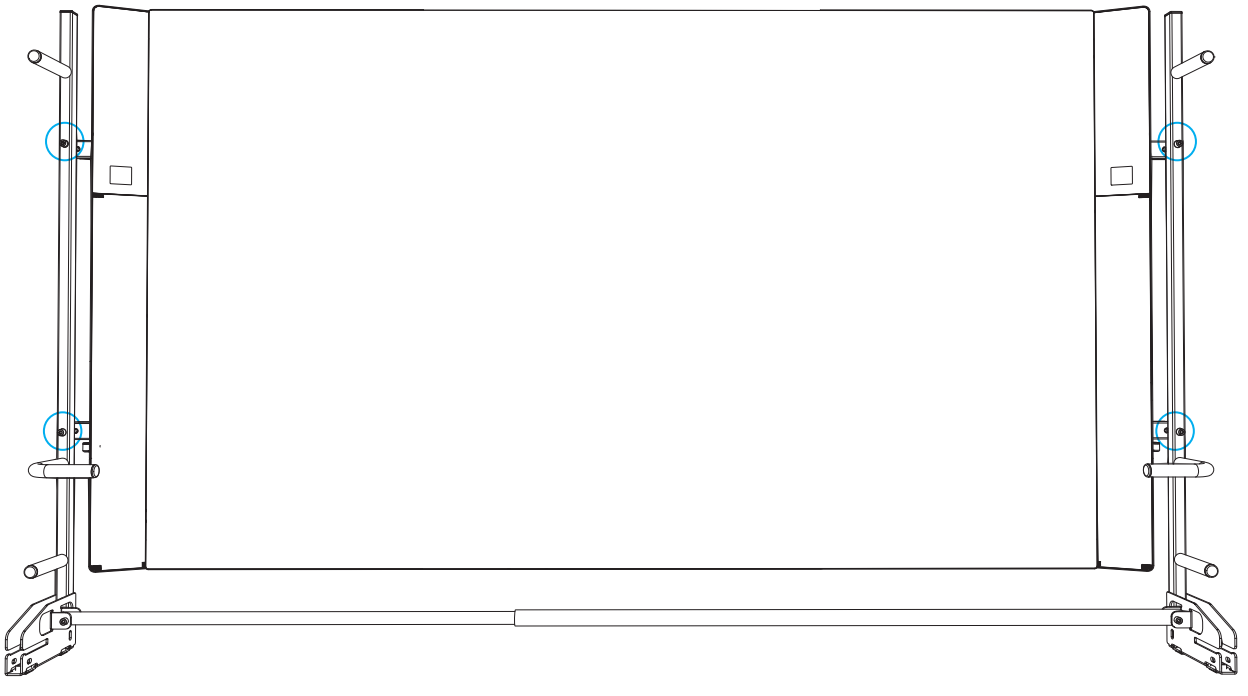

A. Quite los tornillos de las barras de montaje de la agarradera de levantamiento (consulte las imágenes a continuación).
   a. Con una llave hexagonal, desenrosque el tornillo que fija la agarradera al lado derecho.
   b. Mientras sujeta la barra de montaje derecha, desenrosque el tornillo que fija la agarradera al lado izquierdo.
   c. Aparte y almacene las agarraderas.

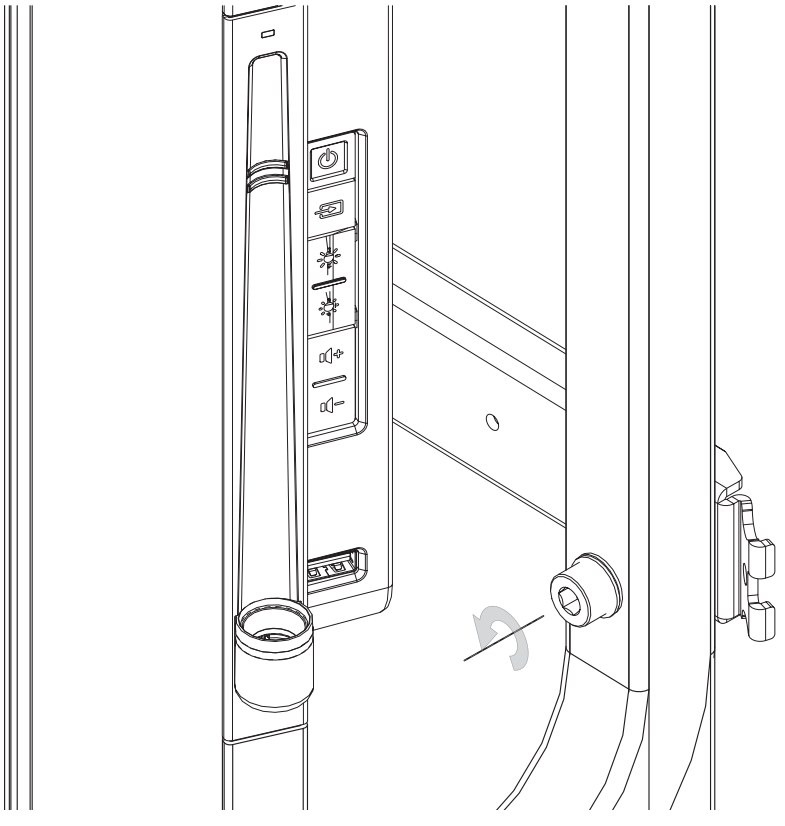

Cian K

B. Baje las palancas dentro de las barras de montaje de la agarradera de elevación, deslícelas hacia adentro del dispositivo y cierre las cubiertas de puerta de plástico (vea la imagen a continuación).

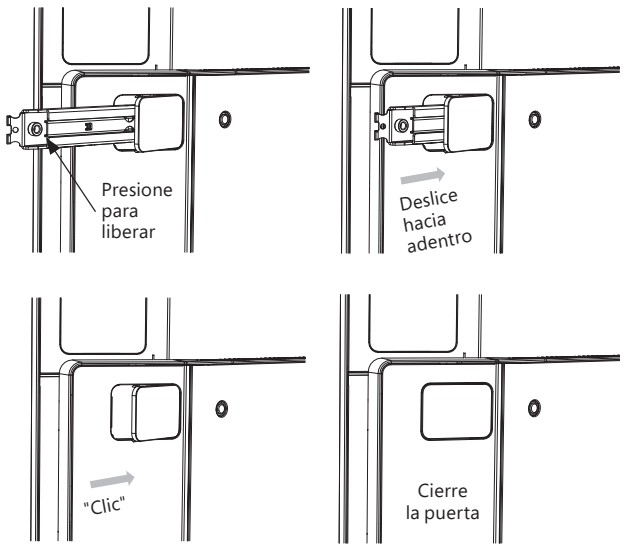

Paso 4: Conecte los cables y coloque la puerta de la columna

ADVERTENCIA: Recorrido del cableado

Para reducir los riesgos relacionados con el peligro de electrocución o tropiezo, asegúrese de que los cables tengan un recorrido de manera de evitar que se pueda apretarlos, aplastarlos, cortarlos o tropezar con ellos.

A. Conecte la electricidad, la red y todos los cables auxiliares al Surface Hub.
B. Coloque el interruptor de energía en "Encendido" (consulte la Guía de configuración en el kit de bienvenida).

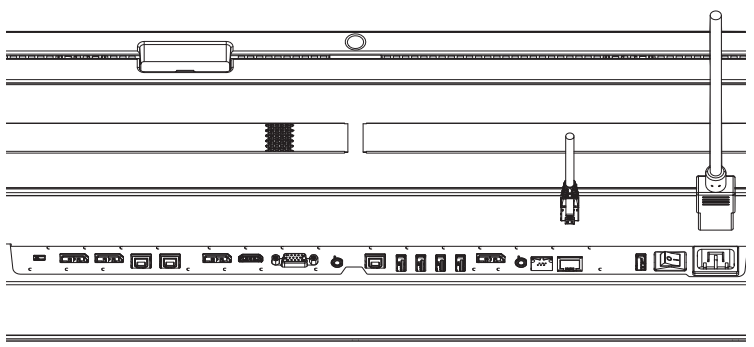

C. Deslice la puerta de la columna hasta su lugar en la base y asegúrese de que se activen los pestillos.

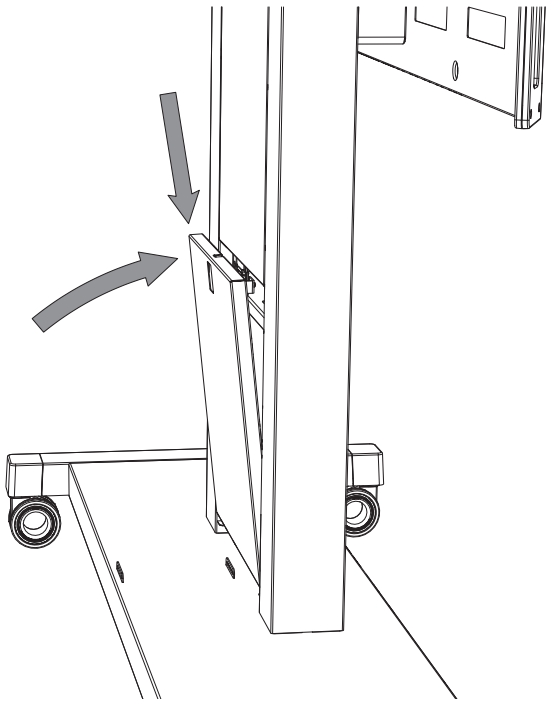

¿Cuáles son los próximos pasos?

El Surface Hub se encuentra montado y listo para ser configurado. Consulte la Guía de configuración en el kit de bienvenida.

GARANTÍA LIMITADA Y CONDICIONES DE SOPORTE TÉCNICO

La Garantía Limitada y las Condiciones de Soporte Técnico constituyen un contrato entre Microsoft Corporation y usted. Le rogamos que las lea atentamente. **AL ACEPTAR EL ENVÍO DEL MICROSOFT SURFACE HUB ADQUIRIDO DE UN VENDEDOR AUTORIZADO (EL "PRODUCTO DE HARDWARE") O AL ACEPTAR NUESTRO CUMPLIMIENTO DEL SOPORTE TÉCNICO DEL PRODUCTO DE HARDWARE, USTED ACEPTA ESTOS TÉRMINOS.**

A. GARANTÍAS. El Cliente tendrá derecho solamente a la cobertura de garantía que se indica a continuación. Esta garantía le otorga derechos legales específicos al Cliente. Asimismo, el Cliente puede que tenga derechos que varían según el país. Esta garantía se aplica en la medida que lo permita la legislación aplicable y salvo que esté restringida o prohibida por ley.

1. **Garantía de Hardware Limitada.** Microsoft garantiza que el Producto de Hardware funcionará sustancialmente de la forma descrita en la documentación del Producto de Hardware correspondiente durante un periodo de un año a partir del primer día del mes siguiente en el que el Cliente recibió el Producto de Hardware (el "Periodo de Vigencia de la Garantía Limitada de Hardware"). La Unidad de Disco Duro, el Lápiz y el Teclado (el "**Hardware de Intercambio Avanzado**") están sujetos a Intercambio Avanzado y tal como se define a continuación en la Sección B. El Cliente debe (i) enviar una notificación a Microsoft durante el Periodo de Vigencia de la Garantía Limitada de Hardware, y (ii) si así se solicita, proporcionar un comprobante de compra que incluya el número de serie del Producto de Hardware y la fecha de adquisición. Esta Garantía de Hardware Limitada solo se aplica si usted ha realizado el pago completo del Producto de Hardware y solo cubre los defectos que surgen como resultado del uso normal del Producto de Hardware.

SI LA LEGISLACIÓN DEL PAÍS DEL CLIENTE PROPORCIONA UNA GARANTÍA IMPLÍCITA, INCLUIDA UNA GARANTÍA IMPLÍCITA DE COMERCIABILIDAD O IDONEIDAD PARA UN PROPÓSITO GENÉRICO, LA DURACIÓN SE LIMITA AL PERIODO DE GARANTÍA ANTERIOR DE UN AÑO. Algunos países no permiten limitaciones en cuanto al periodo de vigencia de una garantía implícita, por lo que esta limitación puede no aplicarse a los Clientes en estos países.

Para los servicios de garantía que deben proporcionarse a un Producto de Hardware en el que se utilice montaje con soporte para pared, montaje con soporte para piso, soporte rodante o sujeciones diferentes de los proporcionados por Microsoft (es decir, cada uno considera un "Soporte de Terceros"), el Producto de Hardware debe ser accesible; puede desinstalarse y reinstalarse según corresponda y no debe haber sufrido ninguna alteración física relacionada con la selección y el uso de un Soporte de Terceros por parte del Cliente.

2. **Exclusiones de la Garantía.** Esta Garantía de Hardware Limitada no es de aplicación a (a) software, (b) Producto de Hardware o Hardware de Intercambio Avanzado dañado por negligencia del Cliente; abuso; accidente; circunstancias de fuerza mayor; uso indebido; mala utilización; voltaje de línea incorrecto o fluctuaciones de voltaje y sobretensiones; en caso de no seguir las instrucciones de funcionamiento; o instalación incorrecta (a no ser que la instalación la haya realizado Microsoft), (c) Producto de Hardware o Hardware de Intercambio Avanzado que se haya modificado o que tenga los precintos rotos, le falte el número de serie o lo tenga dañado; o (d) **daños o lesiones relacionados con una instalación o colocación indebida del soporte de pared al que está unido el Producto de Hardware** o con la selección y uso por parte del Cliente de cualquier Soporte de Terceros. En aras de la claridad, el Cliente es responsable de la instalación o colocación adecuada del montaje para pared al que se acople el Producto de Hardware, o de la selección y uso de cualquier Soporte de Terceros. La exclusión de la garantía contenida en el inciso (d) anterior no se aplica a daños o lesiones no relacionados con la instalación o colocación inadecuada del montaje para pared al que se acople el Producto de Hardware o con la selección y uso por parte del Cliente de cualquier Soporte de Terceros.

3. **Soporte Técnico para Software Limitado.** Microsoft proporcionará soporte técnico para software limitado durante un periodo de noventa (90) días a partir de que el Cliente reciba el Surface Hub. Para obtener ayuda con el software durante este periodo, abra un vale de servicio a través de http://www.surface.com/support y solicite ayuda con el software en cuestión.

4. **Exclusión de otras garantías.** La garantía expresa establecida en la Sección A es la única garantía expresa que se le otorga al Cliente y se proporciona en lugar de todas las demás condiciones y garantías expresas o implícitas (en caso de haberlas), incluida cualquiera creada por otra documentación, empaquetado o declaración. Ninguna otra persona, entre otros Microsoft y sus proveedores, otorga ninguna otra garantía o condición con respecto al Producto de Hardware o a la Garantía de Hardware Limitada Ninguna información (verbal o escrita) o sugerencia otorgada por Microsoft, sus representantes, proveedores o empleados creará una garantía o condición ni ampliará el ámbito de esta Garantía de Hardware Limitada establecida en la Sección A. Además, no hay garantía ni condición de titularidad, disfrute tranquilo o ausencia de infracción de derechos en el Producto de Hardware. Es posible que el Cliente goce de derechos superiores previstos en la legislación vigente en la jurisdicción del Cliente. Donde cualquier término de la Garantía de Hardware Limitada esté prohibido por dichas leyes, quedará nulo y sin efecto, pero el resto de la Garantía de Hardware Limitada permanecerá en plena fuerza y vigor.

B. SOPORTE TÉCNICO DEL PRODUCTO DE HARDWARE. Microsoft ofrece los siguientes tipos de soporte técnico para los Productos de Hardware. Es posible que algunos de los Servicios de Soporte Técnico los proporcione un contratista de Microsoft.

1. Instalación. Si el Cliente elige adquirir la instalación con el Producto de Hardware, ambas Partes acordarán la fecha de instalación. Antes de la fecha de instalación, Microsoft puede realizar una revisión de las instalaciones. Microsoft evaluará la ubicación donde se piensa realizar la instalación, la ubicación de la base de carga y el espacio disponible para mover el Producto de Hardware. Microsoft revisará las redes y la fuente de energía del Cliente. Si se realiza una revisión de las instalaciones, Microsoft proporcionará al cliente una valoración de las tareas necesarias para preparar las instalaciones del Cliente para una instalación adecuada del Producto de Hardware. En la fecha acordada para la instalación, un recurso de Microsoft acudirá a las instalaciones del Cliente. El recurso de Microsoft desempaquetará el Producto de Hardware, lo limpiará, lo examinará para ver si está dañado y lo instalará. El recurso de Microsoft encenderá el Producto de Hardware y probará las funcionalidades básicas.

2. Soporte Técnico de Intercambio Avanzado: para sustituir el Hardware de Intercambio Avanzado dañado (la Unidad de disco duro, el Lápiz o el Teclado), el Cliente deberá abrir un vale de servicio a través de http://www.surface.com/support y solicitar Soporte Técnico de Intercambio Avanzado para el Hardware de Intercambio Avanzado. Microsoft se pondrá en contacto con el Cliente para identificar y comprobar el defecto. En los casos en los que exista una posibilidad razonable de que los problemas los cause el Hardware de Intercambio Avanzado, Microsoft proporcionará piezas de sustitución del Hardware de Intercambio Avanzado equivalentes por correo a la dirección postal del registro del Cliente en un plazo de 3 días hábiles, a costo de Microsoft. El Cliente es el responsable de instalar las piezas de sustitución, empaquetar las piezas del Hardware de Intercambio Avanzado defectuosas en el mismo paquete en el que se recibieron las piezas del Hardware de Intercambio Avanzado y ponerse de acuerdo con Microsoft en un plazo de siete (7) días hábiles para devolver el Hardware de Intercambio Avanzado defectuoso a Microsoft. Microsoft pagará los gastos de envío. Si el Hardware de Intercambio Avanzado no se devuelve en un plazo de 10 días hábiles, será facturado al cliente de acuerdo con los precios actuales de Microsoft.

3. Reparación in situ. El Cliente debe abrir un vale de servicio a través de http://www.surface.com/support y solicitar Soporte Técnico de Reparación in situ para el Producto de Hardware. Un recurso de Microsoft se pondrá en contacto con el Cliente para acordar una fecha mutuamente para realizar el servicio. El recurso de Microsoft puede estar in situ en un plazo de 3 días hábiles. El recurso de Microsoft acudirá a las instalaciones del Cliente en la fecha y hora acordadas para revisar el Producto de Hardware.

4. Consulta y Resolución de Problemas. Para problemas distintos a los cubiertos por el Soporte Técnico para Software Limitado descrito en la Sección A(3), Microsoft proporcionará asesoramiento al Cliente por correo electrónico o teléfono durante el horario laboral normal [de lunes a viernes, de 8 a. m. a 8 p. m., EST] para que el Cliente pueda informar de los problemas y solicitar ayuda para usar el Producto de Hardware. Microsoft ayudará al Cliente en el diagnóstico de los problemas del Producto de Hardware. El Cliente reconoce y acepta que en la medida en la que la reparación o sustitución incluya costos que el Soporte Técnico de Intercambio Avanzado o el Soporte Técnico de Reparación in situ no cubran (entre otros, envío urgente), el Cliente será el responsable de estos costos.

5. Cooperación del Cliente: el Cliente acepta cooperar con Microsoft, lo que incluye, entre otros: (a) notificar inmediatamente a Microsoft cualquier defecto, error o funcionamiento incorrecto del Producto de Hardware o del Hardware de Intercambio Avanzado y enviarle a Microsoft la información necesaria para que pueda reproducir el error o el funcionamiento incorrecto del Producto de Hardware o del Hardware de Intercambio, así como las condiciones de funcionamiento en las cuales se descubrió el error o el funcionamiento incorrecto del Producto de Hardware o del Hardware de Intercambio; (b) instalar, si Microsoft lo solicita y de acuerdo con las directrices de seguridad del Cliente, una conexión de red que estará disponible para Microsoft para que resuelva los problemas, revise el uso del Cliente del software o para cualquier otro propósito razonable, e (c) informar a Microsoft de cualquier otro software o hardware no adquirido a Microsoft que se haya usado con el Producto de Hardware o el Hardware de Intercambio.

C. CONDICIONES DE SOPORTE TÉCNICO.

1. Durante el Periodo de Vigencia de la Garantía Limitada de Hardware, Microsoft proporciona Soporte de Devolución a Fábrica de acuerdo con las condiciones de las Secciones A y B.

2. En el caso de honorarios independientes debidos en el momento de la adquisición inicial de cada Producto de Hardware, el Cliente puede (1) agregar Soporte Técnico para la Instalación (2) agregar Soporte Técnico de Intercambio Avanzado o Soporte Técnico de Reparación in situ durante el Periodo de Vigencia de la Garantía Limitada de Hardware o (3) ampliar hasta dos años el Soporte Técnico de Intercambio Avanzado o el Soporte Técnico de Reparación in situ a partir del Periodo de Vigencia de la Garantía Limitada de Hardware.

3. Si Microsoft no puede reparar el Producto de Hardware defectuoso durante el Periodo de Vigencia de la Garantía Limitada de Hardware especificado anteriormente, se sustituirá el Producto de Hardware por otro equivalente. Cualquier Producto de Hardware de sustitución podrá ser nuevo o casi nuevo, siempre y cuando su funcionalidad sea por lo menos igual a la del Producto de Hardware que sustituye. El Producto de Hardware se cambiará de acuerdo con los términos de la Sección B.2. Si se requiere Reparación in situ, el recurso de Microsoft extraerá el Producto de Hardware existente y lo sustituirá por un Producto de Hardware equivalente. Es posible que sea necesario realizar varias visitas a las instalaciones para realizar el reemplazo del Producto de Hardware.

4. El Soporte Técnico para Productos de Hardware dependerá de la disponibilidad de recursos y materiales. Microsoft realizará todos los esfuerzos comercialmente razonables para poner a disposición los recursos y materiales disponibles.

5. La Consulta y Resolución de Problemas se proporciona junto con el Soporte Técnico in situ y de Intercambio Avanzado.

6. El Cliente es responsable de cualquier trabajo que sea necesario para preparar las instalaciones para la instalación del Producto de Hardware de Microsoft.

7. El Cliente es responsable de desechar los restos de los embalajes, conectar el Producto de Hardware a la red o conectar otros periféricos de hardware (p. ej., carcasas, impresoras, cámaras, etc.) y configurar las contraseñas necesarias.

8. Microsoft usará envío terrestre para enviar el Producto de Hardware al Cliente.

D. LIMITACIÓN Y EXCLUSIÓN DE RECURSOS E INDEMNIZACIONES. El Cliente puede recuperar de Microsoft y sus proveedores solo los daños directos hasta por el importe que pagó. A menos que se disponga lo contrario en cualquier legislación local que se aplique al Cliente, este no podrá obtener indemnización alguna por ningún daño, incluidos los daños consecuenciales, especiales, indirectos o incidentales, ni tampoco por lucro cesante.

Esta limitación se aplica a

• Cualquier cuestión relacionada con el Producto de Hardware o Garantía de Hardware Limitada;

• Soporte Técnico del Producto de Hardware; y

• Reclamaciones por incumplimiento de contrato, incumplimiento de garantías o condiciones, responsabilidad objetiva, negligencia u otra responsabilidad extracontractual en la medida que lo permita la legislación aplicable.

Asimismo, también se aplicará incluso si Microsoft conocía o debería haber conocido la posibilidad de que se produjesen dichos daños. También pueden producirse situaciones en las que la limitación o exclusión precedente no pueda aplicarse al Cliente porque su jurisdicción no admite la exclusión o limitación de daños incidentales, consecuenciales o de otra índole.

E. TÉRMINOS ESPECÍFICOS DE CADA REGIÓN.

1. AUSTRALIA. En Australia, el Producto de Hardware incluye garantías que no se pueden excluir conforme a la Ley de protección al consumidor de Australia. Puede que el Cliente tenga derecho a que le sea sustituido o reembolsado el producto en caso de un error importante y a recibir una indemnización por cualquier otra pérdida o daño razonablemente previsible. Puede que el Cliente también tenga derecho a que el Producto de Hardware se repare o reemplace si no tiene una calidad aceptable, aunque el error no se considere un error importante. En Australia, además de esta garantía, el Producto de Hardware reparado o reemplazado puede incluir garantías legales para el consumidor de acuerdo con la Ley de protección al consumidor de Australia que pueden proporcionar al Cliente una garantía legal mayor.

2. ARABIA SAUDÍ Y EMIRATOS ÁRABES UNIDOS. Sin perjuicio a ninguna garantía legal a la que el Cliente tenga derecho de acuerdo con la legislación local aplicable al Cliente, a no ser que dicha legislación proporcione una vigencia mayor, Microsoft ofrece esta Garantía durante un periodo de un (1) año gregoriano a partir del primer día del mes posterior a la recepción por parte del Cliente del Producto de Hardware.

F. ESTIPULACIONES VARIAS.

1. Contrato completo. El presente documento constituye el Contrato completo entre las partes con respecto al asunto del mismo, y sustituye o anula cualquier otra comunicación anterior o actual. Cualquiera de los términos y condiciones mantenidos por el Cliente o sus filiales o contenidos en cualquier pedido de adquisición no se aplicarán. Este Contrato puede modificarse solo por escrito y si lo firman ambas partes.

2. Avisos de propiedad intelectual. Microsoft Corporation es una marca registrada o marca comercial de Microsoft Corporation en EE. UU. y/o en otros países.

3. Legislación Aplicable. La interpretación de este Contrato se regirá por la legislación del Estado de Washington, que se aplicará a las reclamaciones por incumplimiento del mismo, con independencia de conflictos de principios legales. Para el resto de reclamaciones, será aplicable la legislación de su estado de residencia, incluidas las reclamaciones en virtud de las leyes estatales en materia de protección del consumidor, competencia desleal y responsabilidad extracontractual.

4. Terminación. Cualquiera de las Partes puede terminar este Contrato si la otra Parte incumple de hecho o por omisión cualquier obligación y tal incumplimiento no es subsanado antes de 30 días a partir de la notificación del incumplimiento. Usted acepta pagar todos los honorarios de los Servicios de Soporte Técnico realizados y los gastos incurridos antes de la terminación. Las cláusulas relativas a la confidencialidad, la ausencia de garantías, limitación de responsabilidad, terminación y otras disposiciones de este Contrato, continuarán vigentes tras la caducidad o terminación del mismo.

5. Validez. Esta garantía solo es válida en los países siguientes: Estados Unidos, Canadá, Emiratos Árabes Unidos, Arabia Saudí, Qatar, Israel, Australia, Nueva Zelanda, Singapur, Japón, Reino Unido, Francia, Alemania, Italia, España, Suecia, Noruega, Países Bajos, Suiza, Dinamarca, Bélgica, Austria, Finlandia, Irlanda, Portugal, Luxemburgo y Rusia.

Microsoft Surface Hub
Rolplatformmontage- en installatiehandleiding (55”/84”)

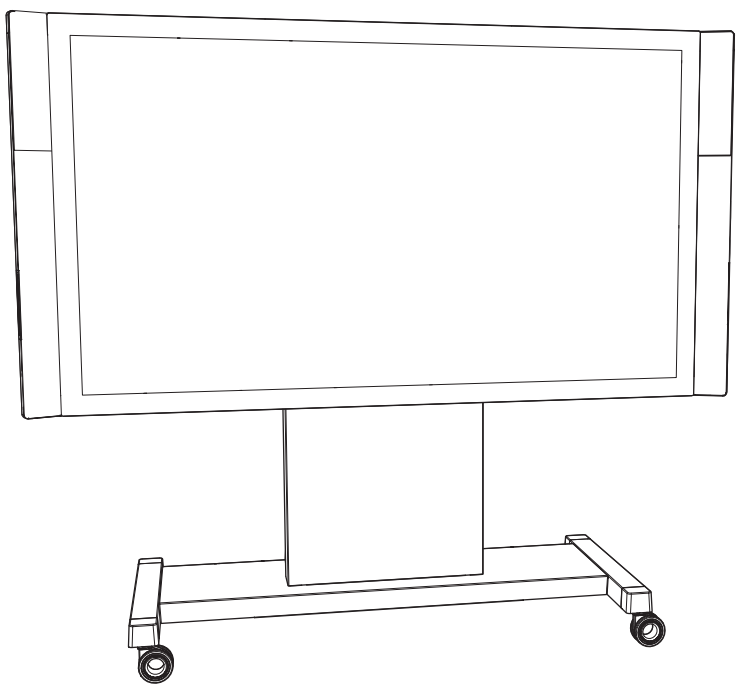

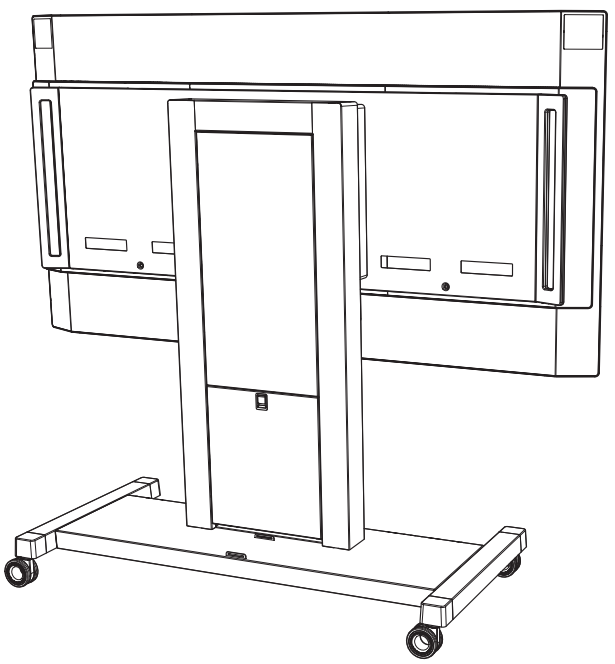

Belangrijke veiligheidswaarschuwingen

Voordat u de Microsoft Surface Hub monteert en installeert op het rolplatform, leest u eerst deze belangrijke veiligheidswaarschuwingen.

Dit symbool duidt berichten over veiligheid en gezondheid aan in deze apparaathandleiding

WAARSCHUWING: Lees de informatie over veiligheid en gezondheid

Lees deze handleiding voor belangrijke informatie over veiligheid en gezondheid. Bewaar alle gedrukte handleidingen voor later gebruik. Als u de instructies niet opvolgt en dit product niet goed installeert, gebruikt en onderhoudt, loopt u een grotere kans op ernstig letsel of overlijden, of schade aan het apparaat of de apparaten. Ga voor een online versie van deze handleiding en aanvullende ondersteuning en informatie over veiligheid en gezondheid naar: www.surface.com/support/surface-hub.

WAARSCHUWING: Installatiedeskundigen – kennis

Onjuiste omgang met of installatie van het apparaat kan letsel of de dood tot gevolg hebben. Zorg ervoor dat de installatie wordt uitgevoerd door personen die de installatie-instructies hebben gelezen en deze hebben begrepen voordat ze beginnen met de installatie, om risico’s gerelateerd aan onjuiste installatie te vermijden. Als u niet over de benodigde apparatuur of expertise beschikt, raadpleeg dan een professionale installateur.

WAARSCHUWING: Minimumaantal installateurs

Om het risico van letsel te vermijden, zijn er voor de 55” Microsoft Surface Hub minimaal twee personen en voor de 84” Microsoft Surface Hub minimaal vier personen nodig om de installatie uit te voeren.

WAARSCHUWING: Behandeling en voorbereiding van locatie

Probeer niet om het apparaat met minder dan het vereiste aantal personen te installeren. Houd het apparaat rechtop om het risico van letsel vanwege de omvang en het gewicht van het apparaat te verkleinen. Als u het apparaat op de bevestiging plaatst, zorg er dan voor dat het er goed op staat voordat u het loslaat. Houd het gebied waar u het apparaat in elkaar zet vrij van verpakkingsmaterialen. Verwijder alle materialen na elke stap.

WAARSCHUWING: Aangeduide belastingscapaciteit

Rolplatformen hebben een aangeduide belastingscapaciteit. Overschrijd nooit de aangeduide belastingscapaciteit van het rolplatform, om het risico van persoonlijk letsel, overlijden of beschadiging van het apparaat te verkleinen. Raadpleeg het gedeelte met specificaties voor gewichten en belastingscapaciteiten.

WAARSCHUWING: Gevaar van omvallen en vallen

Het rolplatform is ontworpen om het gewicht van het apparaat te dragen. Laat niemand op het apparaat leunen om het risico van letsel of overlijden te verkleinen. Laat niets anders dan het aangeduide apparaat ophangen.

WAARSCHUWING: Voer zelf geen reparaties of aanpassingen uit

Monteer de standaardcomponenten uitsluitend met de door Microsoft meegeleverde schroeven, zoals getoond in de lijst met onderdelen. Probeer het product of de accessoires niet uit elkaar te halen, te openen, te onderhouden of aan te passen. Als u dit wel doet, loopt u het risico dat u een elektrische schok krijgt of ander letsel oploopt. Elk bewijs van een poging tot het openen en/of wijzigen van dit apparaat, waaronder afkrabben, doorboren of verwijderen van labels, maakt de beperkte garantie ongeldig. Let op alle waarschuwingen en volg alle instructies.

WAARSCHUWING: Locatie stopcontact

Zorg ervoor dat er een geschikt stopcontact is binnen het bereik van het netsnoer dat bij de Surface Hub is geleverd, om risico’s gerelateerd aan elektrische schokken te verkleinen. Gebruik geen verlengsnoeren, of een ander netsnoer dan dat met het scherm is meegeleverd.

WAARSCHUWING: Voordat u begint

Controleer of alle juiste hardware en onderdelen zijn geleverd volgens de onderdelenlijst, voordat u het montage- en installatieproces begint om het risico van onjuiste installatie te minimaliseren. Gebruik nooit andere hardware dan die door Microsoft is geleverd en specifiek voor dit product is ontworpen.

WAARSCHUWING: Juiste installatieomgeving

Om risico's die de omgeving kunnen opleveren te vermijden, mag het apparaat alleen binnenshuis worden geïnstalleerd.

- Plaats het apparaat niet in de buurt van extreme hittebronnen of hete stoom, of waar het waarschijnlijk is dat er condensatie optreedt, zoals in de buurt van airconditioningsystemen.
- Plaats het apparaat niet op een constructie die gevoelig is voor trillingen of bewegingen.
- Plaats het apparaat niet zodanig dat de ventilatieopeningen worden geblokkeerd. Zorg dat er juiste ventilatie mogelijk is volgens de specificaties van het apparaat.
- Installeer het apparaat niet in gebieden met potentieel explosiegevaar. Deze gebieden worden vaak, maar niet altijd, aangegeven en kunnen bijvoorbeeld tankopslagstations zijn, zoals benedendeks op schepen, plaatsen voor de overslag of opslag van brandstoffen of chemicaliën, of plaatsen waar de lucht chemicaliën of kleine deeltjes bevat, zoals graanstof of metaalpoeders. In deze gebieden mag het apparaat niet worden gebruikt. In dergelijke gebieden kunnen vonken ontstaan die weer een explosie of brand kunnen veroorzaken.

WAARSCHUWING: Gevaar van beknelling

Kijk bij het monteren van de standaard en het installeren van het apparaat uit dat uw vingers niet bekneld raken.

WAARSCHUWING: Verstikkingsgevaar

Dit apparaat of de onderdelen ervan kunnen kleine onderdelen bevatten, die bij kinderen tot 3 jaar verstikkingsgevaar opleveren. Houd kleine onderdelen uit de buurt van kleine kinderen.

WAARSCHUWING: Kleine kinderen

Dit apparaat en de bijbehorende accessoires zijn geen speelgoed. Laat kinderen er niet mee spelen, om het risico van letsel, overlijden of productbeschadiging te verkleinen. Laat kinderen nooit op het apparaat of het bijbehorende platform klimmen of er aan hangen.

WAARSCHUWING: Neerleggen van kabels

Zorg ervoor dat de kabels zodanig worden neergelegd dat ze niet kunnen worden bekneld, geplet of doorgesneden of dat er over kan worden gevallen, om risico's van een elektrische schok of gevaar van vallen te verkleinen.

WAARSCHUWING: juist vervoer—omvallen

Doe als volgt om het risico van letsel of beschadiging van het product door omvallen of losraken van het platform tijdens het vervoer van Microsoft Surface Hub op het platform te verkleinen:

- Gebruik uitsluitend de door Microsoft geleverde standaard dat specifiek is voor het schermmodel dat u hebt.
- Laat nooit iemand op het scherm leunen of er zware voorwerpen op plaatsen.
- Koppel, voordat u het apparaat gaat verplaatsen, het netsnoer en andere kabels los.
- Verplaats de standaard met beeldscherm altijd met twee volwassenen.
- Duw de standaard alleen met de aangeduide handgrepen of til het daaraan op en duw of til nooit rechtstreeks aan de Microsoft Surface Hub.
- Vermijd het duwen tegen of tillen aan het scherm terwijl het scherm aan de standaard hangt.
- Alleen volwassenen mogen Microsoft Surface Hub en de bijbehorende standaard verplaatsen.
- Verplaats de Microsoft Surface Hub en de bijbehorende standaard langzaam.
- Oefen wat kracht uit vanaf de smalle kant, niet vanaf de brede kant.
- Duw altijd ongeveer in het midden van het apparaat. Oefen nooit kracht uit op de bovenkant.
- Duw altijd tegen de standaard. Trek er niet aan.
- Wees voorzichtig en verplaats het apparaat langzaam op hellingen.
- Laat de standaard nooit onbewaakt achter op of in de buurt van een helling.

WAARSCHUWING: zorg ervoor dat de schroeven stevig zijn vastgedraaid

Zorg ervoor dat alle schroeven stevig zijn vastgedraaid volgens de hieronder getoonde opgegeven torsiewaarden, om het risico te vermijden dat het product valt. Draai de schroeven niet te vast omdat dit schade kan veroorzaken en de hangkracht kan verzwakken.

Uitleg van veiligheidssymbolen om het risico van omvallen te verkleinen

Model	Betekenis
	Sta niet toe dat kinderen onder de 16 jaar de standaard verplaatsen. Alleen volwassenen mogen de standaard verplaatsen. Gebruik alleen de handgrepen om deze eenheid te verplaatsen.
	Duw tegen de smalle zijde, niet tegen de voorkant. Duw altijd rond het midden van het apparaat.
	Oefen nooit kracht uit op de bovenkant.
	Duwen, niet rollen.

In deze handleiding worden de stappen uiteengezet voor het monteren van de rollende standaarden voor de 55" Surface Hub en 84" Surface Hub. Voor het monteren van deze standaard zijn twee personen nodig. Zorg ervoor dat u, voordat u begint, over alle componenten uit de onderdelenlijst beschikt.

BELANGRIJK: Vermijd schade aan uw apparaat. Als de 55" Surface Hub niet wordt ondersteund door het bevestigingssysteem, dan mag het apparaat alleen worden ondersteund aan de onderkant ervan. Laat het apparaat alleen op zijn onderkant rusten en ondersteun het, zodat het apparaat rechtop blijft staan. Als de 84" Surface Hub niet wordt ondersteund door het bevestigingssysteem dan mag het apparaat alleen worden ondersteund aan de tilhandgrepen. Plaats geen enkel apparaat aan de voor- of achterkant, bovenop of aan de zijkanten van het apparaat.

Specificaties

Model	Gewicht apparaat	Gewicht standaard	Gewicht handgreep	Aangeduide belastingscapaciteit
55" Surface Hub	47,6 kg	123 kg	N.v.t.	170 kg
84" Surface Hub	113,4 kg	123 kg	14 kg	249,4 kg

Vereiste gereedschappen (niet meegeleverd)

#2 Kruiskopschroevendraaier

5mm-inbussleutel (alleen voor de 55")

6mm-inbussleutel (alleen voor de 84")

Momentsleutel met 5 mm- en 6 mm-inbusbits

13 mm-contactdoos

Schaar

K PMS 185 C

Onderdelenlijst

De afbeeldingen zijn niet op schaal

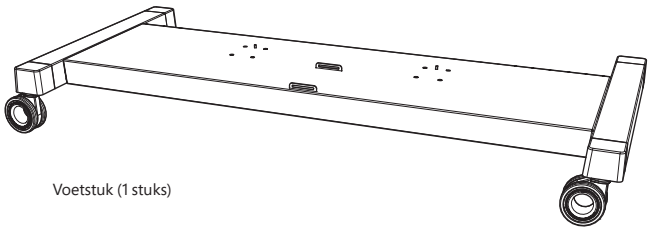

Voetstuk (1 stuks)

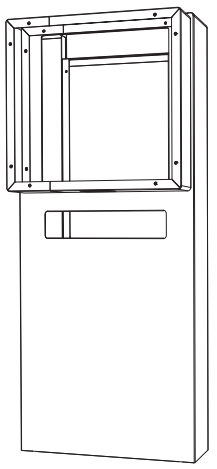

Kolom
(1 stuk)

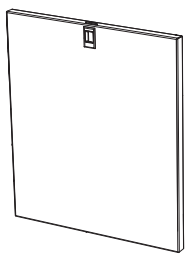

Kolomdeur
(1 stuk)

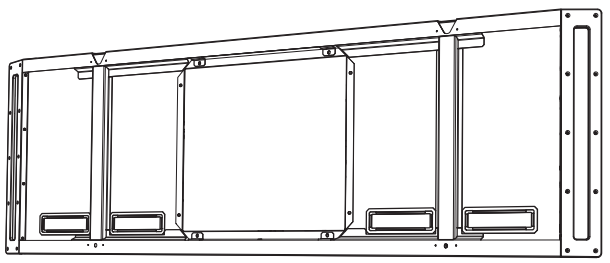

Bevestigingsstuk beeldscherm
(1 stuk)

M8-borgmoeren (8 stuks)
Voetstukmoeren
Torsie: 23-25 Nm (17-18,5 ft-lbs.)

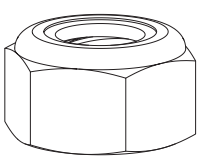

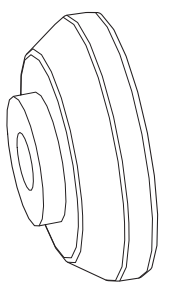

Pucks (2 stuks)
Puckschroeven

M6 x 12 mm
Kolomschroeven
55" apparaat (6 stuks)
84" apparaat (8 stuks)
Torsie: 6-8 Nm (4,4-5,9 ft-lbs.)

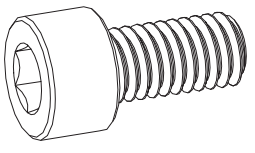

20mm-schroeven (2 stuks)
Puckschroeven
Torsie:
M6 (55" apparaat): 6-8 Nm
(4,4-5,9 ft-lbs.) M8 (84" apparaat):
15-17 Nm (11-12,5 ft-lbs.)

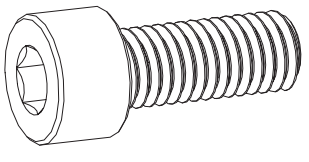

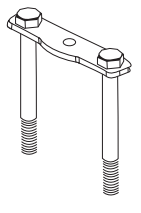

Stutplaten (4 stuks)
Kolomschroeven

35mm-schroeven (2 stuks)
Borgschroeven
Torsie:
M6 (55" apparaat): 6-8 Nm
(4,4-5,9 ft-lbs.) M8 (84" apparaat):
15-17 Nm (11-12,5 ft-lbs.)

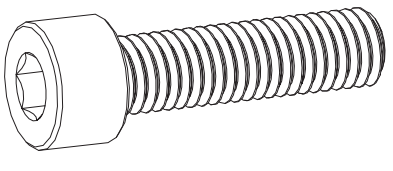

Installatie- en montage-instructies

Stap 1: Monteer het platform

A. Bevestig de kolom op het voetstuk.
   a. Verwijder de kolomdeur en leg deze opzij.
   b. Plaats het voetstuk met de wielen op de vloer en blokkeer de wielen om te voorkomen dat het platform zich verplaatst terwijl u het monteert.
   c. Plaats de uitlijningsgaten aan de onderkant van de kolom op de uitlijningspennen in het midden van het voetstuk.
   Opmerking: Houd het voetstuk vanuit deze stand op zijn plek totdat de kolom stevig vastzit.

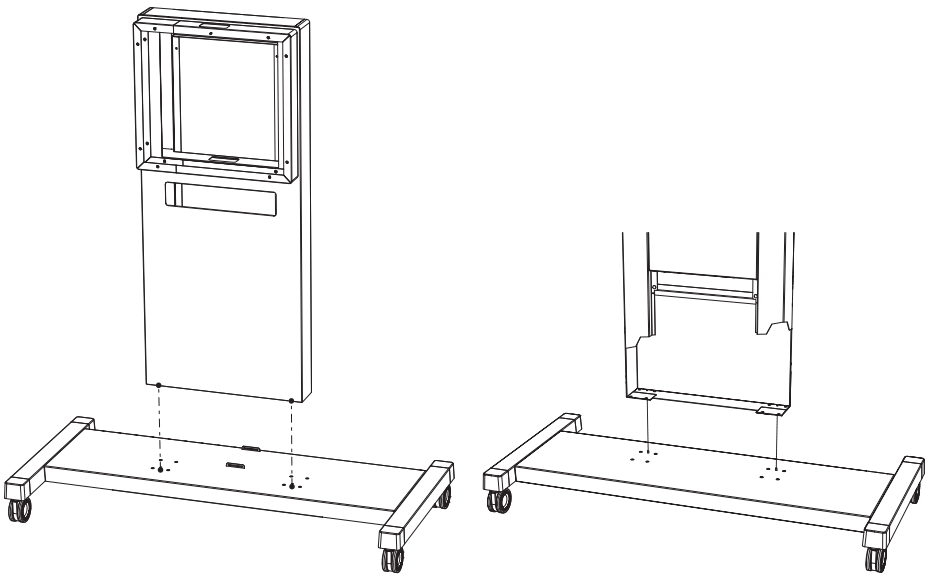

d. Schuif de voetstuksteunen door de gaten in de onderkant van het voetstuk en door de basiseenheid heen.

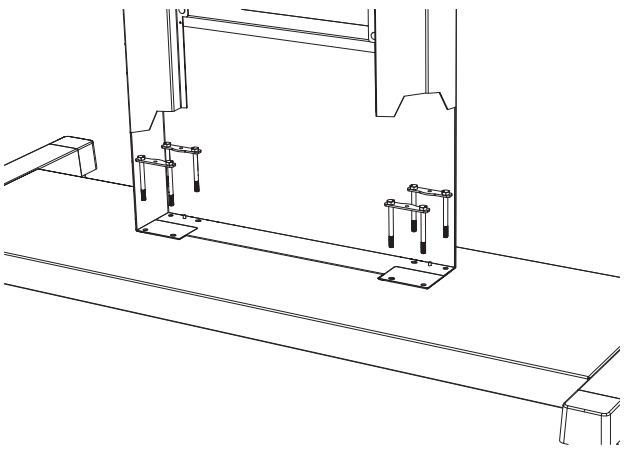

e. Schroef de voetstukmoeren losjes van onderen uit op de voetstuksteunen vast.
f. Zodra u de moeren op alle voetstuksteunen hebt geplaatst, draait u alle moeren volledig vast.
Opmerking: Draai ze niet te vast.

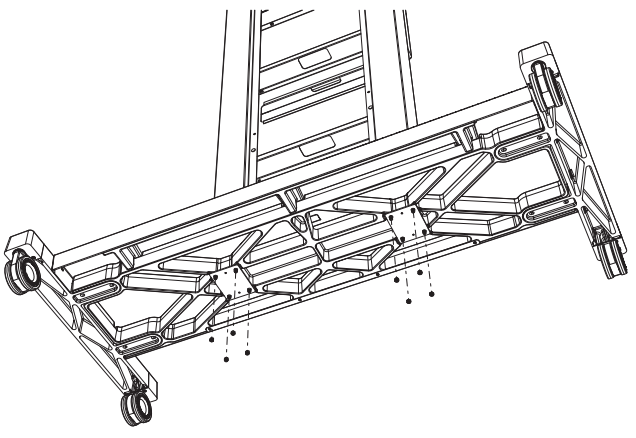

B. Bevestig het schermbevestigingselement op het voetstuk.
   a. Plaats het middelste gat van de bovenkant van de basiseenheid op de uitlijningspin aan de bovenkant van het voetstuk.
   b. Zorg ervoor dat de schroefgaten op het schermbevestigingselement zijn uitgelijnd met de schroefgaten op de kolom. Steek de kolomschroeven in de gaten en draai ze losjes vast met een inbussleutel.
   c. Zodra u alle schroeven hebt geplaatst, draait u ze volledig vast. Draai de schroeven niet te vast.

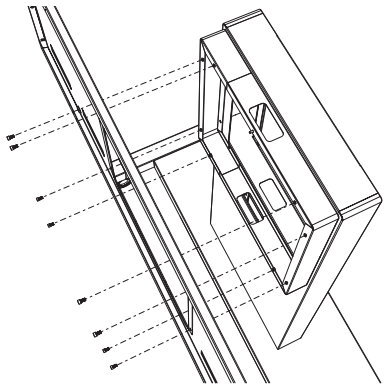

Stap 2: Bevestig de bevestigingspucks en hang de Surface Hub op de rolstandaard

A. Zoek op de achterkant van de Surface Hub de bevestigingsschroefgaten.
B. Gebruik de 20mm puckschroeven om de bevestigingspucks aan de achterkant van de Surface Hub te bevestigen.
C. Draai de schroeven volledig vast. Draai de schroeven niet te vast.

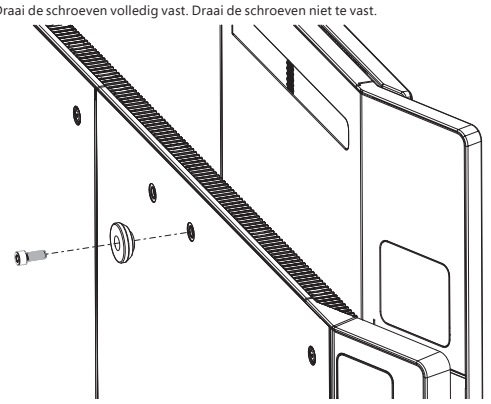

Opmerking: Zorg ervoor dat de wielen van de basiseenheid zijn geblokkeerd voordat u de Surface Hub optilt.

D. Hang de Surface Hub op de schermbevestiging.
   a. Til de Surface Hub op met de achterkant naar de schermbevestiging gericht, en lijn de bevestigingspucks uit met de sleuven op de schermbevestiging.
   b. Laat de Surface Hub **VOORZICHTIG** zakken totdat de bevestigingspucks stevig in de sleuven zitten.
   c. Zodra de pucks vast zitten, wordt de Surface Hub ondersteund door het rolplatform.

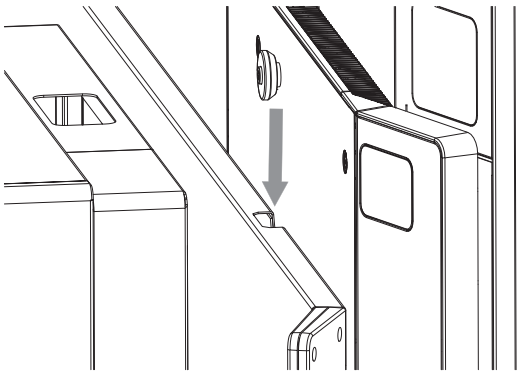

E. Schroef de 35 mm borgschroeven in de bevestigingsgaten op de basiseenheid van de Surface Hub, onder de bevestigingspucks, en draai ze volledig vast met een inbussleutel. Draai de schroeven niet te vast.

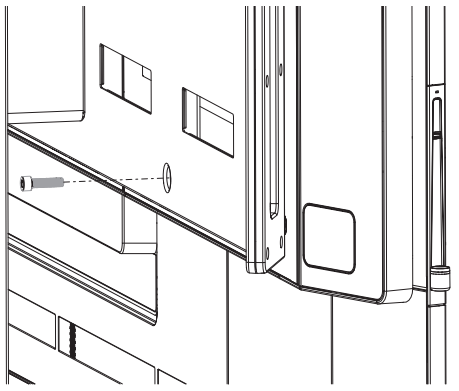

WAARSCHUWING: Ergonomisch tillen

Volg goede ergonomische tilrichtlijnen om het risico van aan tillen gerelateerd letsel te verkleinen.

Richtlijnen ergonomisch tillen

Plan vooruit. Zorg ervoor dat iedereen die meetilt aan het scherm het tilplan en zijn rol kent.
Bepaal of u het onderdeel kunt optillen. Is deze te zwaar of te ingewikkeld?
Bepaal of u hulp nodig heeft bij het tillen.
Controleer de omgeving op obstakels en een gladde ondergrond.
Zorg ervoor dat het team van tillers het eens is over het plan van aanpak.
Til vanuit uw benen en niet vanuit uw rug.
Buig door uw knieën en houd uw rug recht.
Houd het onderdeel dicht bij uw lichaam.
Centreer uw lichaam boven het onderdeel.
Houd uw voeten op schouderbreedte van elkaar.
Til langzaam recht omhoog.
Houd uw borstkas recht, draai deze niet tijdens het tillen of nadat u de eenheid hebt opgetild.
Houd het apparaat vast aan de juiste handgreeplocaties zoals hieronder getoond.
Plaats de eenheid langzaam en voorzichtig met een rechte rug op het platform.
Laat het scherm pas los als u zeker weet dat het correct is geplaatst.

WAARSCHUWING: Gebruik alleen de handgreeplocaties zoals hieronder getoond voor de 55" Surface Hub om het risico van letsel of productbeschadiging te verkleinen. Voor het tillen zijn minimaal twee personen nodig.

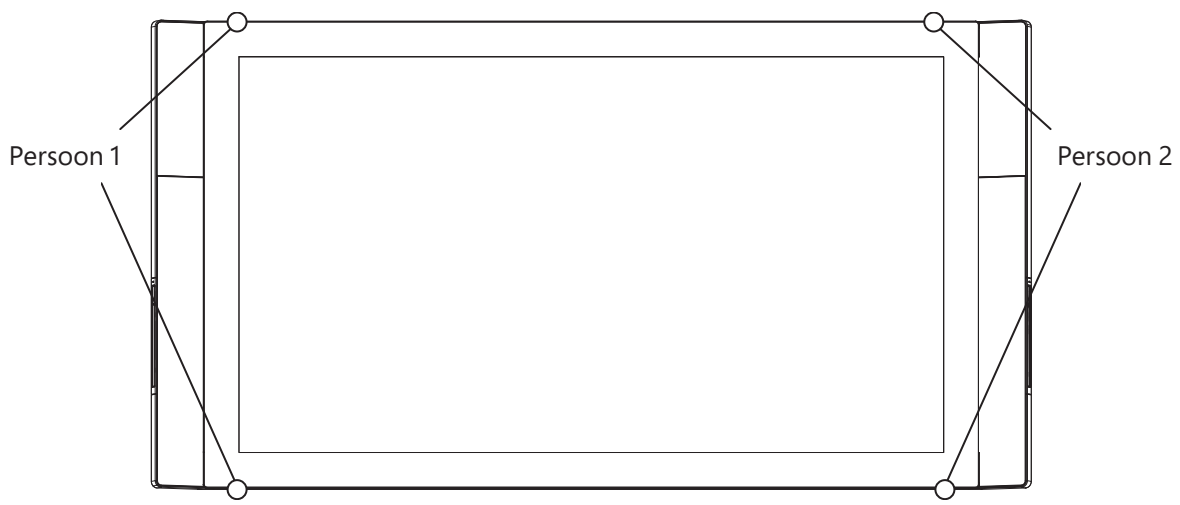

WAARSCHUWING: Gebruik alleen de handgreeplocaties zoals hieronder getoond voor de 84" Surface Hub om het risico van letsel of productbeschadiging te verkleinen. Voor het tillen zijn minimaal vier personen nodig.

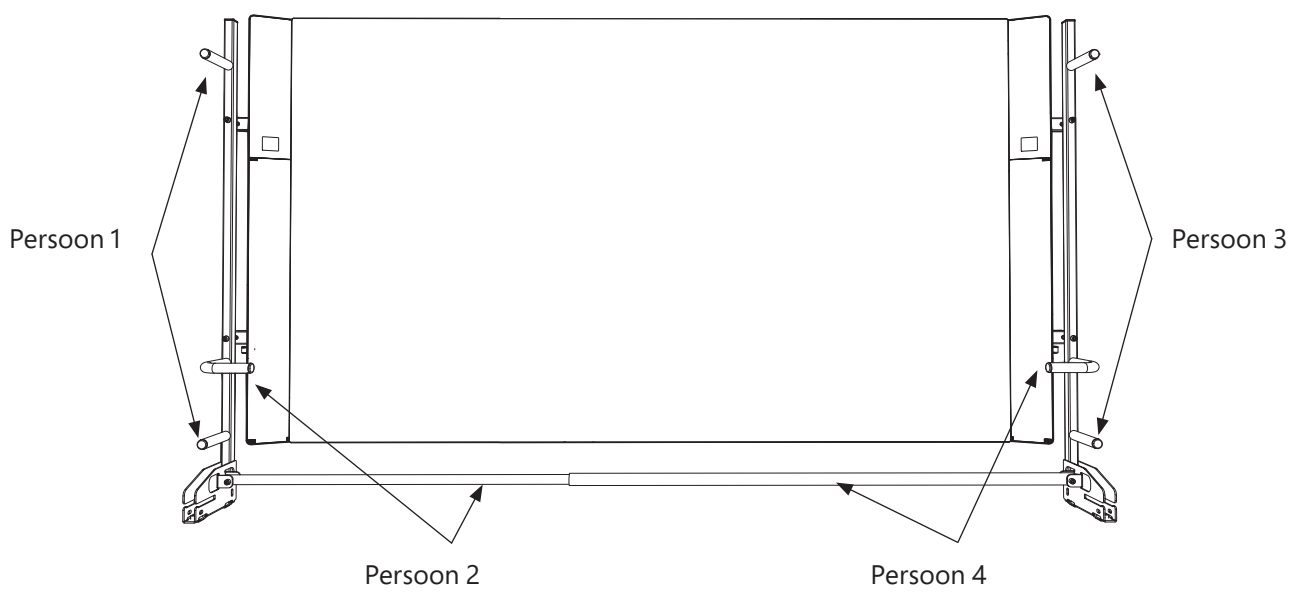

Stap 3: Verwijder de tilhandgrepen (alleen voor de 84” Surface Hub)

De 84” Surface Hub wordt geleverd met de tilhandgrepen reeds bevestigd. Zodra de Surface Hub is bevestigd, verwijdert u de handgrepen en bewaart u ze in geval u de Surface Hub ooit weer van het rolplatform moet halen.

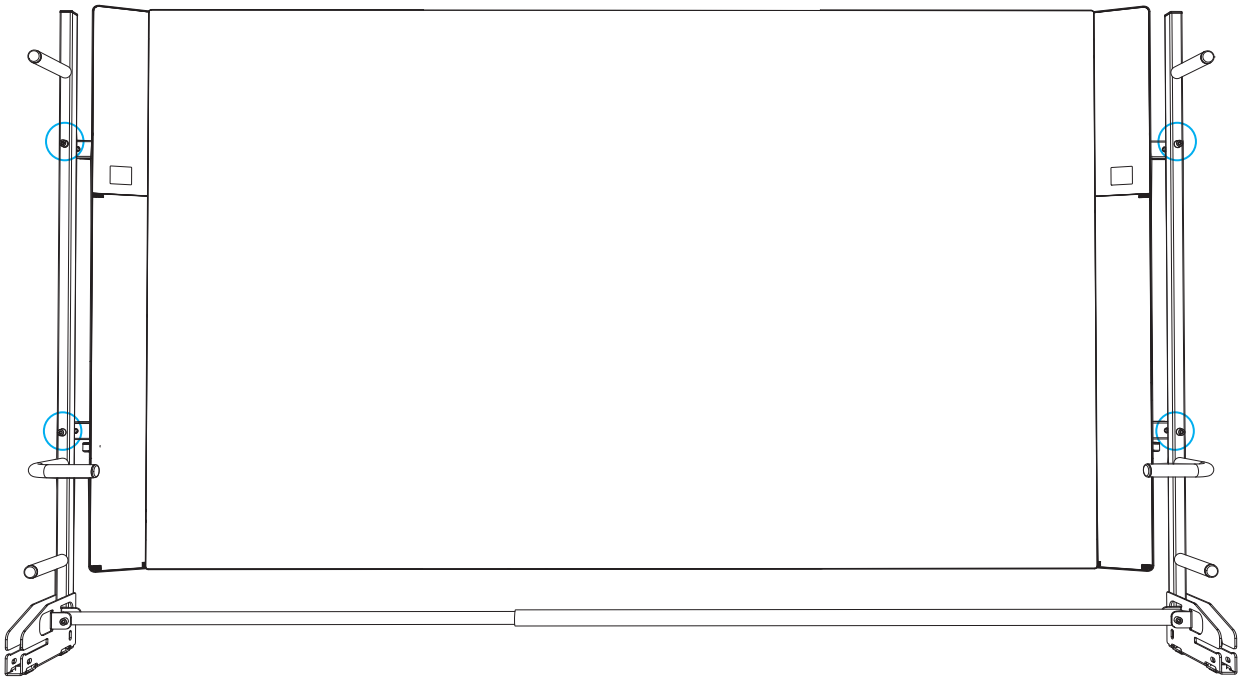

A. Verwijder de schroeven uit de bevestigingsstangen van de tilhandgrepen (zie onderstaande afbeeldingen).
   a. Maak de schroef waarmee de handgreep aan de rechterkant vastzit los met behulp van de inbussleutel.
   b. houd de rechterbevestigingsstang vast en schroef de schroef waarmee de handgreep aan de linkerkant vastzit los.
   c. leg de handgrepen opzij en bewaar ze.

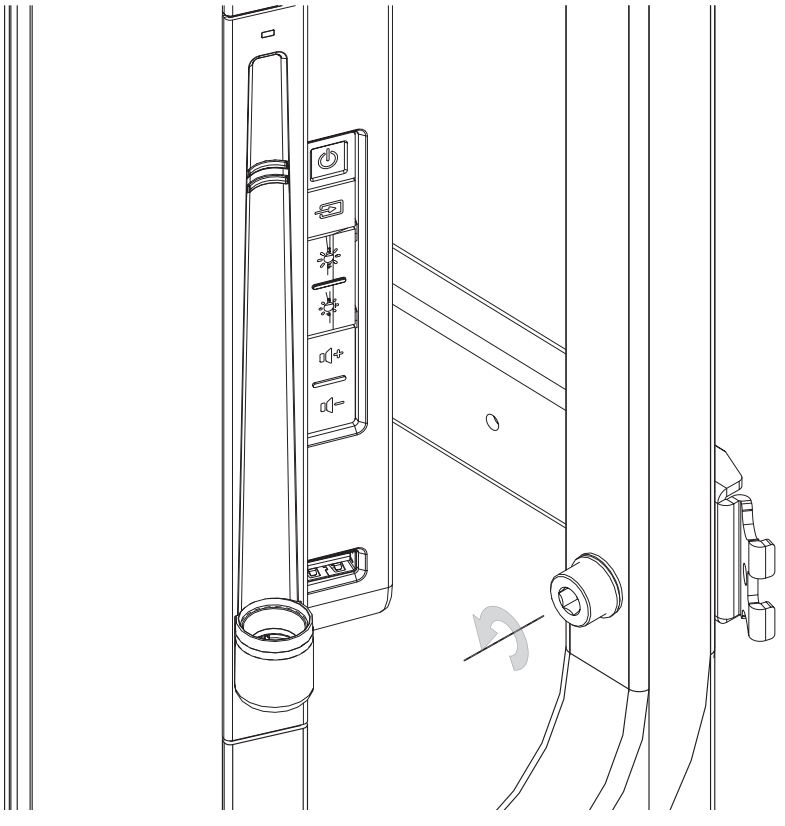

Cyaan K

B. Druk de hendels binnenin de bevestigingsstangen van de tilhandgrepen in, schuif ze in het apparaat en sluit de plastic deurdeksels (zie onderstaande afbeelding).

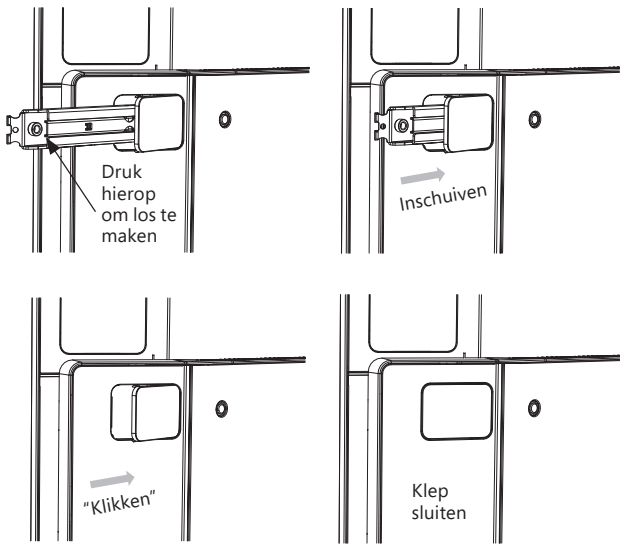

Stap 4: sluit de kabels aan en bevestig de deur van het voetstuk

⚠ WAARSCHUWING: Neerleggen van kabels

Zorg ervoor dat de kabels zodanig worden neergelegd dat ze niet kunnen worden bekneld, geplet of doorgesneden of dat er over kan worden gevallen, om risico's van een elektrische schok of gevaar van vallen te verkleinen.

A. Sluit de stroom, het netwerk en alle aanvullende kabels op de Surface Hub aan.
B. Zet de stroomschakelaar op "Aan" (zie de Installatiehandleiding in uw welkomstkit).

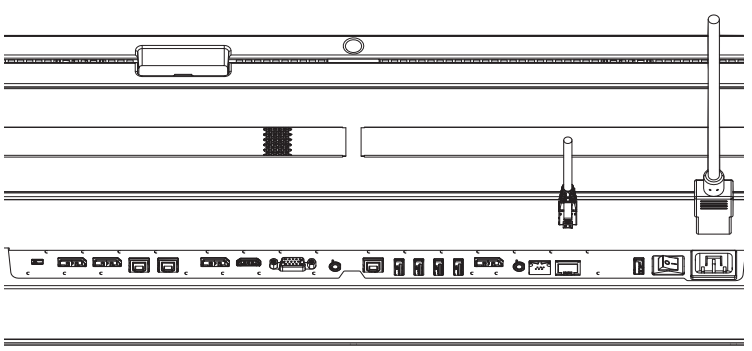

C. Schuif de voetstukdeur op zijn plaats op de basiseenheid en zorg ervoor dat de sluitingen vastklikken.

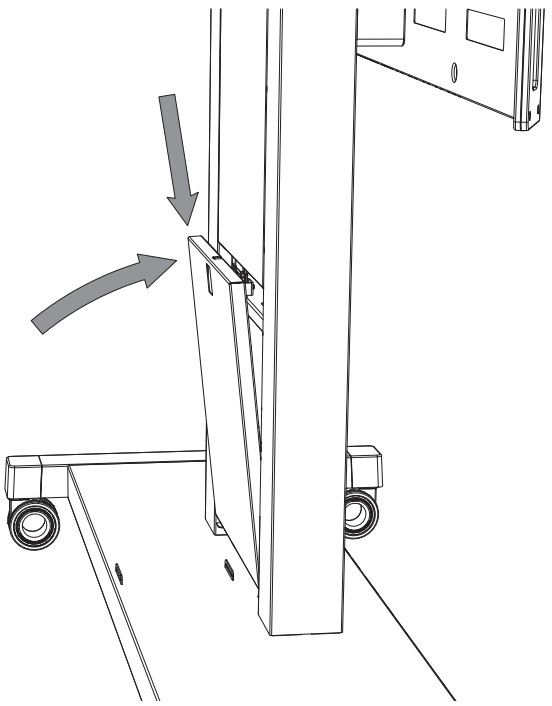

Hoe verder?

Uw Surface Hub is nu gemonteerd en klaar voor installatie. Zie de installatiehandleiding in uw welkomstkit.

VOORWAARDEN VOOR BEPERKTE GARANTIE EN ONDERSTEUNING

Deze Voorwaarden voor Beperkte Garantie en Ondersteuning vormen een overeenkomst tussen Microsoft Corporation en u. Lees ze zorgvuldig door. **DOOR AANVAARDING VAN UW MICROSOFT SURFACE HUB, AANGESCHAFT BIJ EEN GEAUTORISEERDE VERKOPER (HET "HARDWAREPRODUCT") OF DOOR AANVAARDING VAN DE UITVOERING VAN ONZE ONDERSTEUNING VOOR EEN HARDWAREPRODUCT, STEMT U IN MET DEZE VOORWAARDEN.**

A. GARANTIES. De Klant heeft uitsluitend recht op garantiedekking zoals hieronder beschreven. Deze garantie geeft de Klant specifieke wettelijke rechten. Ook kan de Klant beschikken over andere rechten die per land verschillen. Deze garantie is van toepassing voor zover wettelijk toegestaan en tenzij wettelijk beperkt of verboden.

1. **Beperkte hardwaregarantie.** Microsoft garandeert dat het Hardwareproduct in hoofdlijnen functioneert zoals beschreven in de toepasselijke documentatie van het Hardwareproduct voor een periode van een jaar, gerekend vanaf de eerste dag van de maand nadat het Hardwareproduct is ontvangen door de Klant (de "Looptijd van de Hardwaregarantie"). Op de Vaste Schijf, de Pen en het Toetsenbord (de "**Advance Exchange-hardware**") zijn de voorwaarden van Advance Exchange van toepassing, zoals hieronder beschreven in Artikel B. De Klant dient (i) Microsoft in kennis te stellen tijdens de Looptijd van de Beperkte Hardwaregarantie, en (ii) op verzoek, een aankoopbewijs te leveren, waaronder het serienummer van het Hardwareproduct en de aankoopdatum. Deze Beperkte Hardwaregarantie is uitsluitend geldig indien u het Hardwareproduct volledig hebt betaald, en dekt uitsluitend defecten die voortkomen uit normaal gebruik van het Hardwareproduct.

INDIEN HET RECHT VAN HET LAND VAN DE KLANT VOORZIET IN EEN IMPLICIETE GARANTIE, MET INBEGRIP VAN EEN IMPLICIETE GARANTIE TERZAKE VERKOOPBAARHEID OF GESCHIKTHEID VOOR EEN BEPAALD DOEL, IS DE DUUR DAARVAN BEPERKT TOT DE BOVENSTAANDE GARANTIEPERIODE VAN EEN JAAR. In sommige landen zijn beperkingen wat betreft de duur van een impliciete garantie niet toegestaan. Deze beperking is derhalve mogelijk niet van toepassing op Klanten in deze landen.

Voor verlening van services in het kader van de garantie aan een Hardwareproduct waarbij gebruik wordt gemaakt van een andere wandbeugel, vloerbevestiging, rolmeubel of ander bevestigingsmateriaal dan door Microsoft is geleverd (elk een "Standaard van een Derde Partij"), dient het Hardwareproduct toegankelijk te zijn, te kunnen worden verwijderd en opnieuw worden geïnstalleerd, en geen fysieke aanpassingen te hebben ondergaan in verband met de keuze en het gebruik van een Standaard van een Derde Partij door de Klant.

2. **Uitsluitingen van garantie.** Deze Beperkte Hardwaregarantie geldt niet voor (a) software, (b) Hardwareproducten of Advance Exchange-hardware die beschadigd is door nalatigheid van de Klant; misbruik; ongeval; overmacht; verkeerd gebruik; verkeerde toepassing; onjuiste netspanning, spanningsschommelingen en spanningspieken; niet opvolgen van gebruiksinstructies; of onjuiste installatie (tenzij de installatie werd uitgevoerd door Microsoft), (c) Hardwareproducten en/of Advance Exchange-hardware die is gemodificeerd of waarvan het zegel is verbroken of het serienummers is gewijzigd of onleesbaar gemaakt; of (d) **schade of letsel in verband met de onjuiste installatie of plaatsing van de wandbeugel waaraan het Hardwareproduct is bevestigd** of de keuze en het gebruik van een Standaard van een Derde Partij door de Klant. Voor alle duidelijkheid: de Klant is verantwoordelijk voor de juiste installatie of plaatsing van de wandbeugel waaraan het Hardware-product wordt bevestigd en de keuze en gebruik van een Standaard van een Derde Partij. De uitsluiting van garantie in artikellid (d) hierboven is niet van toepassing op schade of letsel die niet is gerelateerd aan de onjuiste installatie of plaatsing van de wandbeugel waaraan het Hardware-product wordt bevestigd, of de keuze en het gebruik van een Standaard van een Derde Partij door de Klant.

3. **Beperkte softwareondersteuning.** Microsoft levert beperkte softwareondersteuning gedurende een periode van negentig (90) dagen vanaf de datum waarop de Klant de Surface Hub ontvangt. Als u tijdens deze periode assistentie bij software nodig hebt, opent u een serviceticket op http://www.surface.com/support en vraagt u om assistentie bij de gerelateerde software.

4. **Geen andere garanties.** De expliciete garantie die in dit Artikel A wordt aangegeven is de enige expliciete garantie die de Klant wordt verleend en vervangt alle andere expliciete of impliciete garanties en voorwaarden (indien van toepassing), met inbegrip van garanties die op grond van andere verklaringen, de documentatie of de verpakking kunnen worden afgeleid. Er worden geen andere garanties of voorwaarden gegeven met betrekking tot het Hardwareproduct of de Beperkte Hardwaregarantie, door welke persoon dan ook, met inbegrip van, doch niet beperkt tot, Microsoft of haar toeleveranciers. Geen andere informatie (mondeling of schriftelijk) of suggestie van de kant van Microsoft, haar vertegenwoordigers of toeleveranciers of haar medewerkers, brengt een garantie of voorwaarde tot stand of vergroot de reikwijdte van de Beperkte Hardwaregarantie die wordt uiteengezet in Artikel A. Daarnaast wordt geen garantie gegeven terzake eigendomsrecht, ongestoord gebruik of niet-inbreukmakend karakter van het Hardwareproduct. Het is mogelijk dat de Klant meer rechten heeft op grond van de wetgeving in het rechtsgebied van de Klant. Indien een bepaling in de Beperkte Hardwaregarantie op grond van dergelijke wetten niet is toegestaan, is deze nietig, maar blijft het resterende gedeelte van de Beperkte Hardwaregarantie volledig van kracht.

B. ONDERSTEUNING VOOR HARDWAREPRODUCTEN. Microsoft biedt de volgende typen ondersteuning voor Hardwareproducten. Sommige Ondersteuningsdiensten worden mogelijk verricht door een opdrachtnemer van Microsoft.

1. U. Indien de Klant ervoor kiest het Hardwareproduct aan te schaffen inclusief installatie, wordt de datum van installatie in onderling overleg door de betrokken Partijen vastgesteld. Voor de installatiedatum kan Microsoft een inspectie op locatie uitvoeren. Microsoft evalueert de geplande locatie voor installatie, de locatie van de laad- en losplaats en de beschikbare ruimte voor het verplaatsen van het Hardwareproduct. Microsoft inspecteert de voedingsbron en het netwerk van de Klant. Indien een inspectie op locatie wordt uitgevoerd, geeft Microsoft de Klant een evaluatie van het werk dat noodzakelijk is om de locatie van de Klant te prepareren voor een juiste installatie van het Hardwareproduct. Op de datum van installatie komt een medewerker van Microsoft naar de locatie van de Klant. De medewerker van Microsoft pakt het Hardwareproduct uit, maakt het schoon en inspecteert het op beschadigingen en installeert het Hardwareproduct. De medewerker van Microsoft start het Hardwareproduct op en test de basiswerking.

2. Advance Exchange-ondersteuning - Indien de Klant Advance Exchange-hardware (de Vaste Schijf, de Pen en/of het Toetsenbord) wil laten vervangen, dient de Klant een serviceticket te openen op http://www.surface.com/support en Advance Exchange-ondersteuning aan te vragen voor de Advance Exchange-hardware. Microsoft neemt contact op met de Klant om de aard van het defect te bepalen en het defect te controleren. Indien een redelijke verwachting bestaat dat de problemen worden veroorzaakt door de Advance Exchange-hardware, stuurt Microsoft binnen 3 werkdagen op kosten van Microsoft per post een gelijkwaardig vervangend onderdeel naar het geregistreerde adres van de Klant. De Klant is verantwoordelijk voor de installatie van vervangende onderdelen, het verpakken van de defecte onderdelen van de Advance Exchange-hardware in dezelfde verpakking als waarin de onderdelen van de Advance Exchange-hardware werden ontvangen, en het binnen zeven (7) werkdagen treffen van een regeling met Microsoft voor het retourneren van de defecte Advance Exchange-hardware naar Microsoft. De verzendkosten worden betaald door Microsoft. Advance Exchange-hardware die niet binnen 10 werkdagen wordt geretourneerd, wordt aan de Klant in rekening gebracht tegen de op dat moment geldende prijs van Microsoft.

3. Reparatie op locatie. De Klant dient een serviceticket te openen op http://www.surface.com/support om Onsite Repair-ondersteuning aan te vragen voor het Hardwareproduct. Een medewerker van Microsoft neemt contact op met de Klant om in onderling overleg een datum voor het uitvoeren van de service vast te stellen. De medewerker van Microsoft kan binnen 3 werkdagen ter plaatse zijn. De medewerker van Microsoft komt op de afgesproken datum en tijd naar de locatie van de Klant om de service aan het Hardwareproduct uit te voeren.

4. Advies en probleemoplossing. Voor kwesties anders dan welke worden gedekt door de Beperkte Softwareondersteuning beschreven in Artikel A(3) hierboven, verstrekt Microsoft advies aan de Klant via e-mail of telefoon tijdens normale kantooruren [maandag – vrijdag, 08.00 tot 20.00 uur EST] om de Klant in staat te stellen problemen te melden en assistentie te verkrijgen bij het gebruik van het Hardwareproduct. Microsoft zal de Klant assisteren bij de diagnose van problemen met het Hardwareproduct. De Klant verklaart en stemt ermee in dat de Klant, voor zover aan de reparatie en/of vervanging kosten zijn verbonden die niet worden gedekt in het kader van de Advance Exchange-ondersteuning of Onsite Repair-ondersteuning (met inbegrip van, doch niet beperkt tot, spoedverzending), zelf verantwoordelijk is voor al deze kosten.

5. Samenwerking door de Klant - De Klant stemt ermee in samen te werken met Microsoft: (a) door Microsoft onmiddellijk op de hoogte te stellen van defecten, fouten of storingen in de werking van het Hardwareproduct of de Advance Exchange-hardware en de informatie te verstrekken die Microsoft redelijkerwijs nodig heeft om de omstandigheden waarin de fout of de storing in de werking van het Hardwareproduct of de Advance Exchange-hardware werd vastgesteld te reproduceren; (b) door, indien door Microsoft gevraagd en binnen de beveiligingsrichtlijnen van de Klant, een netwerkverbinding te installeren die ter beschikking wordt gesteld aan Microsoft voor het oplossen van problemen, om het gebruik van de software door de Klant te evalueren, of voor andere redelijke doeleinden, en (c) door Microsoft op de hoogte te stellen van aanvullende hardware of software die niet bij Microsoft is aangeschaft en die mogelijk wordt gebruikt in combinatie met het Hardwareproduct of de Advance Exchange-hardware.

C. ONDERSTEUNINGSVOORWAARDEN.

1. Tijdens de Looptijd van de Beperkte Hardwaregarantie biedt Microsoft Return to Factory-ondersteuning op grond van de voorwaarden van Artikel A en B.

2. Tegen betaling van aparte kosten, verschuldigd op het moment van de aanvankelijke aankoop van elk Hardwareproduct, kan de Klant (1) Installatieondersteuning toevoegen (2) Advance Exchange-ondersteuning of Onsite Repair-ondersteuning toevoegen tijdens de Looptijd van de Beperkte Hardwaregarantie of (3) de Advance Exchange-ondersteuning en/of Onsite Repair-ondersteuning verlengen voor maximaal twee jaar na afloop van de Looptijd van de Beperkte Hardwaregarantie.

3. Als Microsoft niet in staat is een defect Hardwareproduct te repareren tijdens de bovengenoemde Looptijd van de Hardwaregarantie, vervangt Microsoft het defecte Hardwareproduct door een gelijkwaardig Hardwareproduct. Het vervangende Hardwareproduct is nieuw of zo goed als nieuw, en is qua functionaliteit tenminste gelijkwaardig aan het Hardwareproduct dat wordt vervangen. Het Hardwareproduct wordt omgewisseld overeenkomstig de bepalingen in Artikel B.2. Indien reparatie op locatie is vereist, wordt het bestaande Hardwareproduct door de medewerker van Microsoft verwijderd en vervangen door een gelijkwaardig Hardwareproduct. Voor de vervangen van een Hardwareproduct zijn mogelijk meerdere bezoeken op locatie vereist.

4. Ondersteuning voor Hardwareproducten is afhankelijk van de beschikbaarheid van personeel en materiaal. Microsoft doet commercieel redelijke inspanningen om het benodigde personeel en materiaal beschikbaar te maken.

5. Advies en Probleemoplossing wordt verschaft in het kader van Advance Exchange en On-site Support.

6. De Klant is verantwoordelijk voor werk dat noodzakelijk is voor het prepareren van de locatie voor de installatie van het Hardwareproduct.

7. De Klant is verantwoordelijk voor het afvoeren van verpakkingsresten, het aansluiten van het Hardwareproduct op het netwerk van de Klant of andere randapparaten (bijvoorbeeld behuizingen, printers, camera´s, enzovoort) en het instellen van de benodigde wachtwoorden.

8. Microsoft verzendt Hardwareproducten per landpost naar de Klant.

D. BEPERKINGEN EN UITSLUITINGEN VAN VERHAAL EN SCHADEVERGOEDING. De Klant kan alleen directe schade verhalen op Microsoft en haar toeleveranciers tot het bedrag dat de Klant heeft betaald. Tenzij anders bepaald door het plaatselijk recht dat op u van toepassing is, kan de Klant geen andere schade verhalen, met inbegrip van gevolgschade, winstderving, bijzondere, indirecte of incidentele schade.

Deze beperking geldt voor:

• zaken die betrekking hebben op het Hardwareproduct of de Beperkte Hardwaregarantie;

• ondersteuning voor Hardwareproducten; en

• vorderingen met betrekking tot wanprestatie, niet-naleving van garantie of voorwaarden, risicoaansprakelijkheid, nalatigheid of andere onrechtmatige daad, voor zover dit is toegestaan op grond van toepasselijk recht.

De beperking geldt zelfs als Microsoft op de hoogte was of op de hoogte had moeten zijn van de mogelijkheid van dergelijke schade. Bovengenoemde beperking of uitsluiting is mogelijk niet van toepassing op de Klant omdat de uitsluiting of beperking van incidentele schade, gevolgschade of andere schade in het land van de Klant mogelijk niet is toegestaan.

E. REGIOSPECIFIEKE VOORWAARDEN.

1. AUSTRALIË. In Australië gaat het Hardwareproduct vergezeld van garanties die niet kunnen worden uitgesloten op grond van het Australische consumentenrecht. De Klant heeft recht op vervanging of restitutie in geval van aanzienlijk falen en op compensatie in geval van andere redelijkerwijs voorzienbare verliezen of schade. De Klant heeft er mogelijk ook recht op dat het Hardwareproduct wordt gerepareerd of vervangen indien het Hardwareproduct niet van aanvaardbare kwaliteit is en het falen niet de omvang heeft van aanzienlijk falen. In Australië gaat het gerepareerde of vervangen Hardwareproduct, in aanvulling op deze garantie, vergezeld van wettelijke consumentengaranties op grond van het Australisch consumentenrecht dat de Klant mogelijk een langere garantie bieden.

2. SAOEDI-ARABIË EN VERENIGDE ARABISCHE EMIRATEN. Zonder de wettelijke garantie waarop de Klant mogelijk recht heeft op grond van het plaatselijk recht dat van toepassing is op de Klant op enigerlei wijze teniet te doen, en tenzij een dergelijke wet een langere periode voorschrijft, biedt Microsoft deze Garantie voor een periode van een (1) jaar op de Gregoriaanse kalender, gerekend vanaf de eerste dag van de maand nadat het Hardwareproduct door de Klant werd ontvangen.

F. OVERIGE BEPALINGEN.

1. Gehele overeenkomst. Deze Overeenkomst vormt de volledige Overeenkomst tussen de partijen aangaande het onderwerp hiervan, en heeft voorrang op alle andere voorgaande en gelijktijdige correspondentie. Eventuele voorwaarden, aangehouden voor de Klant of zijn gelieerde ondernemingen of opgenomen in een bestelling, zijn niet van toepassing. Wijziging van deze Overeenkomst is uitsluitend toegestaan in schriftelijke vorm, ondertekend door beide partijen.

2. Auteursrechtaanduidingen. Microsoft Corporation is een gedeponeerd handelsmerk of handelsmerk van Microsoft Corporation in de Verenigde Staten en/of andere landen.

3. Toepasselijk recht. De wet van de staat Washington bepaalt de interpretatie van deze Overeenkomst, en geldt voor claims van contractbreuk, ongeacht strijdige juridische principes. Op alle andere vorderingen, met inbegrip van vorderingen voortvloeiend uit consumentenbeschermingsrecht, mededingingsrecht en onrechtmatige daad, is het recht van de staat waar u woont van toepassing.

4. Beëindiging. Beide Partijen zijn gerechtigd deze Overeenkomst te beëindigen in geval van ernstige tekortkoming of verzuim in de nakoming van enige verplichting door de andere Partij die niet wordt hersteld binnen 30 kalenderdagen na kennisgeving van deze tekortkoming. U stemt ermee in alle kosten voor uitgevoerde Ondersteuningsdiensten en alle onkosten die zijn gemaakt voor beëindiging te betalen. De artikelen inzake geheimhouding, geen garantie, aansprakelijkheidsbeperking, beëindiging en overige bepalingen van deze Overeenkomst, blijven van kracht na beëindiging of afloop van deze Overeenkomst.

5. Geldigheid. Deze garantie geldt uitsluitend voor de volgende landen: Verenigde Staten, Canada, Verenigde Arabische Emiraten, Saoedi-Arabië, Qatar, Israël, Australië, Nieuw-Zeeland, Singapore, Japan, Verenigd Koninkrijk, Frankrijk, Duitsland, Italië, Spanje, Zweden, Noorwegen, Nederland, Zwitserland, Denemarken, België, Oostenrijk, Finland, Ierland, Portugal, Luxemburg en Rusland.

Microsoft Surface Hub

Notice d'assemblage et de montage du pied à roulettes (55 pouces - 139,7 cm/84 pouces - 213,3 cm)

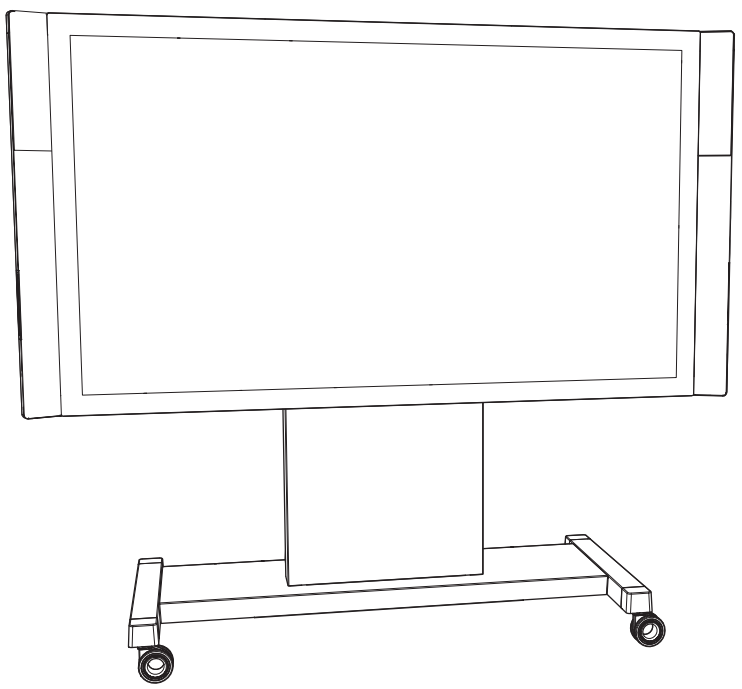

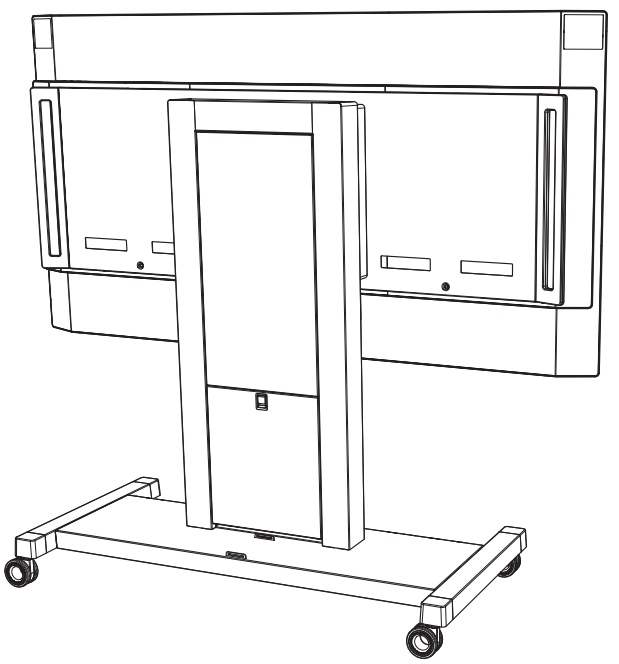

Mises en garde importantes relatives à la sécurité

Avant d'assembler et de monter l'appareil Microsoft Surface Hub sur le pied à roulettes, prenez connaissance de ces mises en garde importantes concernant la sécurité.

Ce symbole identifie les messages relatifs à la santé et à la sécurité dans cette notice

AVERTISSEMENT : Informations sur la santé et la sécurité

Lisez cette notice pour connaître les consignes se rapportant à la sécurité et à la santé. Conservez tous les guides imprimés afin de pouvoir vous y référer ultérieurement. Le non-respect de ces instructions et une installation, une utilisation et un entretien non conformes de ce produit peuvent augmenter le risque de lésion grave ou de mort, ou la détérioration du ou des appareils. Pour obtenir une version en ligne de ce guide ainsi qu'une aide et des informations supplémentaires sur la santé et la sécurité, rendez-vous sur www.surface.com/support/surface-hub.

AVERTISSEMENT : Installateurs professionnels - Ce qu'il faut savoir

Une manipulation ou installation incorrectes peuvent entraîner des blessures ou la mort. Pour éviter tout danger lié à une mauvaise installation, assurez-vous que l'installation est effectuée par des personnes ayant lu et compris les instructions d'installation avant de commencer. Si vous ne disposez pas de l'expertise ou de l'équipement nécessaire, veuillez vous adresser à un installateur professionnel.

AVERTISSEMENT : Nombre minimal d'installateurs

Afin de réduire le risque de blessure, l'appareil Microsoft Surface Hub de 55 pouces nécessite deux personnes minimum pour son installation, et le Microsoft Surface Hub de 84 pouces, 4 personnes minimum.

AVERTISSEMENT : Manipulation et préparation du site

Ne tentez pas d'installer l'appareil sans le nombre minimal de personnes requises pour le faire. Afin de réduire les risques de blessures dues à la taille et au poids de l'appareil, veillez à ce que l'appareil soit toujours en position verticale.
Au moment de poser l'appareil sur le support, assurez-vous qu'il est correctement positionné avant de le déposer. Débarrassez de tout matériel d'emballage la zone d'installation de l'appareil. Retirez les matériaux après chaque étape.

AVERTISSEMENT : Capacité de charge désignée

Les pieds à roulettes sont conçus pour une capacité de charge désignée. Afin de réduire le risque de blessures personnelles, de mort ou d'endommagement à l'appareil, ne dépassez jamais la capacité de charge indiquée pour le support roulant. Reportez-vous à la section des caractéristiques techniques pour connaître les poids et capacités de charge.

AVERTISSEMENT : Risque de basculement et de chute

Le pied à roulettes est conçu pour supporter le poids de l'appareil. Afin de réduire le risque de blessure ou de mort, ne laissez jamais une personne se suspendre à l'appareil. Ne permettez jamais d'accrocher un autre objet à cette structure en dehors de l'appareil désigné.

AVERTISSEMENT : Ne pas tenter de réparer ni de modifier

Assemblez les composants du support uniquement à l'aide des éléments de fixation fournis par Microsoft, comme indiqué dans la liste des pièces. Ne tentez pas de démonter, d'ouvrir, de réparer ou de modifier le produit, les accessoires ou l'adaptateur secteur. Vous risqueriez de vous électrocuter ou de vous exposer à d'autres dangers. Tout signe de tentative d'ouverture et/ou de modification de cet appareil, notamment le décollement, la perforation ou le retrait d'une étiquette, annule la garantie limitée. Respectez tous les avertissements et suivez toutes les instructions.

AVERTISSEMENT : Emplacement de la prise électrique

Afin de réduire les risques d'électrocution, assurez-vous qu'une prise électrique adaptée se trouve suffisamment près pour pouvoir utiliser le cordon d'alimentation fourni avec l'appareil Surface Hub. N'utilisez pas de rallonge, ni de cordon d'alimentation autre que celui qui est fourni avec l'écran.

AVERTISSEMENT : Avant de commencer

Avant de procéder à l'assemblage et à l'installation et afin de limiter le risque d'installation incorrecte, vérifiez que vous disposez du matériel approprié et de toutes les pièces nécessaires qui ont été fournies conformément à la liste de pièces. N'utilisez jamais d'autre matériel que celui qui est fourni par Microsoft et conçu spécifiquement pour ce produit.

AVERTISSEMENT : Environnement d'installation correct

Afin de réduire les risques liés à l'environnement, l'appareil doit être installé uniquement à l'intérieur.

Ne laissez pas l'appareil à proximité de sources de chaleur ou de vapeur intenses, ni dans un lieu où une condensation risque de se produire, comme c'est le cas près de climatiseurs.

Ne laissez pas l'appareil sur une structure sujette à des vibrations ou des mouvements.

N'installez pas l'appareil de telle sorte que les orifices de ventilation se trouvent obstrués. Ménagez une ventilation correcte conformément aux caractéristiques techniques de l'appareil.

N'installez pas l'appareil dans une zone présentant une atmosphère potentiellement explosive. Ce type de zone est souvent, mais pas toujours, signalé par des panneaux et peut inclure les zones de ravitaillement en carburant, comme les entreponts de navire, le transfert de carburants ou de produits chimiques et leurs installations de stockage ou des zones ou l'atmosphère ne doit pas être utilisée. Dans ces zones, des étincelles peuvent se produire et provoquer une explosion ou un incendie.

AVERTISSEMENT : Risque de pincement

Lors de l'assemblage du support et de l'installation de l'appareil, faites attention à ne pas vous pincer les doigts.

AVERTISSEMENT : Risque d'étouffement

Cet appareil ou ses accessoires peuvent contenir de petits éléments susceptibles de constituer un risque d'étouffement pour les enfants de moins de 3 ans. Tenez les petits éléments hors de la portée des enfants.

AVERTISSEMENT : Petits enfants

Cet appareil et ses accessoires ne sont pas des jouets. Pour limiter les risques de blessures, de mort, ou d'endommagement à l'appareil, ne laissez pas les petits enfants jouer avec le produit. Ne laissez jamais les enfants monter sur l'appareil ou son support, ou s'y suspendre.

AVERTISSEMENT : Acheminement des câbles

Afin de limiter les risques liés aux décharges électriques ou aux chutes, assurez-vous que les câbles sont convenablement acheminés, sans qu'ils puissent jamais être pincés, écrasés, coupés, ou arrachés si l'on trébuche dessus.

AVERTISSEMENT : Transport approprié - basculement

Pour éviter les risques de blessures ou d'endommagement du produit liés au basculement ou au délogement du support lorsque vous transportez l'appareil Microsoft Surface Hub sur son pied mobile :

Utilisez uniquement le support fourni par Microsoft et spécifique à votre modèle d'écran.
Ne vous suspendez pas à l'écran et ne placez aucun objet lourd sur l'écran.
Débranchez le cordon d'alimentation et les autres câbles avant de déplacer l'appareil.
Soyez toujours au moins deux adultes pour déplacer le support et l'écran.
Poussez ou soulevez le support uniquement par les poignées fournies à cet escient ; ne poussez et ne soulevez jamais directement l'appareil Microsoft Surface Hub.
Évitez de pousser ou de soulever l'écran lorsque celui-ci est suspendu au support.
Seuls des adultes doivent déplacer l'appareil Microsoft Surface Hub et son support.
Déplacez l'appareil Microsoft Surface Hub et son support lentement.
Exercez une force sur le petit côté (hauteur), non sur le grand côté (largeur).
Appuyez toujours au centre. Ne jamais appuyer sur le dessus.
Poussez toujours le support. Ne tirez pas sur le support.
Faites preuve de prudence et allez doucement lors de déplacements en pente.
Ne laissez jamais le support sans surveillance à proximité ou dans une pente.

AVERTISSEMENT : Vérifier que les vis de l'installation sont correctement serrées

Afin de limiter le risque de chute du produit, assurez-vous que toutes les vis sont correctement serrées selon les valeurs de couple spécifiées et indiquées ci-dessous. Ne vissez pas trop fort au risque d'endommager et d'affaiblir la force d'ancrage.

Explication des symboles de sécurité en vue de limiter les risques de basculement

Modèle	Signification
	Ne pas laisser les enfants de moins de 16 ans déplacer le support. Seuls les adultes doivent manipuler le support. Déplacer lentement le support.
	Se servir uniquement des poignées pour déplacer cet appareil. Pousser sur le petit côté, et non sur l'avant de l'appareil.
	Appuyer au centre. Ne jamais appuyer sur le dessus.
	Pousser, ne pas tirer.

Cette notice décrit les étapes d'assemblage du pied à roulettes pour les appareils Surface Hub de 55 pouces (139,7 cm) et Surface Hub de 84 pouces (213,3 cm). La réalisation de ces installations nécessite l'intervention de deux personnes. Avant de commencer, vérifiez que vous disposez de tous les éléments répertoriés dans la liste de pièces.

IMPORTANT : évitez tout risque d'endommager votre appareil. L'appareil Surface Hub 55 pouces est conçu pour reposer sur le bord inférieur de son châssis lorsqu'il n'est pas supporté par le système de fixation. Faites-le reposer uniquement sur son bord inférieur et maintenez-le toujours en position verticale. L'appareil Surface Hub 84 pouces est conçu pour être porté uniquement par les poignées de soulèvement lorsqu'il ne repose pas sur son support. Ne posez aucun de ces appareils sur sa face avant, sur l'arrière, le haut ou l'un de ses côtés.

Caractéristiques techniques

Modèle	Poids de l'appareil	Poids du support	Poids des poignées	Capacité de charge désignée
Surface Hub 55 pouces	48 kg	123 kg	S.O	170 kg
Surface Hub 84 pouces	113 kg	123 kg	14 kg	249 kg

Outils nécessaires (non inclus)

Tournevis cruciforme à embout Phillips n°2

Clé à six pans 5 mm (55 pouces uniquement)

Clé à six pans 6mm (84 pouces uniquement)

Clé dynamométrique avec bout hexagonal 5 mm et 6 mm

Prise 13 mm

Ciseaux

K PMS 185 C

Liste des pièces

Images non mises à l'échelle

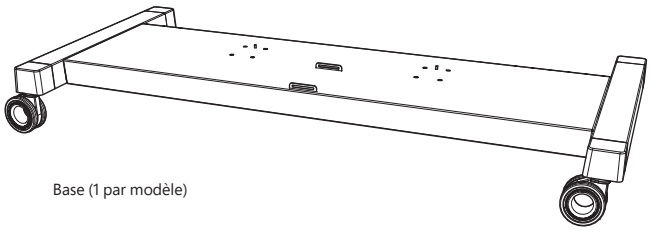

Base (1 par modèle)

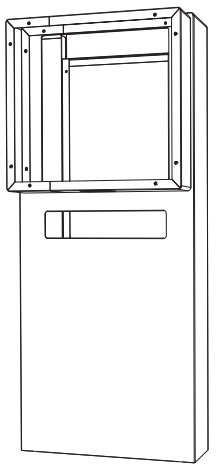

Colonne
(1 par modèle)

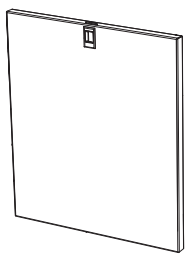

Porte de colonne
(1 par modèle)

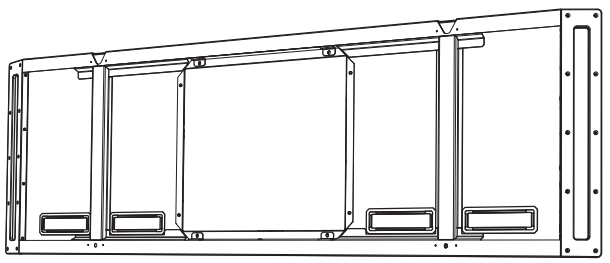

Support d'écran
(1 par modèle)

Contre-écrous M8 (8 par modèle)
Montants de colonne
Couple : 23-25 N m (23-25 J)

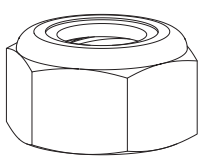

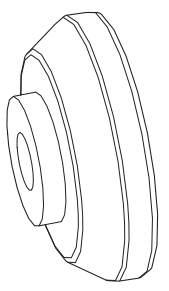

Rondelles (2 par modèle)
Rondelles de montage

M6 x 12 mm
Vis de colonne
Appareil de 55 pouces (6 par modèle)
Appareil de 84 pouces (8 par modèle)
Couple : 6-8 N m (6-8 J)

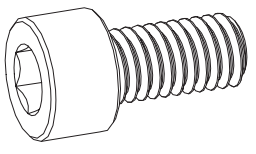

Vis 20mm (2 par modèle)
Vis à rondelles
Couple :
M6 (appareil 55 pouces) : 6-8 N m (6-8 J)
M8 (appareil 84 pouces) : 15-17 N m (15-17 J)

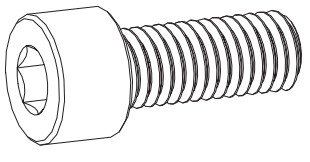

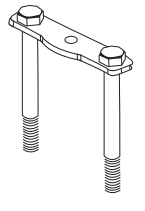

Vis 35 mm (2 par modèle)
Vis de blocage
Couple :
M6 (appareil 55 pouces) : 6-8 N m (6-8 J)
M8 (appareil 84 pouces) : 15-17 N m (15-17 J)

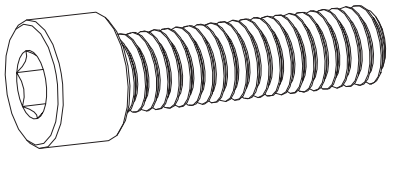

Plaques de montant (4 par modèle)
Écrous de colonne

Instructions d’assemblage et de montage

Étape 1 : Montage du support

A. FIxez la base à la colonne.

a. Retirez la porte de la colonne et mettez-la de côté.
b. Posez la base munie de ses roulettes sur le sol et bloquez les roulettes pour éviter tout mouvement du support pendant le montage.
c. Faites correspondre les trous d’alignement au bas de la colonne avec les chevilles d’alignement situées au centre de la base.
Remarque : à ce stade, maintenez la colonne en place jusqu’à ce qu’elle soit solidement fixée.

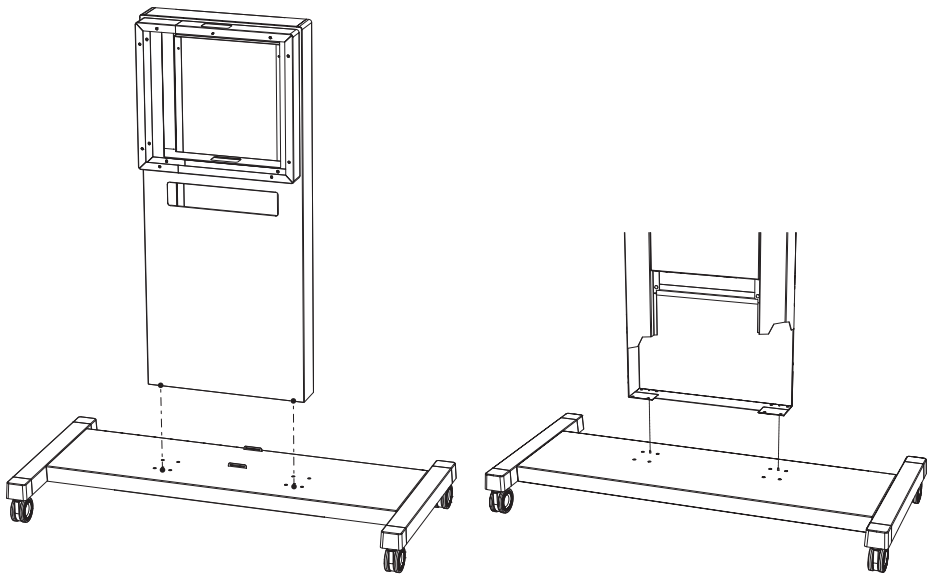

d. Faites glisser les montants de la colonne à travers les trous situés au bas de la colonne, dans la base.

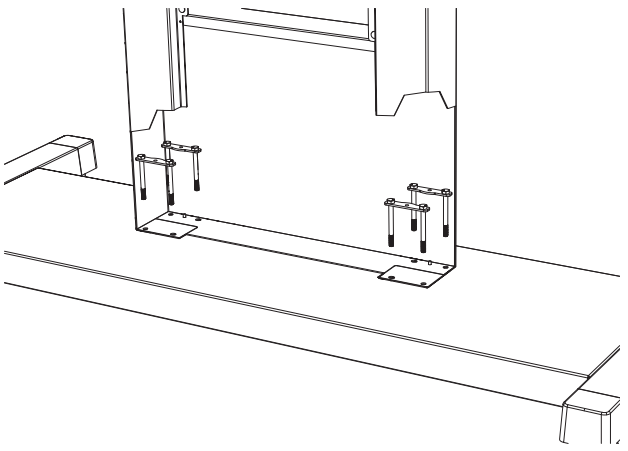

e. Serrez légèrement les écrous de colonne sur les montants de la colonne en passant par dessous.
f. Lorsque les écrous sont placés sur les montants de colonne, serrez-les tous à bloc.
Remarque : ne forcez pas le serrage des écrous.

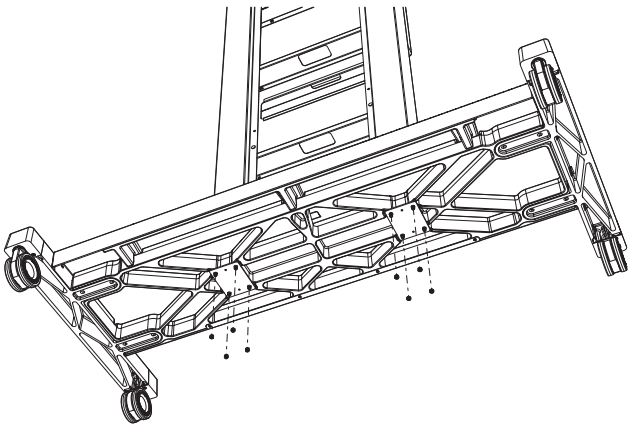

B. Fixez le support de l'écran sur la colonne.
   a. Faites correspondre le trou central en haut du support de l'écran avec la cheville d'alignement située au sommet de la colonne.
   b. Assurez-vous que les trous de vis du support de l'écran sont alignés avec les trous de vis de la colonne. Insérez les vis de colonne dans les trous et serrez-les légèrement à l'aide d'une clé à six pans.
   c. Lorsqu'elles sont toutes en place, serrez-les à bloc. Vissez sans forcer de manière excessive.

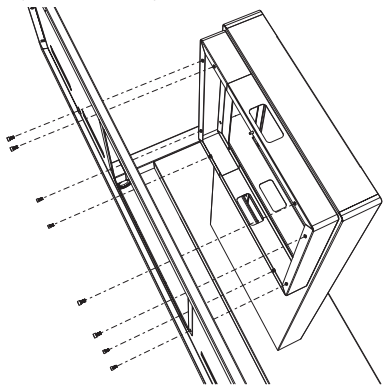

Étape 2 : Fixation des rondelles de montage et attache de l'appareil Surface Hub au support sur pied à roulettes.

A. À l'arrière de l'appareil Surface Hub, repérez les trous de vis de montage.
B. Utilisez les vis à rondelles de 20mm pour fixer les rondelles de montage à l'arrière de l'appareil Surface Hub.
C. Serrez les vis à bloc. Vissez sans forcer de manière excessive.

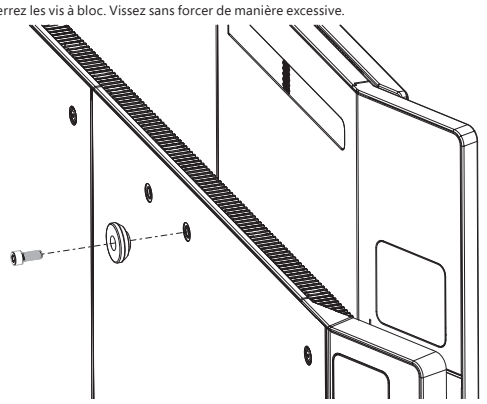

Remarque : avant de soulever le Surface Hub, vérifiez que les roulettes de la base sont toujours bloquées.

D. Accrochez l'appareil Surface Hub sur le support.
   a. Soulevez le Surface Hub de manière à ce que l'arrière de l'appareil se retrouve face au support d'écran et alignez les rondelles de montage sur les fentes du support.
   b. Faites descendre **DOUCEMENT** l'appareil Surface Hub jusqu'à ce que les rondelles de montage soient correctement installées dans les fentes.
   c. Une fois celles-ci en place, l'appareil Surface Hub sera supporté par le pied à roulettes.

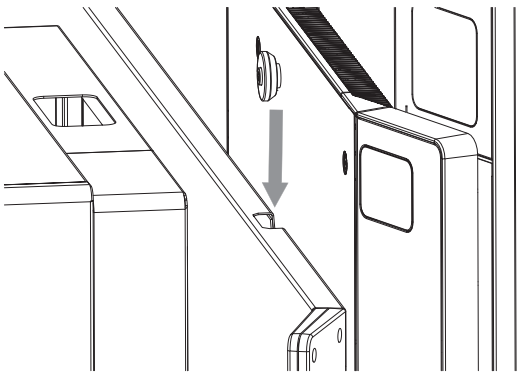

E. Vissez les vis de blocage 35 mm dans les trous de montage à la base de l'appareil Surface Hub, en dessous des rondelles de montage, et serrez-les à bloc à l'aide d'une clé à six pans. Vissez sans forcer de manière excessive.

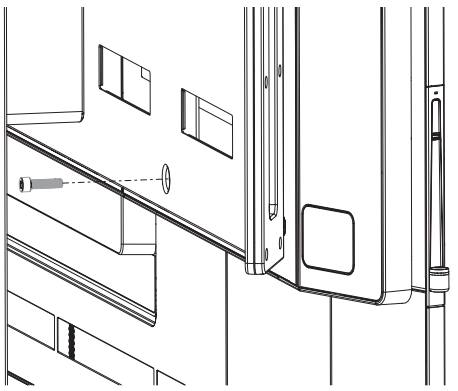

AVERTISSEMENT : Soulèvement et ergonomie

Pour limiter les risques de blessures liées au port de charges lourdes, suivez les consignes de soulèvement données ici.

Conseils de soulèvement ergonomique

Planifiez. Assurez-vous que toutes les personnes amenées à soulever l'écran savent comment cette opération va se dérouler et quel sera leur rôle exact dans cette manipulation.
Déterminez si vous pouvez soulever l'appareil. Est-ce trop lourd ou peu pratique ?
Déterminez si vous avez besoin d'aide pour le soulever.
Vérifiez la présence d'éventuels obstacles et zones glissantes dans votre environnement.
Assurez-vous que toutes les personnes impliquées dans le soulèvement ont bien compris comment procéder.
Soulevez à la force de vos jambes, pas avec votre dos.
Pliez les genoux, gardez le dos droit.
Gardez l'appareil près du corps.
Centrez votre corps sur l'appareil.
Conservez les pieds écartés en alignement avec les épaules.
Soulevez doucement tout droit.
Gardez le buste droit, n'effectuez pas de mouvement de rotation en soulevant ou une fois la charge soulevée.
Utilisez les prises correctes de l'appareil, aux endroits indiqués ci-dessous.
Installez l'appareil sur son support, lentement et doucement tout en gardant le dos droit.
Ne lâchez pas votre écran tant que vous n'êtes pas sûr qu'il est correctement positionné.

AVERTISSEMENT : afin de réduire le risque de blessure corporelle ou d'endommagement du produit, servez-vous uniquement des prises qui sont indiquées ci-dessous pour l'appareil Surface Hub 55 pouces. Le soulèvement de l'appareil nécessite deux personnes minimum.

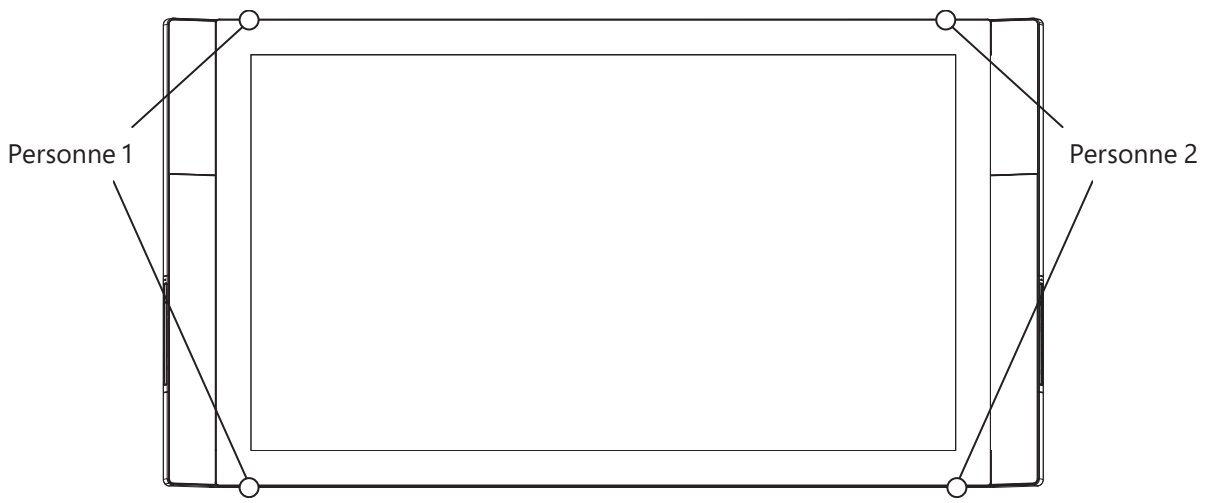

AVERTISSEMENT : afin de réduire le risque de blessure corporelle ou d'endommagement du produit, servez-vous uniquement des prises qui sont indiquées ci-dessous pour l'appareil Surface Hub 84 pouces. Le soulèvement de l'appareil nécessite quatre personnes minimum.

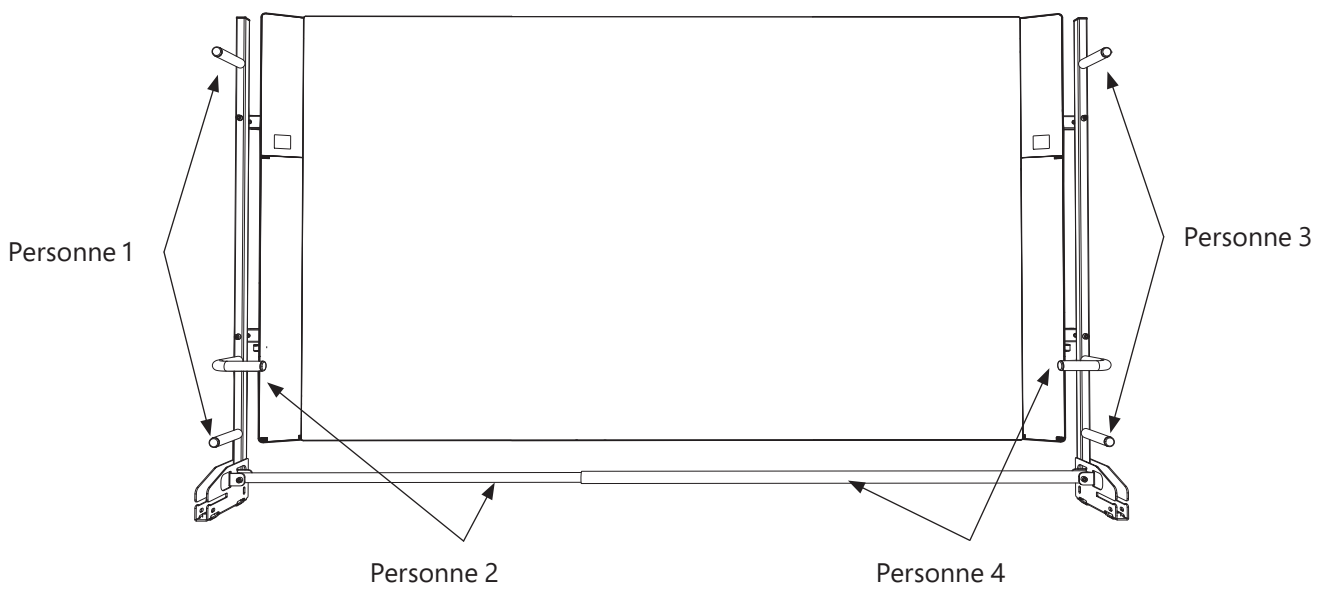

Étape 3 : Retrait des poignées de soulèvement (Surface Hub 84 pouces)

Les poignées de soulèvement sont déjà fixées à l'appareil Surface Hub 84 pouces lorsqu'il est expédié. Après avoir installé l'appareil Surface Hub, retirez les poignées et conservez-les au cas où vous devriez enlever l'appareil de son support sur pied à roulettes.

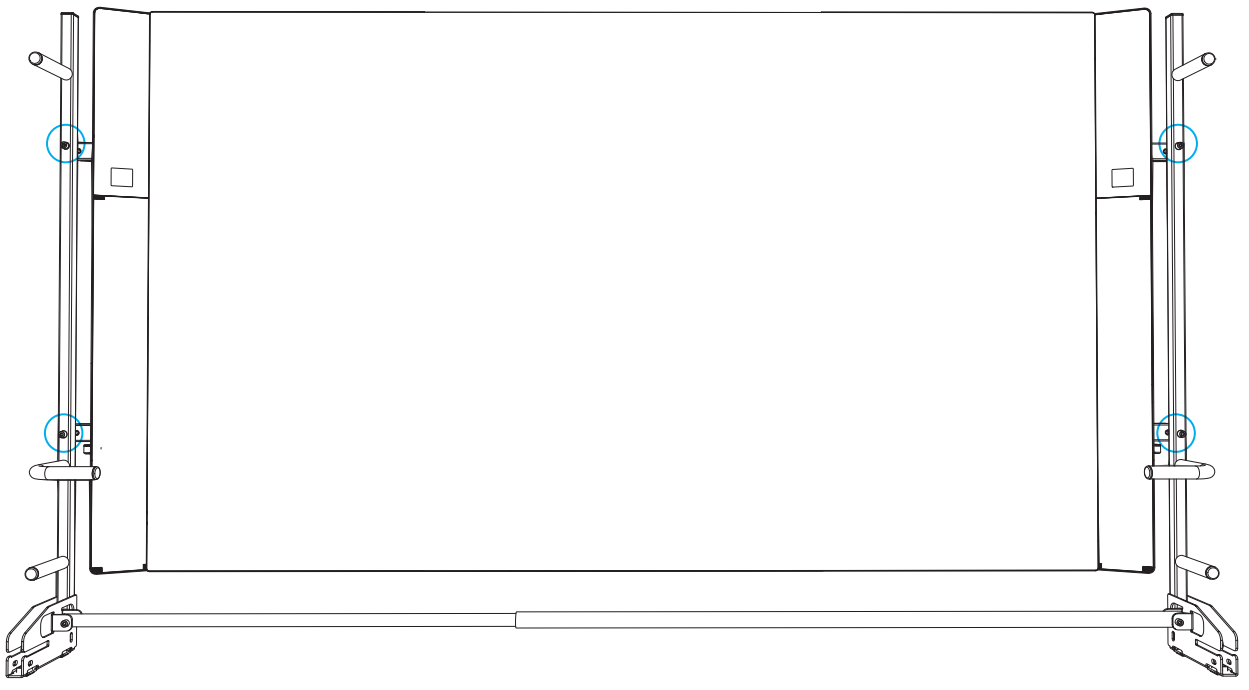

A. Retirez les vis des tiges de montage des poignées de soulèvement (voir les schémas ci-dessous).
   a. À l'aide d'une clé à six pans, dévissez la vis fixant la poignée sur le côté droit.
   b. En tenant la tige de montage de droite, dévissez la vis qui fixe la poignée sur le côté gauche.
   c. Récupérez les poignées et mettez-les de côté.

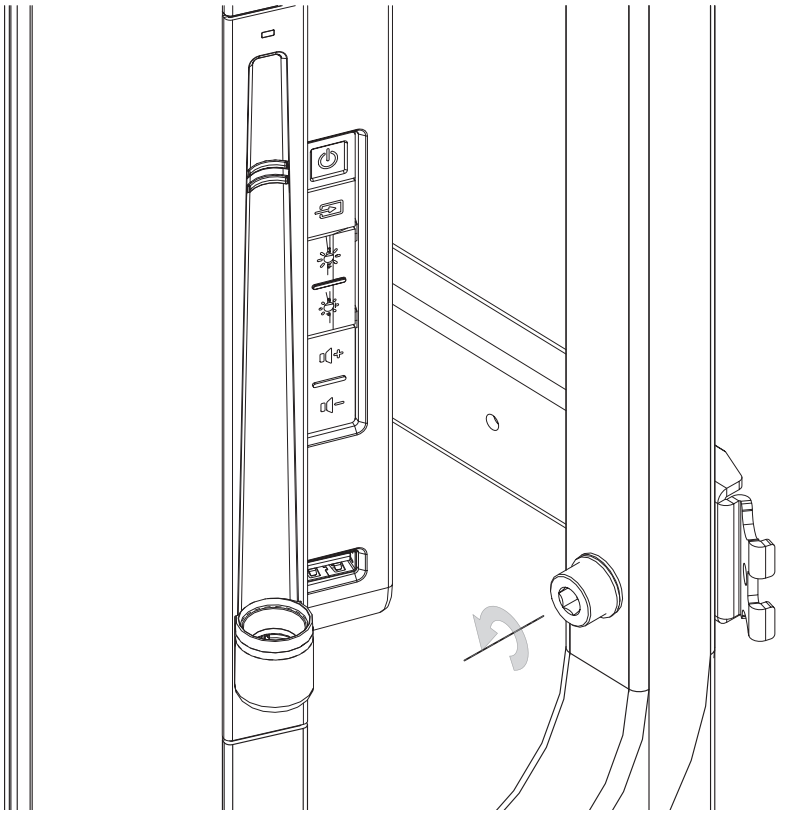

Cyan K

B. Enfoncez les leviers à l'intérieur des tiges de montage des poignées de soulèvement, puis rentrez ces tiges dans l'appareil en les faisant coulisser et refermez les caches en plastique (voir le schéma ci-dessous).

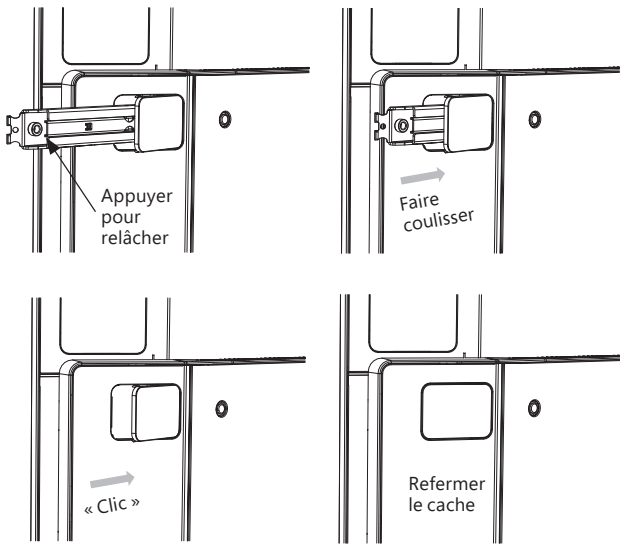

Étape 4 : Branchement des câbles et fixation de la porte de la colonne

⚠ AVERTISSEMENT : Acheminement des câbles

Afin de limiter les risques liés aux décharges électriques ou aux chutes, assurez-vous que les câbles sont convenablement acheminés, sans qu'ils puissent jamais être pincés, écrasés, coupés, ou arrachés si l'on trébuche dessus.

A. Branchez les câbles d'alimentation, réseau et auxiliaires sur l'appareil Surface Hub.
B. Mettez l'interrupteur physique de marche/arrêt sur « Marche » (voir le Guide de configuration dans votre kit de bienvenue).

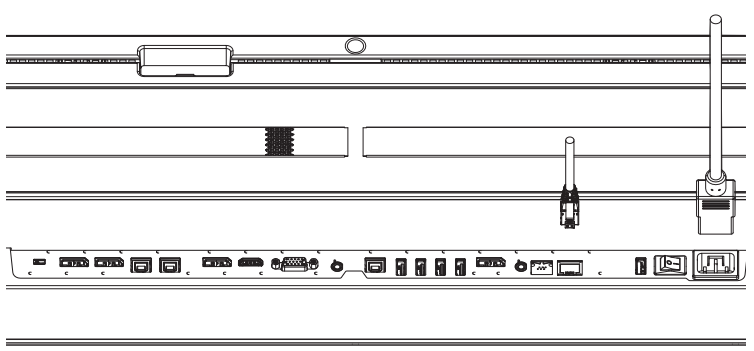

C. Faites glisser la porte de la colonne en place sur la base en veillant à ce que les dispositifs de verrouillage s'enclenchent.

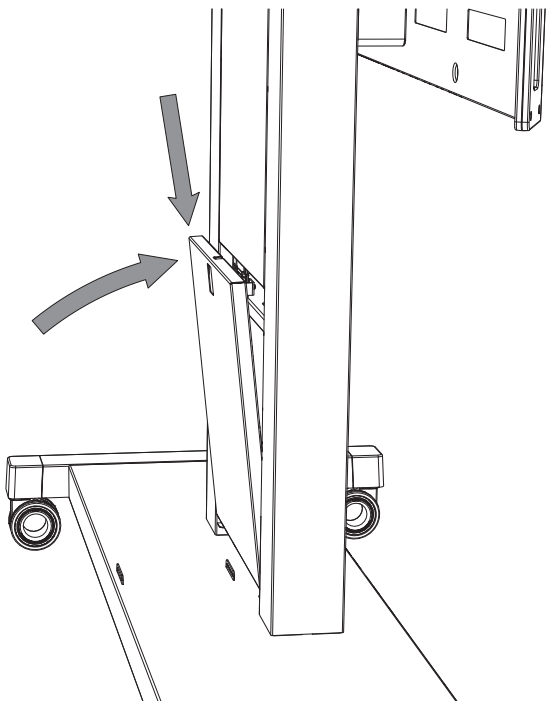

Et ensuite ?

Votre appareil Surface Hub est installé et prêt à configurer. Reportez-vous au Guide de configuration inclus dans votre kit de bienvenue.

GARANTIE LIMITÉE ET CONDITIONS DE SUPPORT

Les présentes Conditions de Garantie Limitée et de Support constituent un contrat entre Microsoft Corporation et vous. Lisez-les attentivement. **EN ACCEPTANT LA LIVRAISON DE VOTRE MICROSOFT SURFACE HUB ACHETÉ AUPRÈS D'UN VENDEUR AGRÉÉ (LE « PRODUIT MATÉRIEL ») OU EN ACCEPTANT QUE NOUS ASSURIONS LE SUPPORT DU PRODUIT MATÉRIEL, VOUS ACCEPTEZ LES PRÉSENTES CONDITIONS.**

A. GARANTIES. Le Client ne peut prétendre à une couverture en garantie que comme indiqué ci-dessous. Cette garantie confère au Client des droits spécifiques. Le Client peut également bénéficier d'autres droits qui varient d'un pays à l'autre. Cette garantie s'applique dans la mesure permise par la loi et sauf interdiction par la loi.

1. **Garantie Limitée du Matériel.** Microsoft garantit que le Produit Matériel fonctionnera, pour l'essentiel, comme le décrit la documentation applicable du Produit Matériel pendant une période de un an à compter du premier jour du mois suivant la réception du Produit Matériel par le Client (la « Durée de la Garantie Limitée du Matériel »). Le Disque Dur, le Stylet et le Clavier (le « **Matériel Advance Exchange** ») sont soumis au programme Advanced Exchange et tel que défini ci-dessous à l'Article B. Le Client est tenu (i) d'informer Microsoft pendant la Durée de la Garantie Limitée du Matériel, et (ii) sur demande, de fournir une preuve d'achat reprenant le numéro de série du Produit Matériel et la date d'achat. La présente Garantie Limitée du Matériel ne s'applique que si vous avez payé intégralement le Produit Matériel et ne couvre que les défauts qui découlent de l'utilisation normale du Produit Matériel.

SI LA RÉGLEMENTATION DU PAYS DU CLIENT PRÉVOIT UNE GARANTIE IMPLICITE, Y COMPRIS UNE GARANTIE IMPLICITE DE QUALITÉ OU D'ADÉQUATION À UN USAGE PARTICULIER, SA DURÉE EST LIMITÉE À LA PÉRIODE DE GARANTIE D'UN (1) AN INDIQUÉE CI-DESSUS. Certains pays n'autorisent pas les limitations portant sur la durée d'une garantie implicite, de sorte que cette limitation peut ne pas s'appliquer aux Clients de ces pays.

En ce qui concerne les services entrant dans le cadre de la garantie qui doivent être fournis pour un Produit Matériel utilisant un support mural, un support au sol, un support roulant ou des fixations autres que ceux fournis par Microsoft (chacun étant considéré comme un « Support Tiers »), le Produit Matériel doit être accessible ; doit pouvoir être désinstallé et réinstallé selon le cas ; et ne doit pas présenter d'altérations physiques durables liées à la sélection et l'utilisation par le Client d'un Support Tiers.

2. **Exclusions de la Garantie.** La présente Garantie Limitée du Matériel ne s'applique pas aux éléments suivants : (a) logiciel, (b) Produit Matériel ou Matériel Advance Exchange qui a été endommagé par négligence du Client ; mauvaise utilisation ; accident ; cas fortuit ; utilisation abusive ; détournement ; tension incorrecte, fluctuations et surtensions ; non-respect des instructions d'utilisation ; ou mauvaise installation (sauf si cette installation a été effectuée par Microsoft), (c) Produit Matériel et/ou Matériel Advance Exchange qui a été modifié ou dont les scellés sont brisés ou le numéro de série supprimé ou effacé ; ou (d) **dommages ou blessures liés à la mauvaise installation ou au positionnement incorrect du support mural auquel le Produit Matériel est fixé** ou à la sélection et l'utilisation par le Client d'un Support Tiers. À des fins de clarté, le Client est responsable de la bonne installation et du positionnement approprié du support mural destiné au Produit Matériel, ainsi que de sa sélection et utilisation d'un Support Tiers. L'exclusion de garantie prévue à l'alinéa (d) ci-dessus ne s'applique pas aux dommages ou blessures qui ne sont pas liés à la mauvaise installation ou au positionnement incorrect du support mural auquel le Produit Matériel est fixé ou à la sélection et l'utilisation par le Client d'un Support Tiers.

3. **Support Limité pour le Logiciel.** Microsoft assurera un support limité pour le logiciel pendant une durée de quatre-vingt-dix (90) jours à compter de la date de réception du Surface Hub par le Client. Pour obtenir une assistance liée au logiciel pendant cette période, ouvrez un ticket de service par l'intermédiaire du site http://www.surface.com/support et demandez de l'aide pour votre logiciel associé.

4. **Aucune autre Garantie.** La garantie expresse mentionnée dans la présente Section A constitue la seule garantie expresse consentie au client et est fournie en lieu et place de toutes autres garanties expresses ou implicites, y compris celles qui sont créées par toute autre documentation ou tout autre emballage. Aucune autre garantie ou condition n'est accordée en ce qui concerne le Produit Matériel ou la Garantie Limitée du Matériel par quelque personne que ce soit, y compris, notamment, Microsoft et ses fournisseurs. Aucune autre information (orale ou écrite) ou suggestion émanant de Microsoft, ses représentants ou fournisseurs, ou ses employés, ne créera une quelconque garantie ni n'étendra la portée de cette Garantie Limitée du Matériel énoncée à l'Article A. De même, le Produit Matériel n'est accompagné d'aucune garantie ou condition de propriété, de jouissance paisible ou d'absence de violation. Il est possible que le Client bénéficie de droits supplémentaires en vertu de la législation de sa juridiction. Si la réglementation applicable interdit l'une des stipulations de la Garantie Limitée du Matériel, celle-ci sera nulle et non avenue, mais les autres stipulations demeureront valables et pleinement applicables.

B. SUPPORT TECHNIQUE DU MATÉRIEL. Microsoft offre les types de support suivants pour les Produits Matériels. Certains Services de Support sont susceptibles d'être assurés par un prestataire Microsoft.

1. Installation. Si le Client choisit d'acheter l'installation avec le Produit Matériel, la date d'installation sera convenue d'un commun accord par les Parties. Avant la date d'installation, Microsoft peut effectuer une évaluation du site. Microsoft évaluera l'emplacement d'installation prévu, l'emplacement du quai de chargement et l'espace disponible pour déplacer le Produit Matériel. Microsoft évaluera la source d'alimentation et le réseau du client. Si une évaluation du site est menée, Microsoft fournira au client une évaluation des travaux à effectuer pour préparer le site du Client en vue d'une installation correcte du Produit Matériel. À la date d'installation, une ressource Microsoft arrivera sur le site du Client. La ressource Microsoft déballera le Produit Matériel, le nettoiera et y recherchera d'éventuels dommages et installera le Produit Matériel. La ressource Microsoft mettra sous tension le Produit Matériel et en testera les fonctionnalités de base.

2. Support Advance Exchange - Pour remplacer du Matériel Advance Exchange endommagé (le Disque Dur, le Stylet et/ou le Clavier), le Client doit ouvrir un ticket de service par l'intermédiaire du site http://www.surface.com/support et demander un Support Advance Exchange pour le Matériel Advance Exchange. Microsoft contactera le Client pour identifier et vérifier le défaut. Si l'on peut raisonnablement penser que les problèmes sont causés par le Matériel Advance Exchange, Microsoft expédiera à ses frais des pièces de rechange équivalentes au Matériel Advance Exchange pour livraison à l'adresse enregistrée du Client sous trois (3) jours ouvrés. Il incombe au Client d'installer les pièces de rechange, d'emballer les pièces défectueuses du Matériel Advance Exchange dans l'emballage dans lequel ont été reçues les pièces de rechange du Matériel Advance Exchange et de prendre les dispositions nécessaires avec Microsoft sous sept (7) jours ouvrés pour renvoyer le Matériel Advance Exchange défectueux à Microsoft. Les frais d'expédition seront payés par Microsoft. Le Matériel Advance Exchange non renvoyé sous dix (10) jours ouvrés sera facturé au Client aux prix Microsoft en vigueur.

3. Réparation sur Site. Le Client doit ouvrir un ticket de service par l'intermédiaire du site http://www.surface.com/support et demander un Support de Réparation sur Site pour le Produit Matériel. Une ressource Microsoft contactera le Client pour fixer d'un commun accord une date d'intervention. La Ressource Microsoft peut être sur site sous trois (3) jours ouvrés. La ressource Microsoft arrivera sur le site du Client aux date et heure prévues pour réparer le Produit Matériel.

4. Consultation et Résolution de Problèmes. Pour les problèmes autres que ceux couverts par le Support Limité pour le Logiciel décrit ci-dessus à l'Article A(3), Microsoft fournira des conseils au Client par courrier électronique ou téléphone pendant les heures ouvrables normales [du lundi au vendredi, de 8 heures à 20 heures (Heure normale de l'Est)] afin de permettre au Client de signaler des problèmes et de rechercher une assistance à l'utilisation du Produit Matériel. Microsoft assistera le Client dans le diagnostic des problèmes du Produit Matériel. Le Client reconnaît et accepte que si la réparation et/ou le remplacement implique des frais non couverts dans le cadre du Support Advance Exchange ou du Support de Réparation sur Site (y compris, notamment, la livraison express), le Client est tenu de prendre en charge l'ensemble de ces frais.

5. Coopération du Client - Le Client accepte de coopérer avec Microsoft : (a) d'informer rapidement Microsoft de tout défaut, erreur ou dysfonctionnement du Produit Matériel ou du Matériel Advance Exchange et de soumettre à Microsoft les informations qu'elle peut raisonnablement exiger pour reproduire l'erreur ou le dysfonctionnement du Produit Matériel ou du Matériel Advance Exchange et les conditions d'exploitation dans lesquelles l'erreur ou le dysfonctionnement du Produit Matériel ou du Matériel Advance Exchange a été découvert ; (b) d'installer, si Microsoft en fait la demande et conformément aux directives du Client en matière de sécurité, une connexion réseau qui sera mise à la disposition de Microsoft pour résoudre les problèmes, analyser l'utilisation du logiciel par le Client ou à toute autre fin raisonnable et (c) d'informer Microsoft de tout matériel ou logiciel non acheté auprès de Microsoft et susceptible d'être utilisé avec le Produit Matériel ou le Matériel Advance Exchange.

C. CONDITIONS DE SUPPORT.

1. Pendant la Durée de la Garantie Limitée du Matériel, Microsoft assure un Support de Retour en Usine conformément aux stipulations des Articles A et B.

2. Pour des montants séparés payables lors de l'achat initial de chaque Produit Matériel, le Client peut (1) ajouter le Support à l'Installation (2) ajouter le Support Advance Exchange ou le Support de Réparation sur Site pendant la Durée de la Garantie Limitée du Matériel ou (3) prolonger le Support Advance Exchange et/ou le Support de Réparation sur Site pendant un maximum de deux (2) ans après la Durée de la Garantie Limitée du Matériel.

3. Si Microsoft n'est pas en mesure de réparer le Produit Matériel défectueux pendant la Durée de la Garantie Limitée du Matériel spécifiée ci-dessus, Microsoft remplacera le Produit Matériel défectueux par un Produit Matériel équivalent. Tout Produit Matériel de remplacement peut être neuf ou comme neuf, pour autant qu'il présente des fonctionnalités au moins égales à celles du Produit Matériel remplacé. Le Produit Matériel sera échangé conformément aux stipulations de la Section B.2. Si une Réparation sur Site est requise, la ressource Microsoft enlèvera le Produit Matériel existant et le remplacera par un Produit Matériel équivalent. Le remplacement du Produit Matériel peut nécessiter plusieurs visites sur site.

4. Le Support des Produits Matériels dépend de la disponibilité des ressources et matériels. Microsoft consentira des efforts commercialement raisonnables pour assurer la disponibilité des ressources et matériels.

5. Les Conseils et la Résolution de Problèmes sont fournis avec le Support Advance Exchange et Sur Site.

6. Le Client est responsable de tous les travaux nécessaires pour préparer le site pour l'installation du Produit Matériel.

7. Le Client est responsable de l'élimination des débris d'emballage, de la connexion du Produit Matériel au réseau du Client ou à d'autres périphériques matériels (ex., boîtiers, imprimantes, caméras, etc.), ainsi que de la définition des mots de passe nécessaires.

8. Microsoft utilisera un transport terrestre pour livrer le Produit Matériel au Client.

D. LIMITATION ET EXCLUSION DE RESPONSABILITÉ EN CAS DE DOMMAGES. Le Client peut obtenir de Microsoft et de ses fournisseurs une indemnisation en cas de dommages directs uniquement dans la limite du montant que le Client a payé. Sauf disposition contraire dans la réglementation locale qui vous est applicable, le Client ne peut prétendre à aucune indemnisation pour les autres dommages, y compris les dommages indirects, les pertes de bénéfices, les dommages spéciaux, accessoires ou incidents.

Cette limitation concerne :

• tout ce qui concerne le Produit Matériel ou la Garantie Limitée du Matériel ;

• le Support du Produit Matériel ; et

• les réclamations pour manquement aux termes du contrat ou violation de garantie ou de condition, les réclamations en cas de responsabilité sans faute, de négligence ou autre délit dans la limite autorisée par la réglementation applicable.

Elle s'applique également même si Microsoft avait ou aurait dû avoir connaissance de l'éventualité de tels dommages. La limitation ou l'exclusion ci-dessus peut également ne pas s'appliquer au Client si le pays du Client n'autorise pas l'exclusion ou la limitation de responsabilité pour les dommages incidents, indirects ou de quelque nature que ce soit.

E. CONDITIONS SPÉCIFIQUES À UNE RÉGION.

1. AUSTRALIE. En Australie, le Produit Matériel est accompagné de garanties ne pouvant être exclues en vertu de la loi australienne sur la consommation. Le Client peut prétendre à un échange ou à un remboursement pour tout défaut majeur et à une indemnisation en cas de perte ou dommage raisonnablement prévisible. Le client peut également prétendre à la réparation ou à l'échange du Produit Matériel si ce dernier n'est pas d'une qualité acceptable et que le défaut n'entraîne pas un dysfonctionnement majeur. En Australie,

en plus de la présente garantie, le Produit Matériel réparé ou remplacé peut être accompagné de garanties statutaires fournies par la loi australienne sur la consommation (Australian Consumer Law) qui sont susceptibles d'accorder au Client une garantie statutaire plus longue.

2. ARABIE SAOUDITE ET ÉMIRATS ARABES UNIS. Sans préjudice de toute garantie statutaire dont le Client peut bénéficier conformément à la réglementation locale applicable au Client, à moins que ladite réglementation prévoit une durée plus longue, Microsoft offre la présente Garantie pour une durée d'une (1) année grégorienne à compter du premier jour du mois suivant la réception du Produit Matériel par le Client.

F. DIVERS.

1. Intégralité des accords. Le présent Contrat constitue l'intégralité des Accords entre les parties concernant l'objet visé par les présentes et annule et remplace l'ensemble des communications antérieures et présentes. Les conditions générales du Client ou de ses affiliés ou figurant sur un bon de commande ne s'appliqueront pas. Le présent Contrat ne peut être modifié que par écrit et sous réserve d'être signé par les deux parties.

2. Mentions de Droits d'Auteur. Microsoft Corporation est une marque déposée de Microsoft Corporation aux États-Unis d'Amérique et/ou dans d'autres pays.

3. Réglementation Applicable. Les lois de l'État de Washington, États-Unis d'Amérique, régissent l'interprétation du présent Contrat et s'appliquent en cas d'action pour manquement aux termes dudit Contrat, sans donner d'effet aux principes régissant les conflits de lois. Les lois de l'État dans lequel vous vivez régissent toutes les autres réclamations, notamment les réclamations fondées sur les lois fédérales en matière de protection des consommateurs, de concurrence déloyale et de délits.

4. Résiliation. Chaque Partie peut résilier le présent Contrat peut être résilié si l'autre partie viole ou manque à une obligation sans y remédier dans un délai de trente (30) jours calendaires après notification d'une telle violation. Vous acceptez de payer tous les frais liés aux Services de Support fournis et aux dépenses encourues avant la résiliation. Les paragraphes concernant la confidentialité, l'absence de garantie, les limitations de responsabilité, la résiliation et les dispositions diverses du présent Contrat resteront valables après expiration du présent Contrat.

5. Validité. La présente garantie n'est valable que dans les pays suivants : Allemagne, Arabie saoudite, Australie, Autriche, Belgique, Canada, Danemark, Émirats arabes unis, Espagne, États-Unis, Finlande, France, Irlande, Israël, Italie, Japon, Luxembourg, Norvège, Nouvelle Zélande, Pays-Bas, Portugal, Qatar, Royaume-Uni, Russie, Singapour, Suède et Suisse.

Microsoft Surface Hub
Rollständer – Anleitung zur Montage und Befestigung (55“/84“)

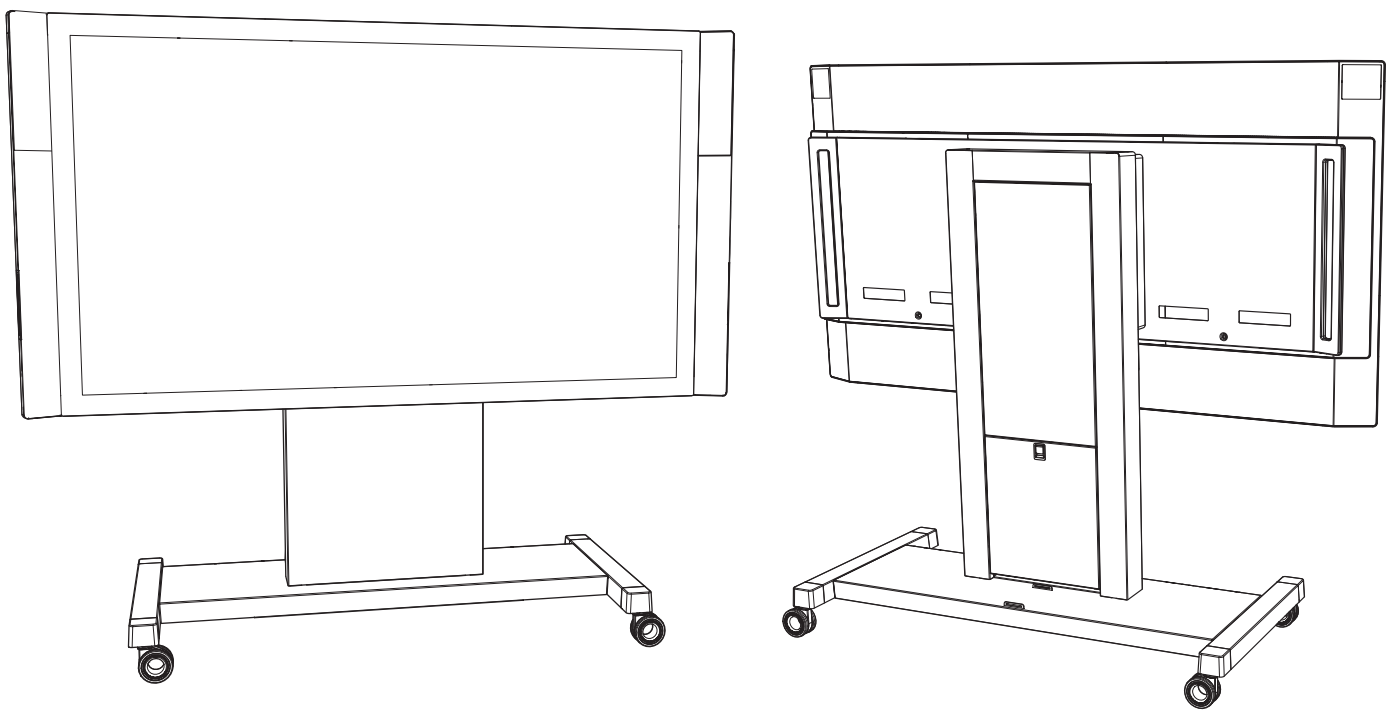

Wichtige Sicherheitshinweise

Lesen Sie sich diese wichtigen Sicherheitshinweise durch, bevor Sie den Zusammenbau durchführen und den Microsoft Surface Hub auf dem Rollständer befestigen.

⚠ *Dieses Symbol kennzeichnet Sicherheits- und Gesundheitshinweise in diesem Gerätehandbuch.*

⚠ WARNUNG: Lesen Sie die Sicherheits- und Gesundheitsinformationen

Lesen Sie dieses Handbuch durch. Sie finden darin wichtige Sicherheits- und Gesundheitsinformationen. Bewahren Sie alle gedruckten Handbücher zum späteren Nachschlagen auf. Die Nichtbeachtung der Anweisungen und falsche Einrichtung, Verwendung und Pflege des Produkts können das Risiko schwerer Verletzungen erhöhen sowie Todesgefahr und Schäden an den Geräten zur Folge haben. Eine Onlineversion dieses Handbuchs sowie zusätzliche Support-, Sicherheits- und Gesundheitsinformationen finden Sie unter www.surface.com/support/surface-hub.

⚠ WARNUNG: Installationsexperten – Fachwissen

Eine unsachgemäße Handhabung oder Installation kann zu Verletzungen oder zum Tod führen. Um mit einer falschen Installation verbundene Gefahren zu vermeiden, sollten Sie sicherstellen, dass die Installation nur von Personen durchgeführt wird, die die Installationsanleitung gelesen und verstanden haben. Sollten Sie nicht über die erforderlichen Werkzeuge oder Kenntnisse verfügen, wenden Sie sich an einen Montagefachmann.

⚠ WARNUNG: Mindestanzahl der installierenden Personen

Um die Verletzungsgefahr zu verringern, sind für die Durchführung der Installation des Microsoft Surface Hub 55“ mindestens zwei Personen und für den Microsoft Surface Hub 84“ mindestens vier Personen erforderlich.

⚠ WARNUNG: Handhabung und Standortvorbereitung

Versuchen Sie nicht, das Gerät mit weniger Personen zu installieren, als für die Installation als erforderlich angegeben sind. Halten Sie das Gerät in aufrechter Position, um die Verletzungsgefahr aufgrund seiner Größe und seines Gewichts zu verringern. Achten Sie beim Aufsetzen des Geräts auf die Halterung darauf, dass es richtig sitzt, bevor Sie es loslassen. Halten Sie die Montagefläche frei von Verpackungsmaterial. Entfernen Sie nach jedem Schritt das Material.

⚠ WARNUNG: Angegebene Tragfähigkeit

Bei Rollständern ist stets die Tragfähigkeit angegeben. Überschreiten Sie niemals die angegebene Tragfähigkeit des Rollständers, um die Gefahr von Verletzungen, Todesfällen oder Schäden am Gerät zu verringern. Im Abschnitt mit den Spezifikationen finden Sie Informationen zu Gewichten und Tragfähigkeiten.

⚠ WARNUNG: Gefahr des Umkippens und Herunterfallens

Der Rollständer ist für das Gewicht des Geräts ausgelegt. Lassen Sie niemals zu, dass Personen sich an die Einheit hängen, um die Gefahr von Verletzungen oder Todesfällen zu verringern. Verwenden Sie den Ständer nur für das angegebene Gerät.

⚠ WARNUNG: Führen Sie keine Reparaturen oder Modifizierungen durch

Montieren Sie die Teile der Halterung nur mit den von Microsoft bereitgestellten Befestigungselementen. Diese sind in der Teileliste aufgeführt. Versuchen Sie nicht, das Produkt, Zubehör oder das Netzteil auseinanderzunehmen, zu öffnen, zu reparieren oder zu modifizieren. Dies kann zu einem Stromschlag oder anderen Verletzungen führen. Jegliche Anzeichen eines versuchten Öffnens und/oder Modifizierens dieses Geräts, einschließlich Abziehen, Durchlöchern oder Entfernen von Etiketten, führen zum Erlöschen der eingeschränkten Garantie. Beachten Sie alle Warnhinweise, und befolgen Sie alle Anweisungen.

⚠ WARNUNG: Stromversorgung

Stellen Sie sicher, dass mit dem beigefügten Netzkabel des Surface Hub eine geeignete Steckdose erreichbar ist, um die Gefahr von Stromschlägen zu verringern. Verwenden Sie nur die Verlängerungskabel und Netzkabel, die im Lieferumfang des Geräts enthalten sind.

⚠ WARNUNG: Bevor Sie beginnen

Stellen Sie vor Beginn der Montage und Installation sicher, dass alle Ausrüstungsgegenstände und Teile gemäß Teileliste vorhanden sind, um die Gefahr einer fehlerhaften Installation zu verringern. Verwenden Sie ausschließlich die Teile, die von Microsoft bereitgestellt wurden und speziell für dieses Produkt bestimmt sind.

WARNUNG: Richtige Installationsumgebung

Die Einheit darf nur in Innenräumen installiert werden, um umweltbedingte Gefahren auszuschließen.

- Stellen Sie die Einheit nicht in der Nähe von Hitze- oder Dampfquellen oder an Orten auf, an denen Kondensation auftreten kann, z. B. in der Nähe von Klimaanlagen.
- Stellen Sie die Einheit nicht in Bereichen auf, in denen häufig Vibrationen oder Bewegungen auftreten.
- Stellen Sie die Einheit nicht so auf, dass Lüftungsauslässe blockiert werden. Sorgen Sie für eine ordnungsgemäße Belüftung gemäß Gerätespezifikation.
- Installieren Sie die Einheit nicht in Bereichen, in denen Explosionsgefahr herrscht. Diese Bereiche sind häufig, jedoch nicht immer, durch entsprechende Schilder gekennzeichnet. Es kann sich dabei um Auftankbereiche, z. B. auf Booten unter Deck, Bereiche für den Transport oder die Lagerung von Kraftstoff oder Chemikalien oder Bereiche handeln. In solchen Bereichen können Funken auftreten und eine Explosion oder ein Feuer verursachen.

WARNUNG: Gefahr von Quetschungen

Achten Sie beim Montieren des Ständers und Installieren des Geräts darauf, dass es nicht zu Quetschungen an den Fingern kommt.

WARNUNG: Erstickungsgefahr

Dieses Gerät oder sein Zubehör kann kleine Teile enthalten, die für Kinder unter 3 Jahren eine Erstickungsgefahr darstellen können. Sorgen Sie dafür, dass sich kleine Teile außerhalb der Reichweite von Kindern befinden.

WARNUNG: Kleine Kinder

Dieses Gerät und sein Zubehör sind kein Spielzeug. Um die Gefahr von Verletzungen, Todesfällen oder Produktschäden zu verringern, sollten Sie kleinen Kindern nicht erlauben, damit zu spielen. Lassen Sie Kinder nie auf das Gerät oder den Ständer klettern oder sich daran hängen.

WARNUNG: Kabelführung

Achten Sie bei der Kabelführung darauf, dass Kabel nicht geknickt, eingequetscht oder eingeschnitten bzw. zur Stolperfalle werden, um die Stromschlag- und Stolpergefahr zu verringern.

WARNUNG: Ordnungsgemäßer Transport – Umkippen

Beachten Sie Folgendes, um die Gefahr von Verletzungen oder Schäden am Produkt aufgrund des Umkippens oder des Verrutschens auf dem Ständer beim Transport des Microsoft Surface Hub auf dem Rollständer zu vermeiden:

- Verwenden Sie nur den von Microsoft speziell für Ihr Bildschirmmodell mitgelieferten Ständer.
- Lassen Sie Personen niemals schwere Gewichte an den Bildschirm hängen oder darauf stellen.
- Trennen Sie das Netzkabel und andere Kabel bei Bedarf vor dem Verschieben.
- Der Ständer mit dem Bildschirm muss immer von zwei Personen bewegt werden.
- Heben oder schieben Sie den Ständer nur an den vorgesehenen Griffen, und schieben oder heben Sie nicht direkt am Microsoft Surface Hub.
- Vermeiden Sie es, den Bildschirm zu schieben oder anzuheben, während er am Ständer hängt.
- Der Microsoft Surface Hub und der dazugehörige Ständer dürfen nur von Erwachsenen bewegt werden.
- Bewegen Sie den Microsoft Surface Hub und seinen Ständer langsam.
- Wenden Sie Kraft von der schmalen Seite, nicht von der breiten Seite aus auf.
- Schieben Sie immer in der Nähe der Mitte. Wenden Sie keine Kraft am oberen Rand an.
- Bewegen Sie den Ständer immer durch Schieben. Ziehen Sie den Ständer nicht.
- Gehen Sie beim Transportieren auf Rampen in Aufwärts- oder Abwärtsrichtung vorsichtig vor, und bewegen Sie sich langsam.
- Lassen Sie den Ständer nie unbeaufsichtigt auf oder in der Nähe einer Rampe.

WARNUNG: Sicherstellen des festen Sitzes der Schrauben

Überprüfen Sie, ob alle Schrauben mit dem unten angegebenen Drehmoment angezogen sind, um die Gefahr des Herunterfallens zu verringern. Ziehen Sie die Schrauben nicht übermäßig fest an, da dies zu Schäden führen und die Haltekraft reduzieren kann.

Erläuterung der Sicherheitssymbole zur Verringerung der Umkippgefahr

Modell	Bedeutung
	Erlauben Sie nicht, dass Kinder unter 16 Jahren den Rollständer bewegen. Er sollte nur von Erwachsenen bewegt werden. Bewegen Sie den Rollständer langsam vorwärts.
	Verwenden Sie zum Bewegen dieser Einheit nur die Griffe. Schieben Sie an der schmalen Seite, nicht an der Vorderseite.
	Schieben Sie in der Nähe der Mitte. Wenden Sie keine Kraft am oberen Rand an.
	Schieben Sie das Gerät, und ziehen Sie es nicht.

In dieser Anleitung sind die Schritte zum Zusammenbauen für den Surface Hub 55" und den Surface Hub 84" beschrieben. Für den Zusammenbau dieser Ständer sind zwei Personen erforderlich. Stellen Sie zuerst sicher, dass Sie über alle in der Teileliste aufgeführten Teile verfügen.

WICHTIG: Vermeiden Sie Beschädigungen des Geräts. Der Surface Hub 55" ist dafür ausgelegt, nur von seinem unteren Rand gehalten zu werden, wenn keine Halterung verwendet wird. Stellen Sie das Gerät nur auf dem unteren Rand ab, und stützen Sie es ab, um es in vertikaler Position zu halten. Der Surface Hub 84" ist dafür ausgelegt, nur von seinen Hebegriffen gehalten zu werden, wenn keine Halterung verwendet wird. Stellen bzw. legen Sie keines der Geräte auf der Vorderseite, Rückseite, Oberseite, linken Seite oder rechten Seite ab.

Spezifikationen

Modell	Gewicht des Geräts	Gewicht des Ständers	Gewicht der Griffe	Angegebene Tragfähigkeit
Surface Hub 55"	47,6 kg	123 kg	N/V	124,7 kg
Surface Hub 84"	113,4 kg	123 kg	14 kg	249,5 kg

Erforderliches Werkzeug (nicht im Lieferumfang enthalten)

Kreuzschraubenzieher #2

Inbusschlüssel 5 mm (nur 55")

Inbusschlüssel 6mm (nur 84")

Drehmomentschlüssel mit Sechskanteinsätzen (5 und 6 mm)

Steckschlüsseleinsatz (13 mm)

Schere

K PMS 185 C

Teileliste

Abbildungen sind nicht maßstabsgerecht

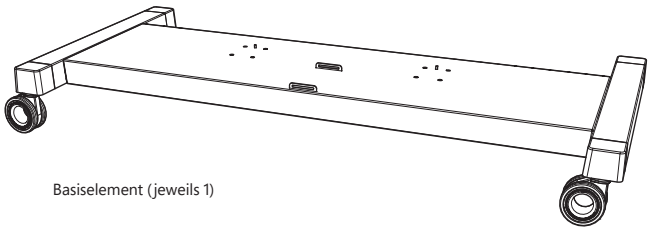

Basiselement (jeweils 1)

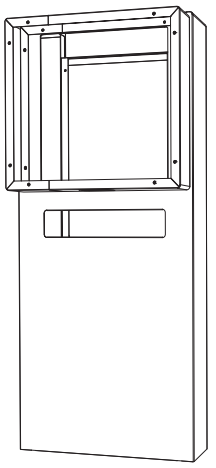

Säule
(jeweils 1)

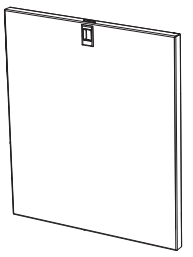

Säulentür
(jeweils 1)

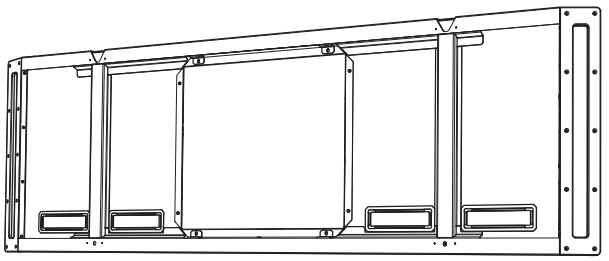

Bildschirmhalterung
(jeweils 1)

M8-Sicherungsmuttern (jeweils 8)
Säulenbolzen
Drehmoment: 23–25 Nm

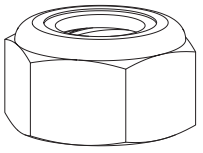

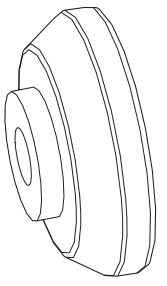

Scheiben (jeweils 2)
Befestigungsscheiben

M6 x 12 mm
Säulenschrauben
55”-Gerät (jeweils 6)
84”-Gerät (jeweils 8)
Drehmoment: 6–8 Nm

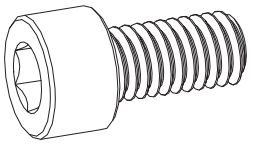

20-mm-Schrauben (jeweils 2)
Puck-Schrauben
Drehmoment:
M6 (55"-Gerät): 6–8 Nm M6
(84"-Gerät): 15–17 Nm

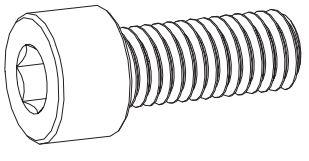

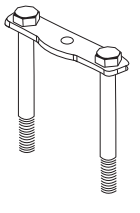

Bolzenplatten (jeweils 4)
Säulenmuttern

35-mm-Schrauben (jeweils 2)
Sicherungsschrauben
Drehmoment:
M6 (55"-Gerät): 6–8 Nm M6
(84"-Gerät): 15–17 Nm

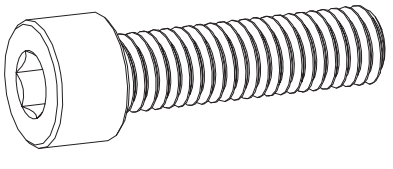

Montage und Befestigung – Anleitung

Schritt 1: Montieren des Rollständers

A. Verbinden Sie das Basiselement mit dem Säulenelement.
   a. Entfernen Sie Säulentür, und stellen Sie sie beiseite.
   b. Stellen Sie das Basiselement mit den Rädern auf den Boden und blockieren Sie die Räder, damit sich der Ständer während der Montage nicht bewegen kann.
   c. Setzen Sie die Ausrichtungslöcher an der Unterseite des Säulenelements auf die Ausrichtungsstifte in der Mitte des Basiselements.
   Hinweis: Halten Sie das Säulenelement ab jetzt fest, bis es befestigt wurde.

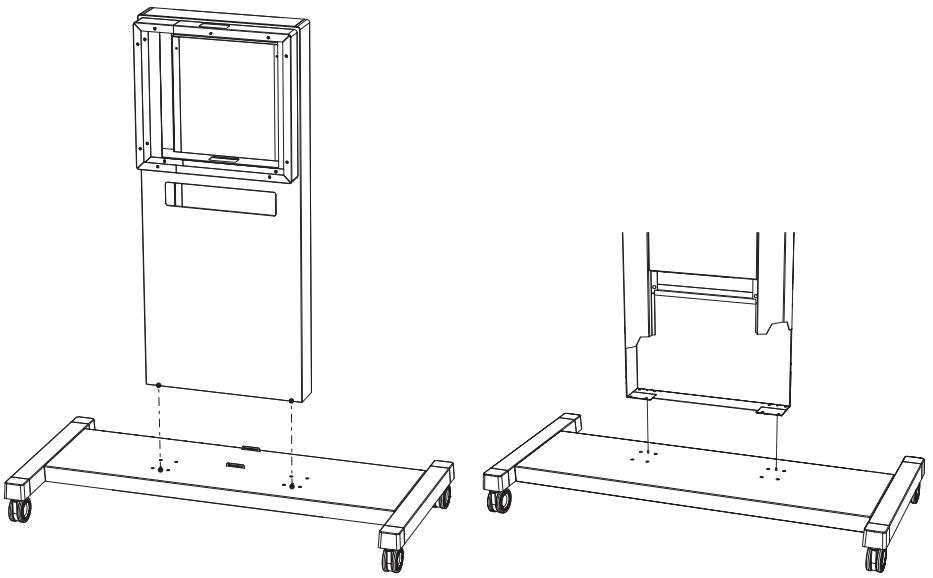

d. Setzen Sie die Säulenbolzen in die Löcher an der Unterseite des Säulenelements und die entsprechenden Löcher des Basiselements ein.

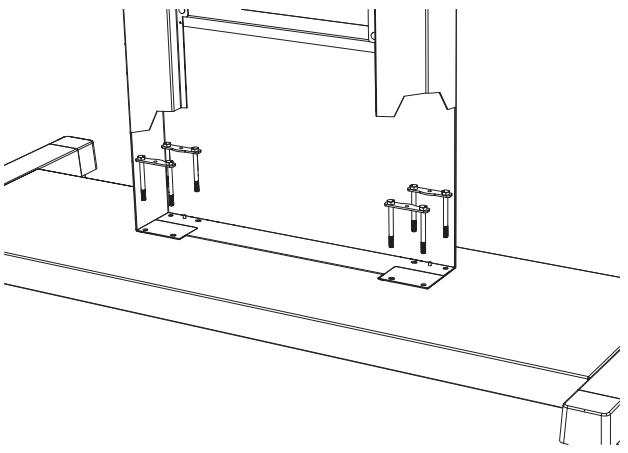

e. Setzen Sie die Muttern von unten auf die Bolzen des Säulenelements.
f. Nachdem Sie die Muttern auf alle Bolzen des Säulenelements gesetzt haben, können Sie alle Muttern fest anziehen.
Hinweis: Ziehen Sie die Muttern nicht übermäßig fest an.

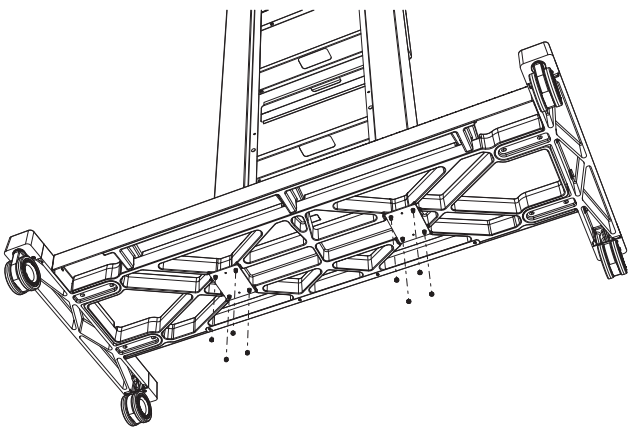

B. Bringen Sie die Bildschirmhalterung am Säulenelement an.
   a. Setzen Sie das mittlere Loch an der Oberseite der Bildschirmhalterung auf den Ausrichtungsstift an der Oberseite des Säulenelements.
   b. Achten Sie darauf, dass die Schraubenlöcher der Bildschirmhalterung an den Schraubenlöchern des Säulenelements ausgerichtet sind. Setzen Sie die Schrauben für das Säulenelement in die Löcher ein, und ziehen Sie sie mit einem Inbusschlüssel lose an.
   c. Nachdem Sie alle Schrauben eingesetzt haben, können Sie sie fest anziehen. Achten Sie jedoch darauf, sie nicht übermäßig fest anzuziehen.

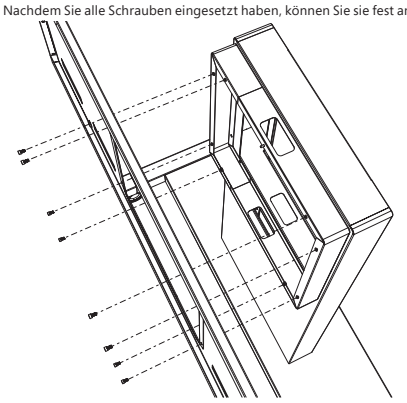

Schritt 2: Anbringen der Befestigungselemente und Einhängen des Surface Hub in den Rollständer

A. Ermitteln Sie auf der Rückseite des Surface Hub die Löcher für die Befestigungsschrauben.
B. Verwenden Sie die 20-mm-Puck-Schrauben, um die Befestigungselemente an der Rückseite des Surface Hub anzubringen.
C. Ziehen Sie die Schrauben fest an. Achten Sie jedoch darauf, sie nicht übermäßig fest anzuziehen.

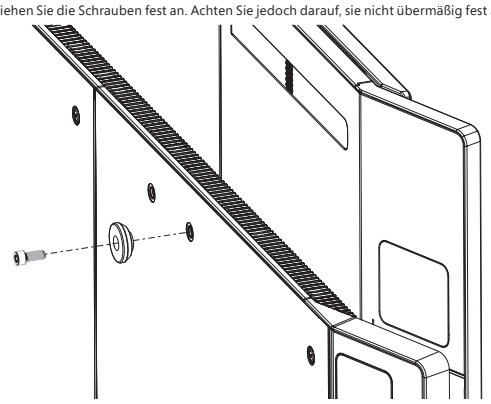

Hinweis: Vergewissern Sie sich, dass die Räder des Basiselements noch blockiert sind, bevor Sie den Surface Hub anheben.

D. Hängen Sie den Surface Hub in die Bildschirmhalterung ein.
   a. Heben Sie den Surface Hub so an, dass seine Rückseite zur Bildschirmhalterung zeigt, und richten Sie die Befestigungselemente mit den Löchern an der Bildschirmhalterung aus.
   b. Senken Sie den Surface Hub **VORSICHTIG** ab, bis die Befestigungselemente sicher in den Löchern sitzen.
   c. Wenn die Befestigungselemente eingerastet sind, wird der Surface Hub vom Rollständer getragen.

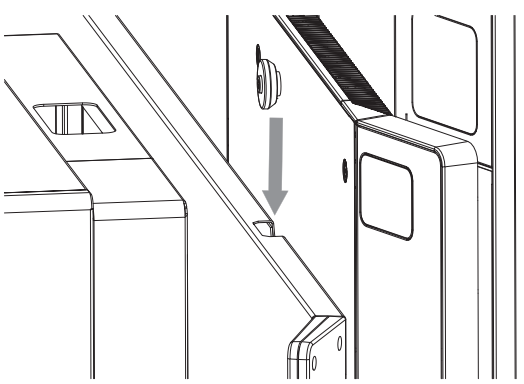

E. Setzen Sie die 35-mm-Sicherungsschrauben in die Befestigungslöcher am Basiselement des Surface Hub unterhalb der Puck-Befestigungselemente ein, und ziehen Sie sie mit einem Inbusschlüssel fest an. Achten Sie jedoch darauf, sie nicht übermäßig fest anzuziehen.

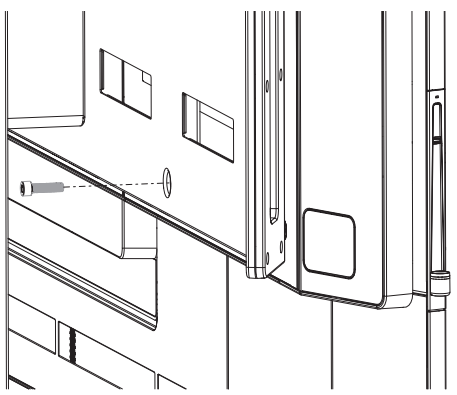

WARNUNG: Ergonomisches Heben

Um die Gefahr von mit dem Heben verbundener Verletzungen zu verringern, sollten Sie Richtlinien für das ergonomische Heben befolgen.

Anleitung für das ergonomische Heben

Planen Sie voraus. Stellen Sie sicher, dass alle Personen, die den Bildschirm anheben, über die Vorgehensweise und ihre Rolle informiert sind.
Stellen Sie fest, ob Sie das Gerät heben können. Ist es zu schwer oder zu unförmig?
Entscheiden Sie, ob Sie Hilfe beim Heben benötigen.
Überprüfen Sie die Umgebung auf Hindernisse und rutschige Flächen.
Vergewissern Sie sich, dass das Hebeteam mit dem Plan einverstanden ist.
Heben Sie aus den Beinen heraus, nicht aus dem Rücken.
Beugen Sie die Knie, und halten Sie dabei den Rücken gerade.
Halten Sie das Gerät nah am Körper.
Halten Sie den Körper in der Mitte des Geräts.
Stellen Sie die Füße etwa schulterbreit auseinander.
Heben Sie das Gerät gleichmäßig und gerade nach oben.
Halten Sie den Rumpf gerade; drehen Sie sich während des Hebens oder nach dem Heben der Last nicht.
Halten Sie sich, wie unten dargestellt, an die vorgesehenen Griffpositionen.
Setzen Sie die Einheit langsam und gleichmäßig auf dem Rollständer ab, und halten Sie den Rücken dabei gerade.
Lassen Sie den Bildschirm erst los, wenn Sie sicher sind, dass er richtig sitzt.

WARNUNG: Verwenden Sie ausschließlich die Griffpositionen, die unten für den Surface Hub 55" angegeben sind, um die Gefahr von Verletzungen oder Beschädigungen des Geräts zu verringern. Zum Anheben sind mindestens zwei Personen erforderlich.

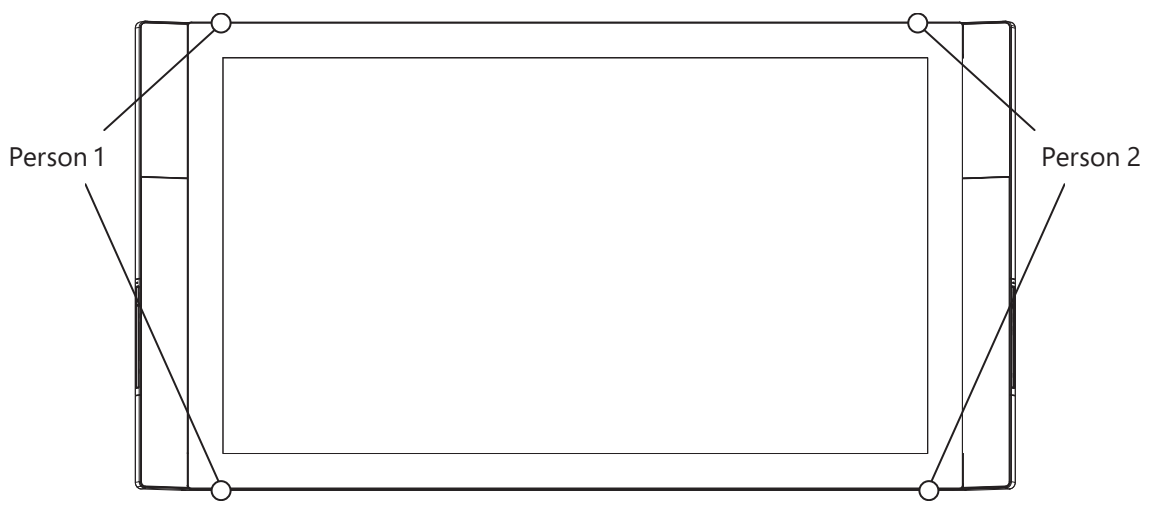

WARNUNG: Verwenden Sie ausschließlich die Griffpositionen, die unten für den Surface Hub 84" angegeben sind, um die Gefahr von Verletzungen oder Beschädigungen des Geräts zu verringern. Zum Anheben sind mindestens vier Personen erforderlich.

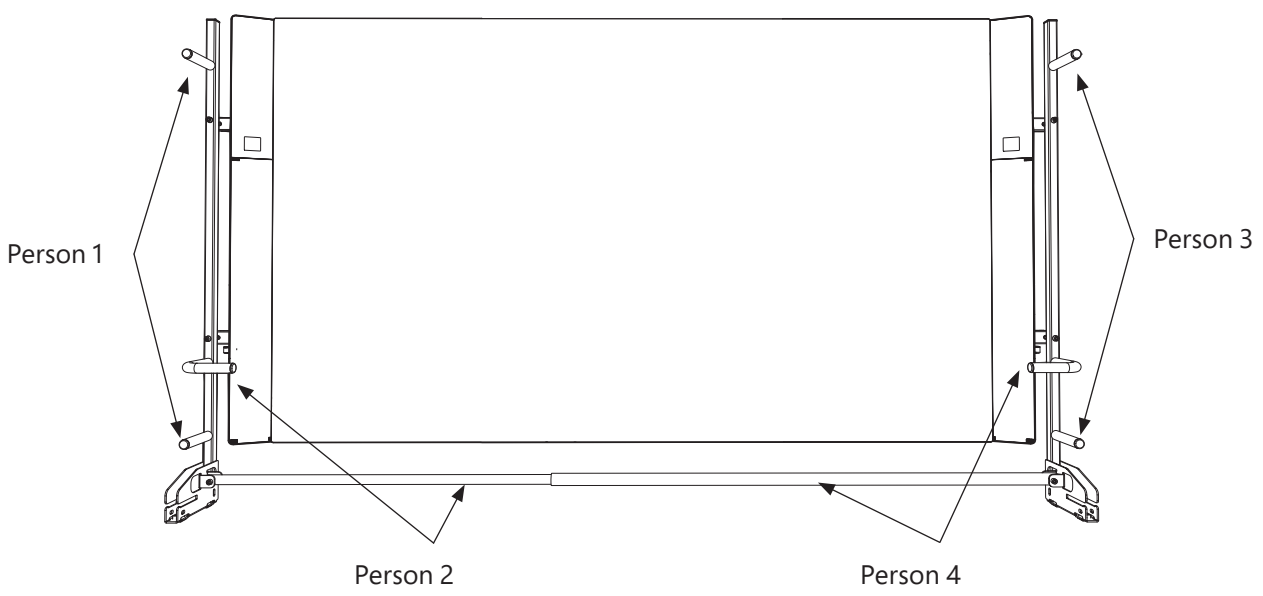

Schritt 3: Entfernen der Hebegriffe (Surface Hub 84")

Der Surface Hub 84" wird mit zwei vorinstallierten Hebegriffen geliefert. Nehmen Sie die Griffe nach dem Installieren des Surface Hub ab und bewahren Sie sie gut auf, falls Sie den Surface Hub vom Rollständer abnehmen müssen.

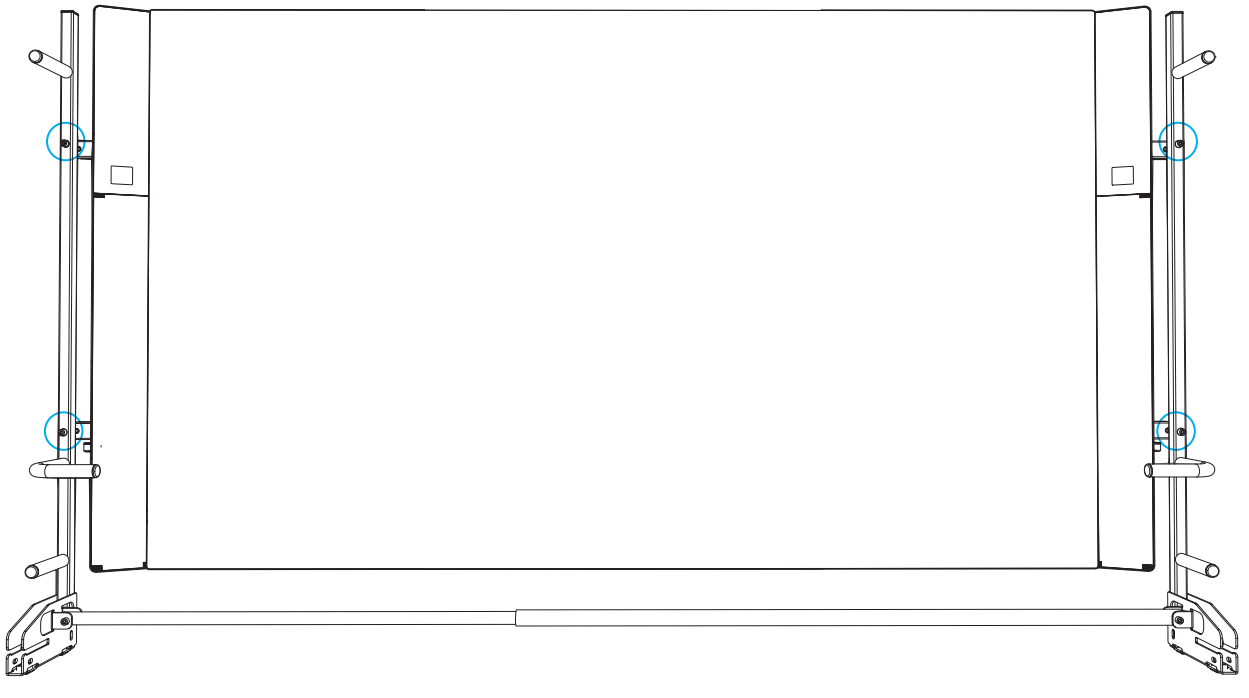

A. Lösen Sie die Schrauben von den Befestigungsleisten der Hebegriffe (siehe Abbildungen unten).
   a. Lösen Sie mit einem Inbusschlüssel die Schraube, mit der der Griff auf der rechten Seite angebracht ist.
   b. Halten Sie die Befestigungsleiste auf der rechten Seite fest, und lösen Sie die Schraube, mit der der Griff auf der linken Seite angebracht ist.
   c. Bewahren Sie die Griffe an einem geeigneten Ort auf.

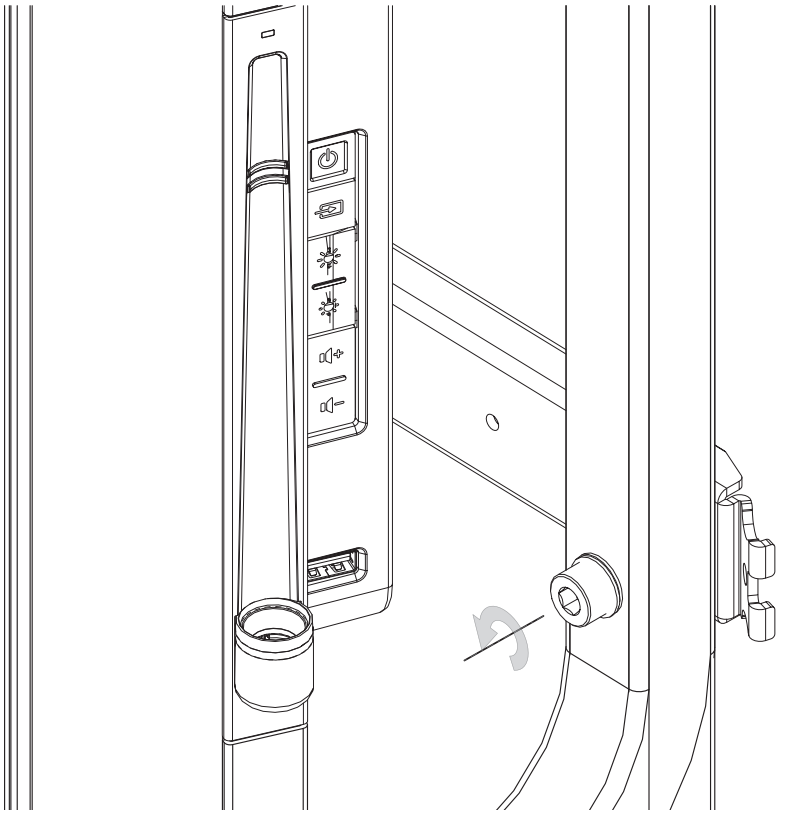

B. Drücken Sie die Hebel auf der Innenseite der Befestigungsleisten für die Hebegriffe hinunter, schieben Sie sie in das Gerät, und schließen Sie die Kunststoffabdeckungen (siehe Abbildung unten).

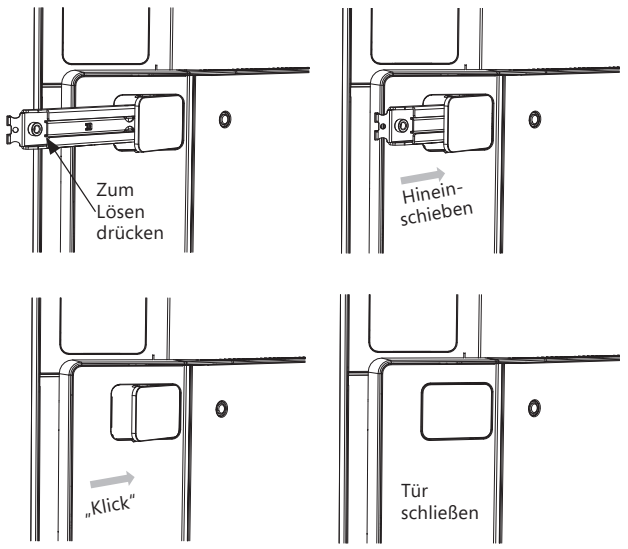

Schritt 4: Anschließen der Kabel und Anbringen der Säulentür

WARNUNG: Kabelführung

Achten Sie bei der Kabelführung darauf, dass Kabel nicht geknickt, eingequetscht oder eingeschnitten bzw. zur Stolperfalle werden, um die Stromschlag- und Stolpergefahr zu verringern.

A. Schließen Sie das Stromkabel, Netzwerkkabel und ggf. weitere Kabel an den Surface Hub an.
B. Schalten Sie den Netzschalter auf „Ein" (siehe Installationsanleitung im Willkommenspaket).

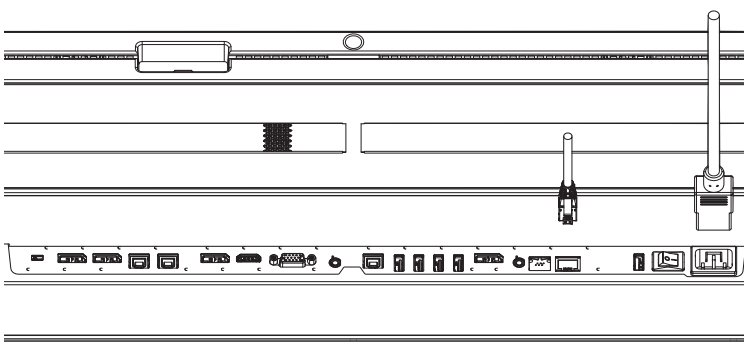

C. Schieben Sie die Säulentür an ihre Position am Basiselement und achten Sie darauf, dass die Verriegelungen einrasten.

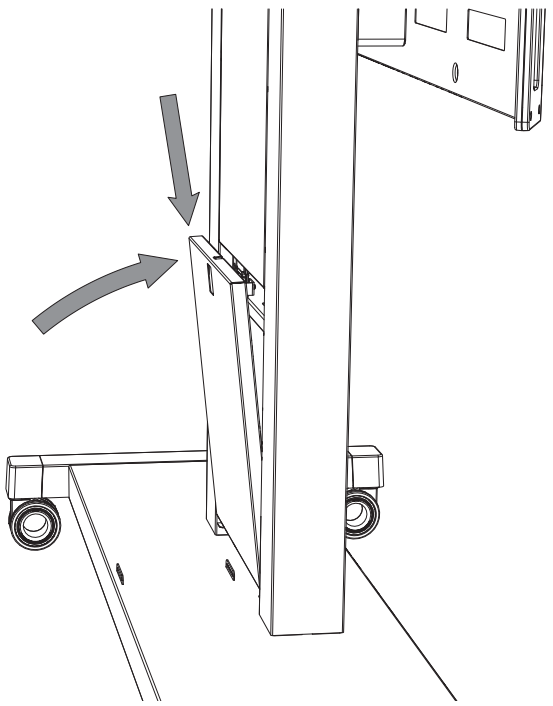

Nächste Schritte

Ihr Surface Hub ist jetzt befestigt und bereit für die Einrichtung. Weitere Informationen finden Sie in der Installationsanleitung im Willkommenspaket.

BESTIMMUNGEN ZUR BESCHRÄNKTEN GARANTIE UND ZUM SUPPORT

Diese Bestimmungen zur Beschränkten Garantie und zum Support sind ein Vertrag zwischen Ihnen und der Microsoft Corporation. Bitte lesen Sie die Bestimmungen aufmerksam durch. **DURCH ANNAHME DER LIEFERUNG IHRES MICROSOFT SURFACE HUB, DEN SIE VON EINEM AUTORISIERTEN HÄNDLER ERWORBEN HABEN (DAS „HARDWAREPRODUKT"), ODER DURCH ANNAHME UNSERES HARDWAREPRODUKT-SUPPORTS ERKLÄREN SIE SICH MIT DIESEN BESTIMMUNGEN EINVERSTANDEN.**

A. GARANTIEN. Der Kunde hat ausschließlich Anspruch auf den unten dargelegten Garantieschutz. Diese Garantie verleiht dem Kunden bestimmte Rechte. Der Kunde kann auch von Land zu Land unterschiedliche weitergehende Rechte haben. In DEUTSCHLAND und in ÖSTERREICH werden die beiden vorstehenden Sätze folgendermaßen näher spezifiziert: Diese Garantie verleiht dem Kunden bestimmte Rechte zusätzlich zu seinen gesetzlichen Rechten nach deutschem und österreichischem Recht. Diese Garantie gilt im gesetzlich zulässigen Umfang.

1. **Beschränkte Garantie für Hardware.** Microsoft garantiert, dass das Hardwareprodukt für einen Zeitraum von einem Jahr ab dem ersten Tag des Kalendermonats, nach dem der Kunde das Hardwareprodukt in Empfang nimmt (die „Laufzeit der Beschränkten Garantie für Hardware) im Wesentlichen wie in der entsprechenden Hardwareproduktinformation arbeitet. Die Festplatte, der Stift und die Tastatur (die „**Advance Exchange-Hardware**") unterliegen Advanced Exchange und den Bestimmungen in Ziffer B unten. Der Kunde muss (i) Microsoft während der Laufzeit der Beschränkten Garantie für Hardware benachrichtigen und (ii) auf Verlangen einen Kaufnachweis einschließlich der Seriennummer des Hardwareproduktes und des Kaufdatums erbringen. Diese Beschränkte Garantie für Hardware gilt nur, wenn Sie das Hardwareprodukt vollständig bezahlt haben, und deckt nur solche Mängel ab, die aus dem normalen Gebrauch des Hardwareprodukts hervorgehen.

SOLLTE DAS GESETZ IM LAND DES KUNDEN EINE KONKLUDENTE GEWÄHRLEISTUNG, EINSCHLIESSLICH KONKLUDENTER GEWÄHRLEISTUNG DER HANDELSÜBLICHKEIT ODER DER EIGNUNG FÜR EINEN BESTIMMTEN ZWECK, VORSEHEN, SO IST DEREN DAUER AUF DIE OBIGE GARANTIEFRIST VON EINEM JAHR BESCHRÄNKT. Einige Länder gestatten eine Beschränkung der Zeitdauer einer konkludenten Gewährleistung nicht. Daher gilt die obige Beschränkung möglicherweise nicht für Kunden in solchen Ländern.

Garantieleistungen für ein Hardwareprodukt auf Wandhalterung, Bodenhalterung, Rollständer oder an Befestigungen, die nicht von Microsoft stammen (d. h. somit jeweils als „Fremde Aufnahme") gelten, setzen voraus, dass das Hardwareprodukt zugänglich ist, ggf. demontiert und wiedermontiert werden kann und keine physischen Veränderungen aufgrund der Auswahl und Verwendung von Fremdhalterungen durch den Kunden erfahren hat.

2. **Garantieausschlüsse.** Diese Beschränkte Garantie für Hardware gilt nicht für (a) Software, (b) Hardwareprodukte oder Advance Exchange-Hardware, die infolge von Fahrlässigkeit des Kunden, Missbrauch, Unfall, höherer Gewalt, missbräuchlicher Verwendung, fehlerhafter Anwendung, falscher Stromspannung, Stromschwankungen oder Überspannungen, Missachtung der Betriebsanweisungen oder unsachgemäßer Installation (außer die Installation wurde von Microsoft durchgeführt) beschädigt wurden, (c) Hardwareprodukte und/oder Advance Exchange-Hardware, an denen Änderungen vorgenommen wurden oder deren Siegel beschädigt wurde oder deren Seriennummer entfernt oder verunstaltet wurde, und nicht für (d) **Sach- und Personenschäden infolge unsachgemäßer Installation oder Platzierung der Wandhalterung des Hardwareproduktes** oder der Auswahl und Verwendung von Fremdhalterungen durch den Kunden. Es sei ausdrücklich darauf hingewiesen, dass der Kunde für die sachgemäße Installation und Platzierung der Wandhalterung für das Hardwareprodukt verantwortlich ist und die Auswahl und Verwendung von Fremden Aufnahmen durch den Kunden verantwortet. Der Garantieausschluss im Unterabsatz (d) oben gilt nicht im Fall von Sach- und Personenschäden, die nicht auf die Installation oder Platzierung der Wandhalterung des Hardwareproduktes oder auf die Auswahl und Verwendung von Fremdhalterungen durch den Kunden zurückgehen.

3. **Beschränkter Softwaresupport.** Ab dem Tag des Erhalts des Surface Hub durch den Kunden erbringt Microsoft beschränkten Software-Support für einen Zeitraum von neunzig (90) Tagen. Um in diesem Zeitraum Unterstützung zu der Software zu erhalten, geben Sie bitte über http://www.surface.com/support ein Serviceticket auf.

4. **Keine anderen Garantien.** Die in Ziffer A genannte ausdrückliche Gewährleistung ist die einzige dem Kunden gegebene ausdrückliche Gewährleistung, und sie ersetzt alle anderen (etwaigen) ausdrücklichen oder konkludenten Gewährleistungen und Garantien einschließlich jeglicher Gewährleistungen und Garantien, die durch jegliche Aussagen, in einer anderen Dokumentation oder in einer Verpackung gewährt werden. Keine Person, insbesondere weder Microsoft noch ihre Lieferanten, geben in Bezug auf das Hardwareprodukt oder die Beschränkte Garantie für Hardware irgendwelche anderen Gewährleistungen oder Garantien. Keine anderen (mündlichen oder schriftlichen) Informationen oder Äußerungen seitens Microsoft, deren Vertreter, Lieferanten oder Mitarbeiter begründen eine Gewährleistung oder Garantie oder erweitern den Umfang der in Ziffer A dargelegten Beschränkten Garantie für Hardware. Des Weiteren wird bezüglich des Hardwareproduktes keine Gewährleistung oder Garantie des Eigentums, der ungestörten Nutzung oder der Nichtverletzung von Rechten Dritter gegeben. Dem Kunden stehen gemäß den Gesetzen seines Landes möglicherweise weitere Rechte zu. Bestimmungen der Beschränkten Garantie für Hardware, die von diesen Gesetzen verboten werden, sind null und nichtig, die restlichen Teile der Beschränkten Garantie für Hardware bleiben jedoch in vollem Umfang wirksam.

B. HARDWARESUPPORT. Microsoft bietet für die Hardwareprodukte die nachstehenden Arten von Support an. Manche Support-Services werden möglicherweise von einem Microsoft-Auftragnehmer erbracht.

1. Installation. Wenn der Kunde zusammen mit dem Hardwareprodukt auch dessen Installation erwirbt, wird das Datum der Installation von den Parteien einvernehmlich vereinbart. Vor dem Datum der Installation kann Microsoft eine Standortprüfung vornehmen. Microsoft bewertet den geplanten Installationsstandort, die Laderampe und den Platz, der für den Transport des Hardwareprodukts zur Verfügung steht. Microsoft überprüft außerdem die Stromversorgung und das entsprechende Netzwerk am Standort des Kunden. Im Falle einer Standortprüfung informiert Microsoft den Kunden über die Arbeiten, die voraussichtlich zur Vorbereitung seines Standorts auf die Installation des Hardwareprodukts erforderlich sein werden. Am Datum der Installation wird eine Microsoft-Ressource den Standort des Kunden aufsuchen. Die Microsoft-Ressource entpackt das Hardwareprodukt, säubert und untersucht es auf etwaige Beschädigungen und installiert es. Die Microsoft-Ressource nimmt das Hardwareprodukt in Betrieb und testet die grundlegenden Funktionen.

2. Advance Exchange-Support – Um beschädigte Advance Exchange-Hardware (Festplatte, Stift und/oder Tastatur) ersetzen zu lassen, muss der Kunde über http://www.surface.com/support ein Serviceticket aufgeben und Advance Exchange-Support für die Advance Exchange-Hardware anfordern. Microsoft kontaktiert den Kunden, um den Mangel zu bestimmen und zu bestätigen. Wenn vernünftigerweise davon auszugehen ist, dass die Probleme von der Advance Exchange-Hardware verursacht werden, bringt Microsoft auf Kosten von Microsoft innerhalb von drei Werktagen gleichwertige Advance Exchange-Austauschhardware an die hinterlegte Adresse des Kunden zum Versand. Der Kunde ist für die Installation der Austauschteile, das Verpacken der mangelhaften Advance Exchange-Hardwareteile in derselben Verpackung, in der die Advance Exchange-Hardwareteile geliefert wurden, und dafür verantwortlich, in Absprache mit Microsoft innerhalb von 7 (sieben) Werktagen die Rückgabe der mangelhaften Advance Exchange-Hardware an Microsoft zu veranlassen. Die Versandgebühren trägt Microsoft. Advance Exchange-Hardware, die nicht innerhalb von zehn Werktagen zurückgegeben wird, wird dem Kunden zu den jeweils gültigen Microsoft-Preisen in Rechnung gestellt.

3. Vor-Ort-Reparatur. Der Kunde muss über http://www.surface.com/support ein Serviceticket aufgeben und Vor-Ort-Reparatursupport für das Hardwareprodukt anfordern. Eine Microsoft-Ressource kontaktiert daraufhin den Kunden, um einvernehmlich ein Servicedatum zu vereinbaren. Die Microsoft-Ressource kann den Standort innerhalb von drei Werktagen aufsuchen. Die Microsoft-Ressource sucht den Standort des Kunden zum vereinbarten Termin auf, um Serviceleistungen am Hardwareprodukt zu erbringen.

4. Beratung und Problembehebung. Bei Problemen, die nicht von dem in Ziffer A(3) oben beschriebenen Beschränkten Softwaresupport abgedeckt sind, bietet Microsoft dem Kunden während der normalen Geschäftszeiten [Montag bis Freitag, 8:00 Uhr bis 20:00 Uhr] Beratung per E-Mail oder Telefon an, damit der Kunde Probleme melden und Unterstützung bei der Nutzung des Hardwareproduktes einholen kann. Microsoft unterstützt den Kunden bei der Diagnose von Problemen mit dem Hardwareprodukt. Der Kunde erkennt an und stimmt zu, dass er alle Kosten für Reparaturen und/oder Austauschleistungen trägt, die nicht vom Advance Exchange-Support oder Vor-Ort-Reparatursupport abgedeckt werden (unter anderem Gebühren für Expressversand).

5. Zusammenarbeit zwischen dem Kunden und Microsoft – Der Kunde verpflichtet sich, mit Microsoft zusammenzuarbeiten, um (a) Microsoft unverzüglich Mängel, Fehler oder Fehlfunktionen eines Hardwareprodukts oder von Advance Exchange-Hardware mitzuteilen und Microsoft ggf. Informationen bereitzustellen, die Microsoft in einem angemessenen Maße verlangen kann, um den Fehler oder die Fehlfunktion des Hardwareprodukts oder der Advance Exchange-Hardware sowie die Betriebsbedingungen, unter denen der Fehler oder die Fehlfunktion des Hardwareprodukts oder der Advance Exchange-Hardware aufgetreten sind, zu reproduzieren, (b) auf Wunsch von Microsoft und in Übereinstimmung mit den Sicherheitsrichtlinien des Kunden eine Netzwerkverbindung einzurichten, die Microsoft zur Behebung von Problemen, zur Überprüfung der Nutzung der Software durch den Kunden oder zu anderen angemessenen Zwecken zur Verfügung gestellt wird, und (c) Microsoft über etwaige weitere Hardware oder Software zu informieren, die nicht bei Microsoft erworben wurde und zusammen mit dem Hardwareprodukt oder der Advance Exchange-Hardware genutzt werden kann.

C. SUPPORTBESTIMMUNGEN.

1. Während der Laufzeit der Beschränkten Garantie für Hardware leistet Microsoft unter den Bestimmungen der Ziffern A und B Support bei Einsendung an das Werk.

2. Gegen eine separate Gebühr beim Ersterwerb eines Hardwareproduktes kann der Kunde (1) Installationssupport hinzufügen, (2) Advance Exchange-Support oder Vor-Ort-Reparatursupport für die Laufzeit der Beschränkten Garantie für Hardware hinzufügen oder (3) Advance Exchange-Support und/oder Vor-Ort-Reparatursupport um bis zu zwei Jahre nach dem Ende der Laufzeit der Beschränkten Garantie für Hardware verlängern.

3. Sollte Microsoft nicht in der Lage sein, das fehlerhafte Hardwareprodukt während der Laufzeit der Beschränkten Garantie für Hardware zu reparieren, ersetzt Microsoft das fehlerhafte Hardwareprodukt mit einem gleichwertigen Hardwareprodukt. Ersatz-Hardwareprodukte können entweder neu oder wie neu sein und müssen mindestens dieselben Funktionen wie das ersetzte Hardwareprodukt aufweisen. Das Hardwareprodukt wird nach den Bestimmungen aus Ziffer B.2 ausgetauscht. Ist eine Reparatur vor Ort erforderlich, entfernt die Microsoft-Ressource das vorhandene Hardwareprodukt und tauscht dieses gegen ein gleichwertiges Hardwareprodukt aus. Im Rahmen des Austauschs des Hardwareprodukts werden möglicherweise mehrere Standortbesuche notwendig.

4. Der Support für Hardwareprodukte hängt von der Verfügbarkeit von Ressourcen und Materialien ab. Microsoft unternimmt wirtschaftlich angemessene Bemühungen, um die notwendigen Ressorcen und Materialien verfügbar zu machen.

5. Beratung und Problembehebung werden in Kombination mit Advance Exchange und Onsite-Support erbracht.

6. Der Kunde ist für Arbeiten verantwortlich, die zur Vorbereitung des Standorts auf die Installation des Hardwareproduktes erforderlich sind.

7. Der Kunde trägt die Verantwortung für das Entsorgen von nicht mehr benötigten Verpackungen, das Verbinden des Hardwareprodukts mit dem Netzwerk oder anderen Peripheriegeräten (z. B. Schaltschränken, Druckern, Kameras) des Kunden sowie für das Einrichten benötigter Kennwörter.

8. Der Versand des Hardwareprodukts durch Microsoft an den Kunden erfolgt auf dem Landweg.

D. BESCHRÄNKUNG UND AUSSCHLUSS VON ABHILFEANSPRÜCHEN UND SCHADENERSATZ. Der Kunde kann von Microsoft und deren Lieferanten nur einen Ersatz für direkte Schäden bis zu dem Betrag erhalten, den er gezahlt hat. Sofern für den Kunden nach anwendbarem lokalem Recht nicht anders geregelt, kann der Kunde keinen Ersatz für andere Schäden erhalten, einschließlich Folgeschäden, Schäden aus entgangenem Gewinn, spezielle, indirekte oder zufällige Schäden.

Diese Beschränkung gilt für

• alles im Zusammenhang mit dem Hardwareprodukt oder der Beschränkten Garantie,

• Hardwaresupport und

• Ansprüche aus Vertragsverletzungen, Verletzungen der Garantie oder der Gewährleistung, verschuldensunabhängiger Haftung, Fahrlässigkeit oder anderen unerlaubten Handlungen in dem nach anwendbarem Recht zulässigen Umfang.

Sie hat auch dann Gültigkeit, wenn Microsoft von der Möglichkeit der Schäden gewusst hat oder hätte wissen müssen. Obige Beschränkung und obiger Ausschluss gelten möglicherweise nicht für den Kunden, weil das Land des Kunden den Ausschluss oder die Beschränkung von zufälligen Schäden, Folgeschäden oder sonstigen Schäden nicht gestattet. Wenn der Kunde die Software in DEUTSCHLAND oder in ÖSTERREICH erworben hat, findet die Beschränkung im vorstehenden Absatz „Beschränkung und Ausschluss von Schadenersatz" auf ihn keine Anwendung. Stattdessen gelten für Schadenersatz oder Ersatz vergeblicher Aufwendungen, gleich aus welchem Rechtsgrund einschließlich unerlaubter Handlung, die folgenden Regelungen: Microsoft haftet bei Vorsatz, grober Fahrlässigkeit, bei Ansprüchen nach dem Produkthaftungsgesetz sowie bei Verletzung von Leben, Körper oder der Gesundheit nach den gesetzlichen Vorschriften. Microsoft haftet nicht für leichte Fahrlässigkeit. Wenn der Kunde die Software jedoch in Deutschland erworben hat, haftet Microsoft auch für leichte Fahrlässigkeit, wenn Microsoft eine Vertragspflicht verletzt, deren Erfüllung die ordnungsgemäße Durchführung des Vertrags überhaupt erst ermöglicht, deren Verletzung die Erreichung des Vertragszwecks gefährdet und auf deren Einhaltung der Kunde regelmäßig vertrauen darf (sog. „Kardinalpflichten"). In diesen Fällen ist die Haftung von Microsoft auf typische und vorhersehbare Schäden beschränkt. In allen anderen Fällen haftet Microsoft auch in Deutschland nicht für leichte Fahrlässigkeit.

E. REGIONSSPEZIFISCHE BESTIMMUNGEN

1. AUSTRALIEN. In Australien gelten für das Hardwareprodukt Garantien, die nach dem Australian Consumer Law nicht ausgeschlossen werden können. Bei einem wesentlichen Fehler hat der Kunde unter Umständen Anspruch auf einen Ersatz oder eine Erstattung, und bei anderen angemessen vorhersehbaren Verlusten oder Schäden hat er unter Umständen Anspruch auf eine Entschädigung. Außerdem hat der Kunde unter Umständen Anspruch auf Reparatur oder Austausch des Hardwareprodukts, wenn die Qualität des Hardwareprodukts nicht annehmbar ist und der Fehler keinen wesentlichen Fehler darstellt. In Australien gelten für das reparierte oder ersetzte Hardwareprodukt neben dieser Garantie unter Umständen gemäß dem Australian Consumer Law gesetzliche Verbrauchergarantien, nach denen dem Kunden eine längere gesetzliche Garantie zusteht.

2. SAUDI-ARABIEN UND DIE VEREINIGTEN ARABISCHEN EMIRATE. Unbeschadet etwaiger gesetzlicher Gewährleistungsansprüche des Kunden nach anwendbarem lokalem Recht und sofern solche Gesetze nicht eine längere Laufzeit vorsehen, gewährt Microsoft diese Garantie für eine Laufzeit von einem (1) gregorianischen Kalenderjahr ab dem ersten Tag des auf die Empfangnahme des Produktes durch den Kunden folgenden Monats.

F. VERSCHIEDENES.

1. Gesamter Vertrag. Dieser Vertrag stellt den gesamten Vertrag zwischen den Parteien im Hinblick auf den Vertragsgegenstand dar und ersetzt alle vorherigen und gleichzeitigen Mitteilungen. Jegliche Geschäftsbedingungen, die vom Kunden oder seinen verbundenen Unternehmen aufgestellt werden oder in einer beliebigen Bestellung enthalten sind, finden keine Anwendung. Dieser Vertrag kann nur schriftlich und durch Unterzeichnung beider Parteien geändert werden.

2. Urheberrechtshinweise. Microsoft Corporation ist eine eingetragene Marke oder eine Marke der Microsoft Corporation in den USA und/oder anderen Ländern.

3. Anwendbares Recht. Das Gesetz des Staates Washington regelt die Auslegung dieses Vertrags und gilt für Ansprüche, die aus einer Vertragsverletzung entstehen, ungeachtet der Bestimmungen des internationalen Privatrechts. Die Gesetze des Staats Ihres Wohnorts regeln alle anderen Ansprüche, einschließlich Ansprüche aus den Verbraucherschutzgesetzen des Staats, aus Gesetzen gegen unlauteren Wettbewerb und aus Deliktsrecht.

4. Kündigung. Beide Parteien sind zur Kündigung dieses Vertrags berechtigt, wenn die jeweils andere Partei wesentlich gegen eine Verpflichtung verstößt und diesen Verstoß nicht innerhalb von 30 Tagen nach einer ensprechenden Mitteilung heilt. Sie verpflichten sich, alle vor einer Kündigung für erbrachte Support-Services anfallenden Gebühren und Spesen zu zahlen. Die Ziffern in Bezug auf Vertraulichkeit, keine Garantien, Haftungsbeschränkung, Kündigung und Verschiedenes dieses Vertrags dauern nach einer Kündigung oder einem Ablauf dieses Vertrags fort.

5. Gültigkeit. Diese Garantie gilt nur in den folgenden Ländern: USA, Kanada, Vereinigte Arabische Emirate, Katar, Israel, Australien, Neuseeland, Singapur, Japan, Vereinigtes Königreich, Frankreich, Deutschland, Italien, Spanien, Schweden, Norwegen, Niederlande, Schweiz, Dänemark, Belgien, Österreich, Finnland, Irland, Portugal, Luxemburg und Russland.

Microsoft Surface Hub
Guida di montaggio e assemblaggio del carrello mobile (55”/84”)

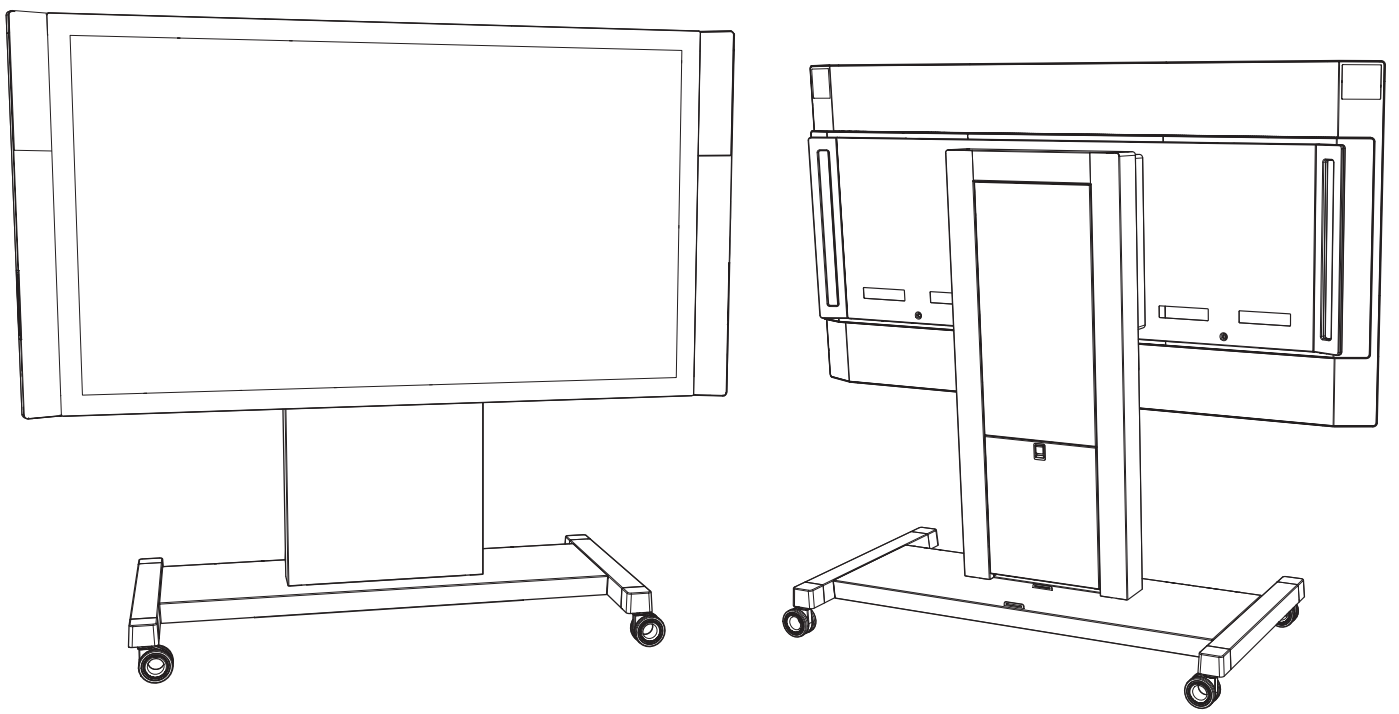

Informazioni importanti sulla sicurezza

Prima di assemblare e montare Microsoft Surface Hub sul carrello mobile, leggere queste importanti informazioni sulla sicurezza.

Questo simbolo identifica i messaggi sulla salute e la sicurezza contenuti nella presente Guida del dispositivo

AVVERTENZA: Leggere le informazioni sulla salute e la sicurezza

Leggere questa guida per acquisire informazioni importanti sulla salute e la sicurezza. Conservare tutte le guide cartacee per poterle consultare in futuro. La mancata osservanza delle istruzioni e l’installazione, l’utilizzo e la manutenzione errati di questo prodotto possono aumentare il rischio di lesioni gravi o decesso o di danni ai dispositivi. Per la versione online della presente guida e per ulteriori informazioni sull’assistenza, la salute e la sicurezza, visitare: www.surface.com/support/surface-hub.

AVVERTENZA: Esperti nell’installazione - Informazioni di base

La non corretta movimentazione o installazione potrebbe causare infortuni o decesso. Per evitare i pericoli derivanti da un’installazione non corretta, assicurarsi che il personale addetto abbia letto e compreso le istruzioni sull’installazione prima di iniziare. Se non si dispone dell’attrezzatura o delle competenze necessarie, consultare un installatore professionista.

AVVERTENZA: Numero minimo di installatori

Per ridurre il rischio di infortuni, sono necessarie almeno due persone per l’installazione di Microsoft Surface Hub 55” e almeno quattro persone per l’installazione di Microsoft Surface Hub 84”.

AVVERTENZA: Gestione e preparazione del sito

Non tentare di installare il dispositivo con un numero di persone inferiore a quello richiesto. Per limitare il rischio di lesioni dovuto alle dimensioni e al peso del dispositivo, mantenerlo in posizione verticale. Durante il posizionamento del dispositivo sul supporto, assicurarsi che sia alloggiato correttamente prima di rilasciarlo. Tenere l’area di montaggio sgombra dai materiali di confezionamento ed eliminarli dopo ogni passaggio.

AVVERTENZA: Capacità di carico designata

I carrelli mobili sono tarati per una capacità di carico designata. Per ridurre il rischio di infortuni o decesso o di danni al dispositivo, non superare mai la capacità di carico designata del carrello mobile. Per informazioni sul peso o sulla capacità di carico, consultare la sezione delle specifiche tecniche.

AVVERTENZA: Rischio di caduta o ribaltamento

Il carrello mobile è progettato per sostenere il peso del dispositivo. Per ridurre il rischio di infortuni o decesso, non permettere a nessuno di appoggiarsi all’unità. Non agganciare oggetti diversi dal dispositivo designato.

AVVERTENZA: Non tentare di riparare o modificare il dispositivo

Assemblare i componenti del supporto utilizzando solo le viti fornite da Microsoft come mostrato nell’elenco dei componenti. Non tentare di smontare, aprire, revisionare o modificare il prodotto, gli accessori o l’unità di alimentazione. Tali pratiche potrebbero causare scosse elettriche o altri pericoli. La prova di un eventuale tentativo di apertura e/o modifica del dispositivo, compresi il distacco, la foratura o la rimozione di una qualsiasi etichetta, farà decadere la Garanzia limitata. Rispettare tutte le avvertenze e seguire tutte le istruzioni.

AVVERTENZA: Posizione della presa elettrica

Per ridurre il rischio di scossa elettrica, verificare che sia presente una presa elettrica a una distanza raggiungibile dal cavo di alimentazione fornito con Surface Hub. Non utilizzare prolunghe o un cavo di alimentazione diverso da quello fornito con il dispositivo.

AVVERTENZA: Istruzioni preliminari

Per ridurre il rischio di un’installazione non corretta, prima di iniziare il processo di assemblaggio e installazione, verificare la presenza di tutte le viti e dei componenti indicati nell’elenco dei componenti. Non utilizzare viti diverse da quelle fornite da Microsoft e progettate appositamente per il prodotto.

AVVERTENZA: Ambiente di installazione corretto

Per ridurre i rischi relativi all'ambiente, installare l'unità solo in spazi chiusi.

- Non lasciare l'unità in prossimità di fonti di calore o vapore elevato o in luoghi in cui si potrebbero verificare dei fenomeni di condensa, come le zone vicine ai condizionatori d'aria.
- Non lasciare l'unità su una struttura soggetta a vibrazioni o movimento.
- Non lasciare l'unità in luoghi in cui possano essere ostruiti i fori di ventilazione. Consentire un'adeguata ventilazione secondo le caratteristiche del dispositivo.
- Non installare in zone con atmosfere potenzialmente esplosive. Le aree con atmosfere potenzialmente esplosive sono in genere, ma non sempre, segnalate e possono includere aree di rifornimento carburante, ad esempio le aree sottocoperta nelle imbarcazioni, strutture di trasferimento o di conservazione di carburante o sostanze chimiche o aree in cui l'utilizzo di aria è vietato. poiché possono generarsi scintille con rischio di esplosione o incendio.

AVVERTENZA: Rischio di schiacciamento

Durante il montaggio del carrello e l'installazione del dispositivo, fare attenzione per evitare di schiacciarsi le dita.

AVVERTENZA: Pericolo di soffocamento

Questo dispositivo o i suoi accessori possono contenere piccole parti che potrebbero costituire un pericolo di soffocamento per i bambini al di sotto dei tre anni. Tenere le piccole parti lontano dalla portata dei bambini.

AVVERTENZA: Bambini piccoli

Il dispositivo e i suoi accessori non sono giocattoli. Per ridurre il rischio di infortuni o decesso o di danni al prodotto, non permettere ai bambini di giocarvi. Non consentire mai ai bambini di arrampicarsi o di appendersi al dispositivo o al suo carrello.

AVVERTENZA: Posizionamento dei cavi

Per ridurre i rischi connessi alle scosse elettriche e ai pericoli di inciampo, assicurarsi che i cavi siano collocati in modo che non vengano schiacciati, calpestati, tagliati o che vi si possa inciampare.

AVVERTENZA: Trasporto corretto - Ribaltamento

Per ridurre il rischio di infortuni o di danni al prodotto a causa del ribaltamento o dello spostamento dal carrello quando si trasporta Microsoft Surface Hub:

- Utilizzare solo il carrello fornito da Microsoft specifico per il modello di cui si dispone.
- Non permettere a nessuno di appoggiarsi o di collocare dei pesi sul dispositivo.
- Prima di eseguire il trasporto, scollegare il cavo di alimentazione e altri cavi in base alle esigenze.
- Servirsi sempre di due persone adulte per spostare il carrello con il dispositivo.
- Spingere o sollevare il carrello solo tramite le impugnature apposite. Non spingere o sollevare mai direttamente il dispositivo Microsoft Surface Hub.
- Evitare di spingere o sollevare lo schermo mentre si trova sul carrello.
- Lo spostamento del dispositivo Microsoft Surface Hub e del suo carrello è consentito solo a persone adulte.
- Spostare il dispositivo Microsoft Surface Hub e il suo carrello con movimenti lenti.
- Esercitare forza a partire dal lato stretto, non da quello largo.
- Spingere sempre da una posizione centrale. Non esercitare mai forza sulla parte superiore.
- Spingere sempre il carrello. Non tirare il carrello.
- Fare attenzione ed eseguire movimenti lenti durante il trasporto su rampe.
- Non lasciare mai il carrello incustodito sopra o vicino a una rampa.

AVVERTENZA: Verificare che le viti siano strette saldamente

Per ridurre il rischio di caduta del prodotto, accertarsi che tutte le viti siano state strette saldamente con la corretta coppia di serraggio specificata di seguito. Non stringere troppo le viti, in quanto tale azione potrebbe causare danni e indebolire la tenuta.

Spiegazione dei simboli di sicurezza per la riduzione dei rischi di ribaltamento

Modello	Significato
	Non consentire lo spostamento del carrello ai minori di 16 anni. Lo spostamento del carrello deve essere effettuato solo da persone adulte. Spostare il carrello lentamente.
	Effettuare lo spostamento dell'unità solo tramite le impugnature. Spingere dal lato corto, non dalla parte anteriore.
	Spingere da una posizione centrale. Non esercitare mai forza sulla parte superiore.
	Spingere, non tirare.

Questa guida descrive la procedura di assemblaggio del carrello mobile dei dispositivi Surface Hub 55" e Surface Hub 84". Per tale operazione sono necessarie due persone. Prima di iniziare, assicurarsi di avere a disposizione tutti i componenti indicati nell'elenco dei componenti.

IMPORTANTE: Evitare di danneggiare il dispositivo. Se non è sostenuto dal sistema di montaggio, Surface Hub 55" deve essere supportato solo dal lato inferiore. Poggiarlo solo sul lato inferiore e collocarlo in modo che resti in posizione verticale. Se non è sostenuto dal sistema di montaggio, Surface Hub 84" deve essere supportato solo dalle impugnature per il sollevamento. Non poggiare il dispositivo sulla parte anteriore, posteriore, superiore o sui lati.

Caratteristiche

Modello	Peso del dispositivo	Peso del carrello	Peso dell'impugnatura	Capacità di carico designata
Surface Hub 55"	48 kg	123 kg	ND	170 kg
Surface Hub 84"	113 kg	123 kg	14 kg	249 kg

Attrezzi necessari (non inclusi)

2 cacciaviti con testa a croce

Chiave esagonale 5 mm (solo per il modello da 55")

Chiave esagonale 6mm (solo per il modello da 84")

Chiave di serraggio con punte esagonali da 5 mm e 6 mm

Connettore da 13 mm

Forbici

K PMS 185 C

Elenco dei componenti

Le immagini non sono in scala

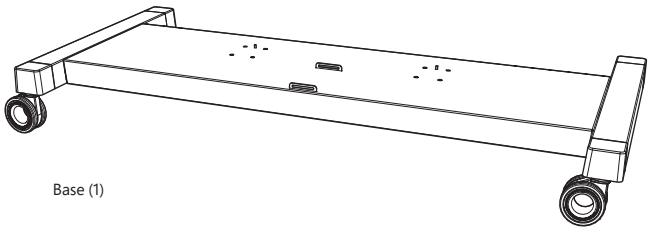

Base (1)

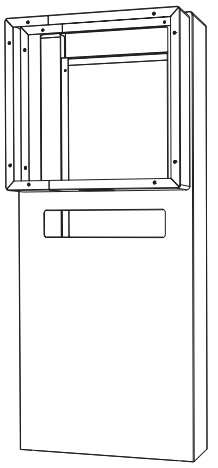

Colonna (1)

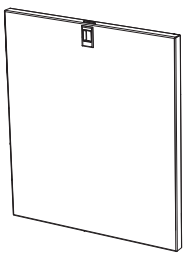

Sportello della colonna (1)

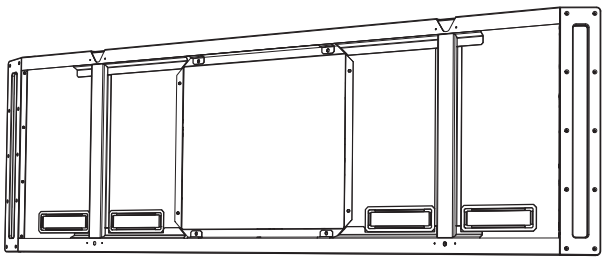

Supporto dello schermo (1)

Dadi di sicurezza M8 (8)
Dadi colonna
Coppia di serraggio: 23-25 N·m

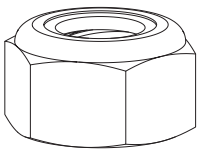

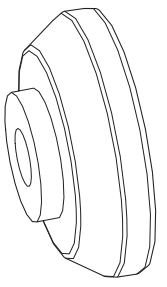

Dischi (2)
Dischi di supporto

M6 x 12 mm
Viti colonna
Modello da 55" (6)
Modello da 84" (8)
Coppia di serraggio: 6-8 N·m

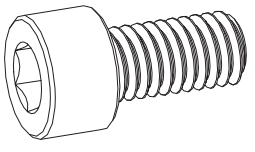

Viti 20mm (2)
Viti disco
Coppia di serraggio:
M6 (modello da 55"): 6-8 N·m
M8 (modello da 84"): 15-17 N·m

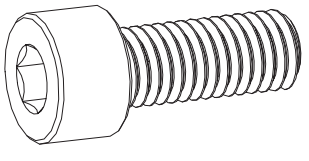

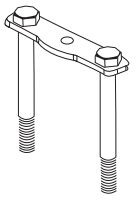

Placche montanti (4)
Montanti colonna

Viti 35 mm (2)
Viti di sicurezza
Coppia di serraggio:
M6 (modello da 55"): 6-8 N·m
M8 (modello da 84"): 15-17 N·m

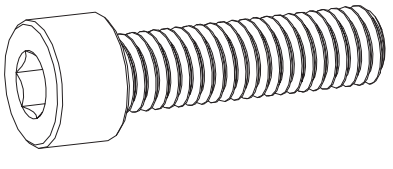

Istruzioni di montaggio e assemblaggio

Passaggio 1: Montare il carrello

A. Collegare la base alla colonna.
   a. Rimuovere e mettere da parte lo sportello della colonna.
   b. Posizionare la base con le ruote sul pavimento e bloccare le ruote per impedire il movimento del carrello durante l'assemblaggio.
   c. Allineare i fori sul fondo della colonna alle viti al centro della base.
   Nota: da questo momento, mantenere la colonna in posizione finché non viene fissata.

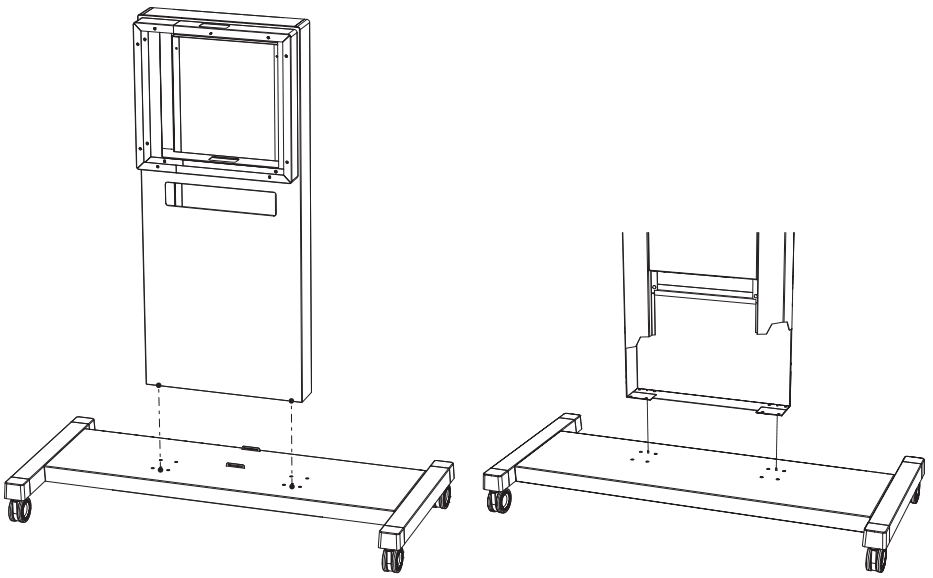

d. Far scorrere i montanti della colonna nei fori sul fondo della colonna e attraverso la base.

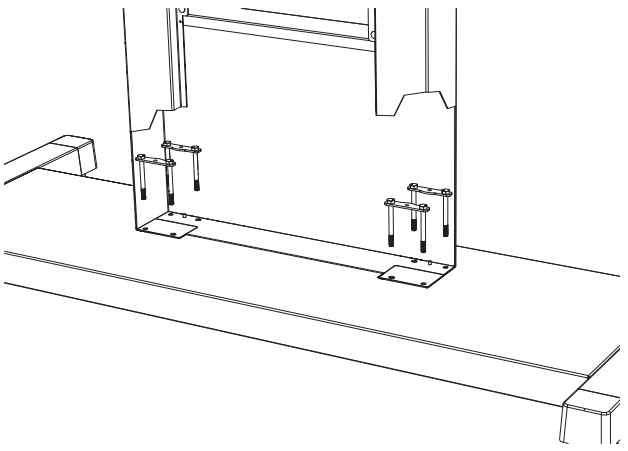

e. Inserire i dadi della colonna nei montanti della colonna partendo da sotto e lasciarli allentati.
f. Dopo aver inserito tutti i dadi su tutti i montanti della colonna, stringerli saldamente.
Nota: non stringere eccessivamente i dadi.

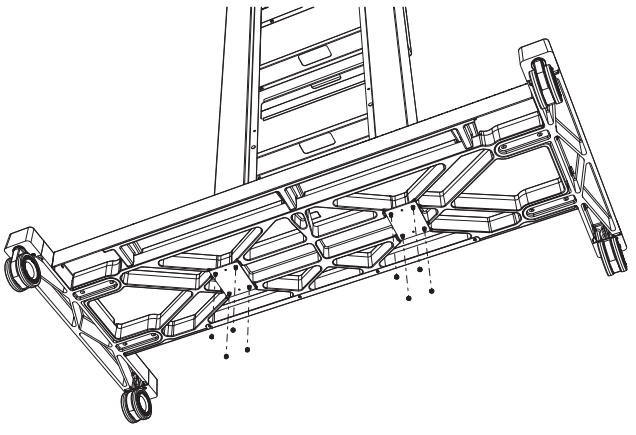

B. Fissare il supporto dello schermo alla colonna.
   a. Allineare il foro centrale nella parte superiore del supporto dello schermo alla vite sulla parte superiore della colonna.
   b. Assicurarsi che i fori per le viti sul supporto dello schermo siano allineati ai fori per le viti della colonna. Inserire le viti della colonna nei fori e stringerle, lasciandole allentate, con una chiave esagonale.
   c. Dopo aver inserito tutte le viti, stringerle saldamente. Non stringere eccessivamente.

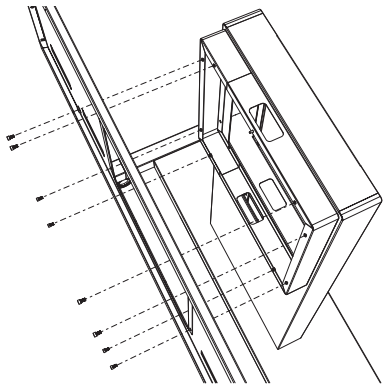

Passaggio 2: Fissare i dischi di supporto e posizionare Surface Hub sul carrello mobile

A. Sulla parte posteriore di Surface Hub, individuare i fori per le viti di montaggio.
B. Utilizzare le viti disco da 20mm per fissare i dischi di supporto al retro di Surface Hub.
C. Stringere le viti saldamente. Non stringere eccessivamente.

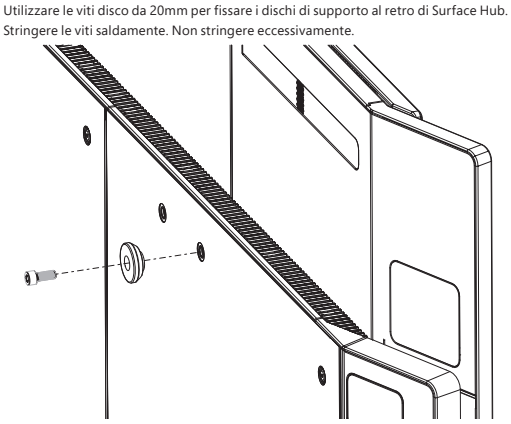

Nota: prima di sollevare Surface Hub, assicurarsi che le ruote alla base siano bloccate.

D. Appendere Surface Hub al supporto dello schermo.
   a. Sollevare Surface Hub con la parte posteriore rivolta verso il supporto dello schermo e allineare i dischi di supporto agli inserti sul supporto dello schermo.
   b. Abbassare **DELICATAMENTE** Surface Hub finché i dischi di supporto non sono correttamente posizionati negli inserti.
   c. Una volta fissati i dischi, Surface Hub verrà sostenuto dal carrello mobile.

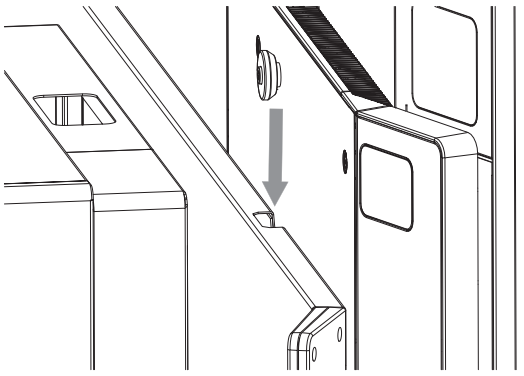

E. Inserire le viti di sicurezza da 35 mm nei fori alla base di Surface Hub, sotto i dischi di supporto, e stringerle saldamente con una chiave esagonale. Non stringere eccessivamente.

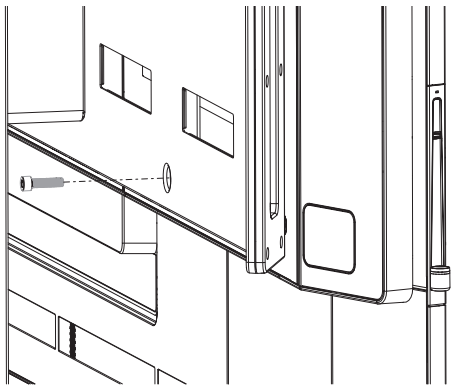

AVVERTENZA: Sollevamento ergonomico

Per ridurre il rischio di infortuni dovuti al sollevamento, attenersi alle seguenti linee guida per il sollevamento ergonomico.

Guida al sollevamento ergonomico

Procedere in base a una pianificazione. Assicurarsi che le persone destinate al sollevamento dello schermo siano a conoscenza del programma di lavoro e del proprio ruolo.
Stabilire se si è in grado di sollevare o meno l'unità. È troppo pesante o poco maneggevole?
Stabilire se si intende richiedere aiuto.
Verificare se nell'ambiente sono presenti ostruzioni o superfici scivolose.
Assicurarsi che chi si occuperà del sollevamento abbia ben chiaro come procedere.
Sollevare l'unità facendo leva sulle gambe, non sulla schiena.
Piegarsi sulle ginocchia, tenendo la schiena eretta.
Tenere l'unità vicina al corpo.
Centrare il corpo rispetto all'unità.
Tenere i piedi allineati all'incirca alla larghezza delle spalle.
Sollevare con un movimento uniforme.
Mantenere il busto in posizione eretta, non girarsi durante o dopo il sollevamento del carico.
Afferrare l'unità ponendo le mani nella posizione corretta come mostrato di seguito.
Collocare l'unità sul carrello con movimenti lenti e regolari mantenendo la schiena diritta.
Non rilasciare lo schermo finché non si è certi di averlo posizionato correttamente.

AVVERTENZA: Modello Surface Hub 55" - Per ridurre i rischi di infortunio o di danni al prodotto, servirsi solo delle posizioni di presa mostrate di seguito. Per sollevare il dispositivo sono necessarie almeno due persone.

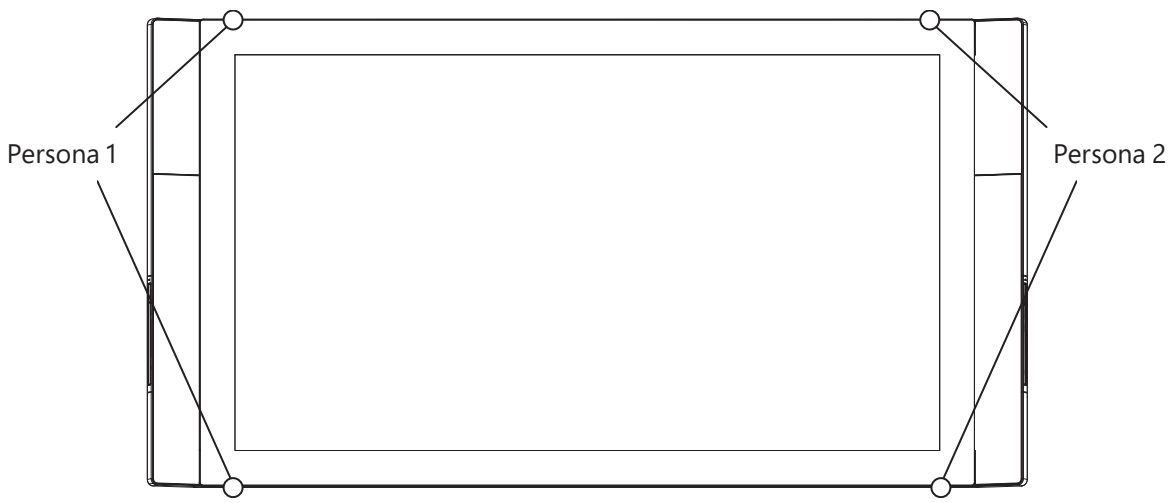

AVVERTENZA: Modello Surface Hub 84" - Per ridurre i rischi di infortunio o di danni al prodotto, servirsi solo delle posizioni di presa mostrate di seguito. Per sollevare il dispositivo sono necessarie almeno quattro persone.

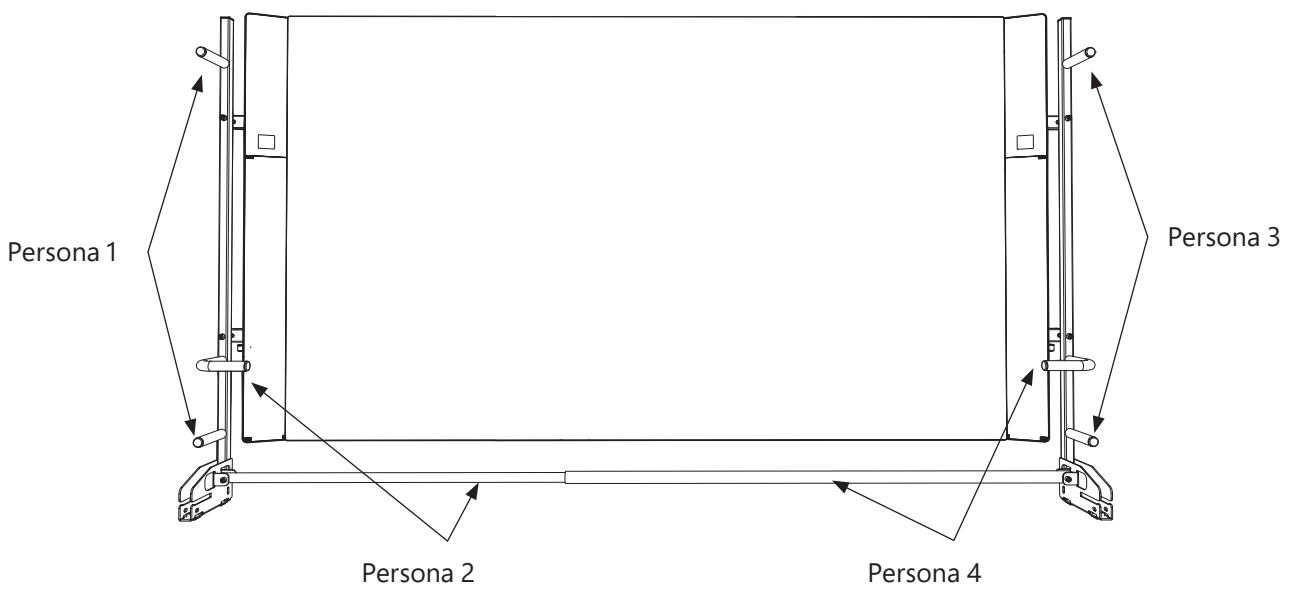

Passaggio 3: Rimuovere le impugnature per il sollevamento (Surface Hub 84”)

Surface Hub 84” viene fornito con le impugnature per il sollevamento già fissate. Una volta che Surface Hub è montato, rimuovere le impugnature e conservarle, nell’eventualità che si desideri spostare Surface Hub dal carrello mobile.

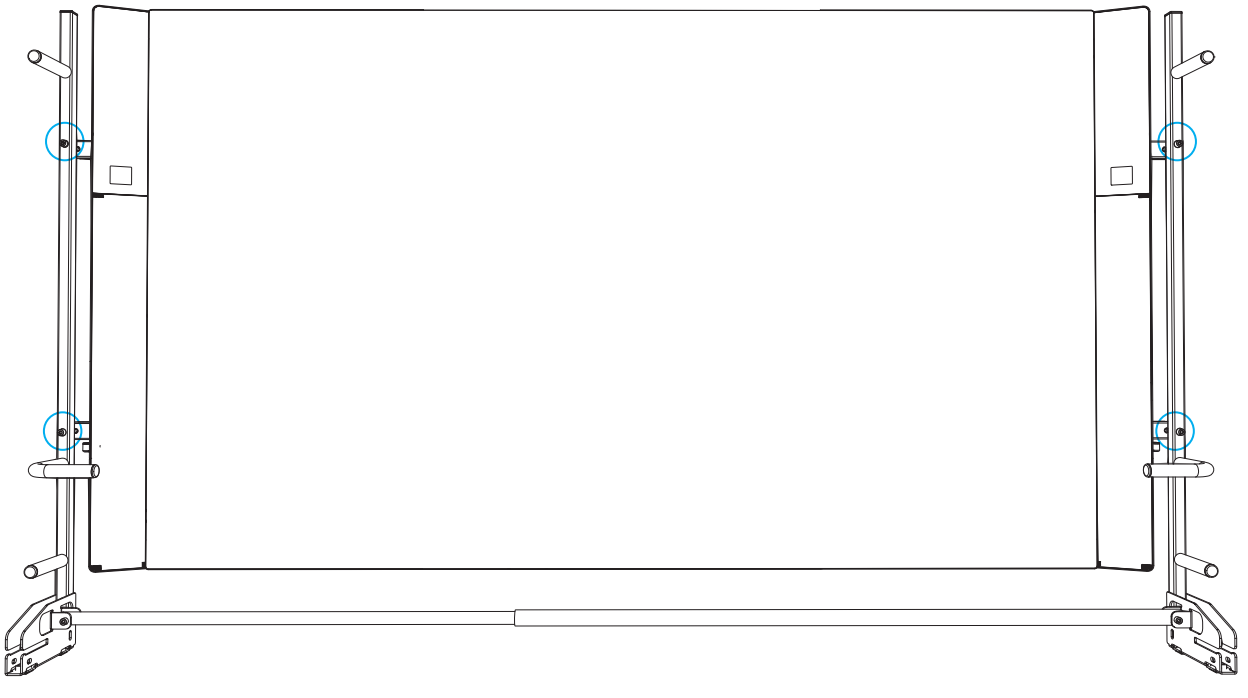

A. Rimuovere le viti dai supporti delle impugnature di sollevamento (vedere le immagini seguenti).
   a. Utilizzando una chiave esagonale, svitare le viti che fissano l’impugnatura al lato destro.
   b. Mantenendo il supporto sul lato destro, svitare la vite che fissa l’impugnatura al lato sinistro.
   c. Mettere da parte le impugnature e conservarle.

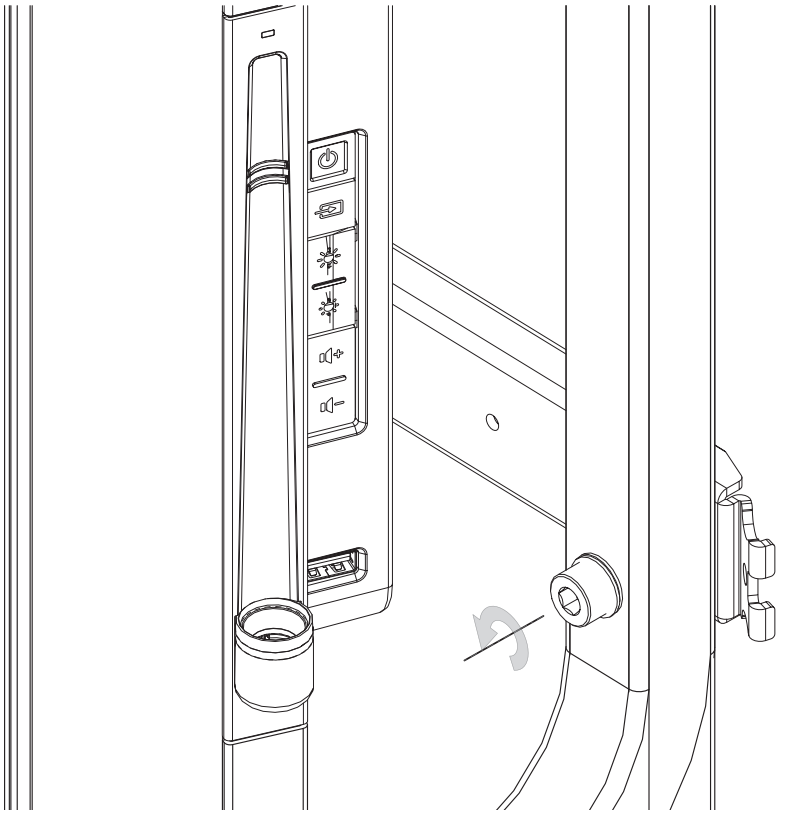

B. Sganciare le leve all'interno dei supporti delle impugnature per il sollevamento, farle scorrere nel dispositivo e chiudere gli sportelli in plastica (vedere l'immagine seguente).

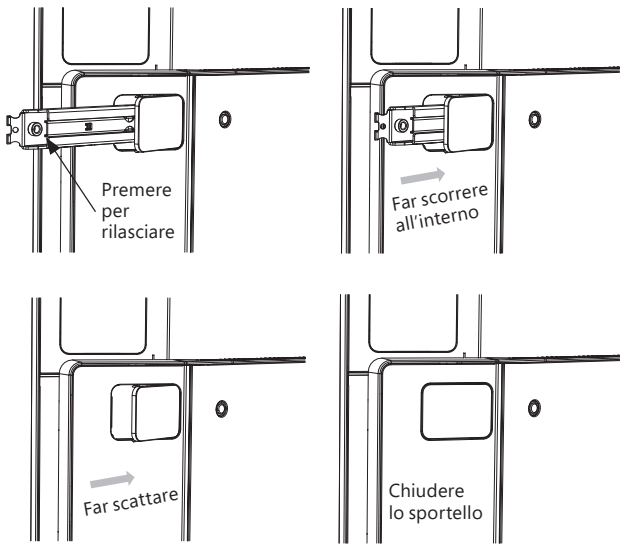

Passaggio 4: Collegare i cavi e fissare lo sportello della colonna

⚠ AVVERTENZA: Posizionamento dei cavi

Per ridurre i rischi connessi alle scosse elettriche e ai pericoli di inciampo, assicurarsi che i cavi siano collocati in modo che non vengano schiacciati, calpestati, tagliati o che vi si possa inciampare.

A. Collegare il cavo di alimentazione, il cavo di rete ed eventuali altri cavi a Surface Hub.
B. Impostare l'interruttore di alimentazione principale su "On" (vedere la Guida alla configurazione nel kit di benvenuto).

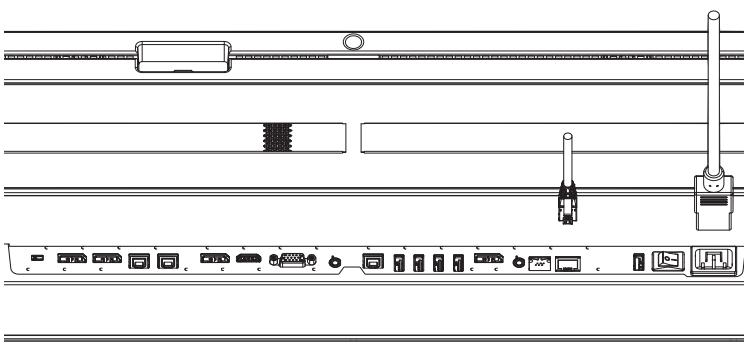

C. Far scorrere lo sportello della colonna in posizione sulla base, verificando il corretto funzionamento delle serrature.

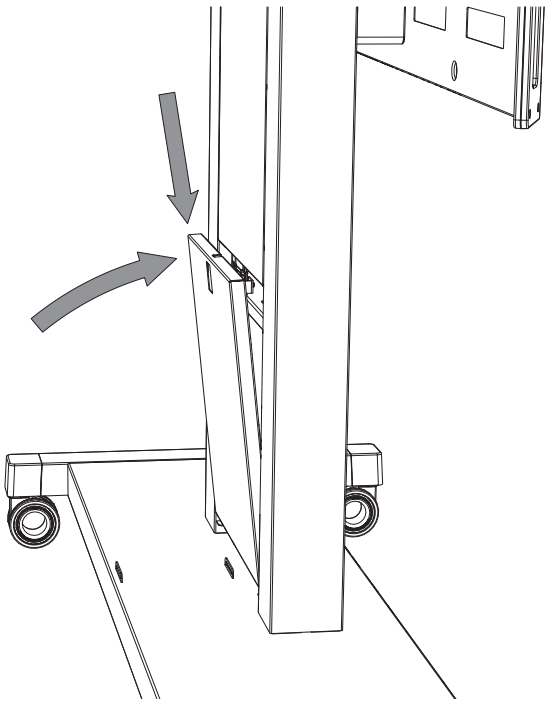

Operazioni successive

Surface Hub è montato e pronto per la configurazione. Vedere la Guida alla configurazione nel kit di benvenuto.

CONDIZIONI DI SUPPORTO TECNICO E GARANZIA LIMITATA

Le presenti Condizioni di Supporto Tecnico e Garanzia Limitata costituiscono un contratto tra Microsoft Corporation e la Società e dovranno essere lette con attenzione. **ACCETTANDO LA SPEDIZIONE DELL'HUB MICROSOFT SURFACE ACQUISTATO TRAMITE UN RIVENDITORE AUTORIZZATO (IL "PRODOTTO HARDWARE") O ACCETTANDO LE PRESTAZIONI DI MICROSOFT RELATIVAMENTE AL SUPPORTO TECNICO PER I PRODOTTI HARDWARE, LA SOCIETÀ ACCETTA LE PRESENTI CONDIZIONI.**

A. GARANZIE. La Società avrà diritto esclusivamente alla copertura prevista dalla garanzia in base a quanto definito di seguito. La presente garanzia conferisce alla Società diritti legali specifici. La Società potrà inoltre beneficiare di altri diritti, che variano da paese a paese. La presente garanzia è valida nella misura massima consentita dalla legge e purché non sia vietata o limitata dalla legge.

1. **Garanzia Limitata dell'Hardware.** Microsoft garantisce che il Prodotto Hardware funzionerà in sostanziale conformità a quanto descritto nella documentazione applicabile del Prodotto Hardware per un periodo di un anno a decorrere dal primo giorno del mese successivo alla ricezione del Prodotto Hardware da parte della Società (il "Periodo di Validità della Garanzia Limitata dell'Hardware"). Il Disco Rigido, la Penna e la Tastiera ("**Hardware in Sostituzione Anticipata**") sono soggetti a Sostituzione Anticipata e a quanto definito nell'Articolo B che segue. La Società dovrà (i) fornire comunicazione a Microsoft durante il Periodo di Validità della Garanzia Limitata dell'Hardware e (ii) fornire, su richiesta, la prova di acquisto, inclusi il numero di serie del Prodotto Hardware e la data di acquisto. La presente Garanzia Limitata dell'Hardware è valida solo se la Società ha effettuato il pagamento completo del Prodotto Hardware e copre esclusivamente i difetti derivanti da condizioni di utilizzo normali del Prodotto Hardware.

QUALORA NEL PAESE DELLA SOCIETÀ SIA PREVISTA PER LEGGE UNA GARANZIA IMPLICITA, INCLUSA UNA GARANZIA IMPLICITA DI COMMERCIABILITÀ (QUALITÀ NON INFERIORE ALLA MEDIA) O ADEGUATEZZA PER UNO SCOPO SPECIFICO, LA RELATIVA DURATA È LIMITATA AL PERIODO DI GARANZIA DI UN ANNO DI CUI SOPRA. Alcuni paesi non consentono limitazioni alla durata di una garanzia implicita; pertanto la suddetta limitazione potrebbe non essere applicabile alle Società di tali paesi.

Perché un Prodotto Hardware che utilizza un supporto per il montaggio a muro, un supporto per il montaggio a pavimento, un supporto con ruote o elementi di fissaggio diversi da quelli forniti da Microsoft (ciascuno considerato un "Supporto di Terzi") possa ricevere i servizi previsti dalla garanzia, tale Prodotto Hardware deve essere accessibile, può essere disinstallato e reinstallato, a seconda dei casi, e non ha subito alcuna alterazione dal punto di vista fisico in relazione alla scelta e all'utilizzo da parte della Società di un Supporto di Terzi.

2. **Esclusioni dalla Garanzia.** La presente Garanzia Limitata dell'Hardware non si applica ad alcun (a) software, (b) Prodotto Hardware o Hardware in Sostituzione Anticipata danneggiato per negligenza della Società, uso improprio, incidente, causa di forza maggiore, erronea applicazione, uso di voltaggio errato, sbalzi di tensione e sovratensioni, mancato rispetto delle istruzioni di funzionamento o installazione non corretta (fatta eccezione per le installazioni eseguite da Microsoft), (c) Prodotto Hardware e/o Hardware in Sostituzione Anticipata modificato o di cui sono stati violati i sigilli o di cui è stato rimosso o modificato il numero di serie né (d) **danno o lesione correlata a un'installazione o a un posizionamento non corretto del supporto a muro su cui è montato il Prodotto Hardware** o alla scelta e all'utilizzo da parte della Società di un Supporto di Terzi. Per maggiore chiarezza, la Società è responsabile dell'installazione e del posizionamento corretti del supporto per il montaggio a muro del Prodotto Hardware e della scelta e dell'utilizzo di un Supporto di Terzi. L'esclusione della garanzia contenuta nel precedente sottoparagrafo (d) non si applica a danni o lesioni che non sono correlate all'installazione o al posizionamento del supporto a muro su cui è montato il Prodotto Hardware né alla scelta e all'utilizzo da parte della Società di un Supporto di Terzi.

3. **Supporto Tecnico Limitato per il Software.** Microsoft fornisce un supporto tecnico limitato per il software per un periodo di novanta (90) giorni dalla data di ricezione dell'Hub Surface da parte della Società. Per ricevere assistenza per il software durante tale periodo, la Società dovrà aprire un ticket di servizio tramite la pagina all'indirizzo http://www.surface.com/support e formulare una richiesta specifica.

4. **Esclusione di Altre Garanzie.** La garanzia espressa di cui al presente Articolo A è l'unica garanzia espressa concessa alla Società e sostituisce ogni altra eventuale condizione e garanzia espressa o implicita, incluse quelle indicate su qualsivoglia altra informativa, documentazione o imballaggio. Nessuno, inclusi, a titolo esemplificativo, Microsoft e i relativi fornitori, potrà definire eventuali altre garanzie o condizioni in relazione al Prodotto Hardware o alla Garanzia Limitata dell'Hardware. Nessun'altra informazione (orale o scritta) o suggerimento fornito da Microsoft, dai suoi fornitori o dipendenti o da persone che agiscono per suo conto potrà costituire una garanzia o una condizione né estendere l'ambito della Garanzia Limitata dell'Hardware di cui all'Articolo A. Non è inoltre prevista alcuna garanzia o condizione di titolarità, possesso pacifico o violazione di diritti di terzi in relazione al Prodotto Hardware. La Società potrà disporre di ulteriori diritti ai sensi della legislazione in vigore nella propria giurisdizione. Nel caso in cui un'eventuale condizione della presente Garanzia Limitata dell'Hardware sia vietata da tali leggi, sarà considerata nulla; tuttavia le restanti condizioni della Garanzia Limitata dell'Hardware rimarranno pienamente vincolanti ed efficaci.

B. SUPPORTO TECNICO PER I PRODOTTI HARDWARE. Microsoft offre i seguenti tipi di supporto tecnico per i Prodotti Hardware. Alcuni Servizi di Supporto potranno essere forniti da un soggetto appaltatore di Microsoft.

1. Installazione. Qualora la Società scelga di acquistare l'installazione insieme al Prodotto Hardware, la data di installazione dovrà essere concordata reciprocamente tra le Parti. Prima della data di installazione, Microsoft potrà effettuare un sopralluogo, al fine di fornire una sua valutazione in relazione al luogo in cui è prevista l'installazione, alla posizione del piano di carico e allo spazio disponibile per lo spostamento del Prodotto Hardware. Microsoft esaminerà la rete e il tipo di alimentazione disponibili presso la Società. Se viene eseguito tale sopralluogo, Microsoft fornirà alla Società una valutazione dei lavori necessari per rendere la sede della Società adeguata all'installazione del Prodotto Hardware. In corrispondenza della data di installazione, una risorsa Microsoft si recherà presso la sede della Società. Tale risorsa estrarrà il Prodotto Hardware dalla confezione, lo pulirà e controllerà che sia esente da eventuali danni, quindi procederà all'installazione. La risorsa Microsoft metterà infine in funzione il Prodotto Hardware e ne testerà le funzionalità di base.

2. Supporto per Sostituzione Anticipata. Ai fini della sostituzione dell'Hardware in Sostituzione Anticipata danneggiato (Disco Rigido, Penna e/o Tastiera), la Società dovrà aprire un ticket di servizio tramite la pagina all'indirizzo http://www.surface.com/support e richiedere il Supporto per Sostituzione Anticipata per l'Hardware in questione. Microsoft contatterà la Società per individuare o verificare il difetto. Laddove i problemi siano ragionevolmente attribuibili all'Hardware in Sostituzione Anticipata, Microsoft inserirà le parti sostitutive dell'Hardware in Sostituzione Anticipata equivalenti nella spedizione da inviare a proprie spese all'indirizzo della Società entro 3 giorni lavorativi. La Società ha la responsabilità di installare le parti sostitutive, imballare le parti difettose dell'Hardware in Sostituzione Anticipata nella stessa confezione in cui ha ricevuto le parti sostitutive e contattare Microsoft entro sette (7) giorni lavorativi, al fine di organizzare la restituzione dell'Hardware in Sostituzione Anticipata difettoso. Le spese di spedizione saranno a carico di Microsoft. L'Hardware in Sostituzione Anticipata non restituito entro 10 giorni lavorativi verrà fatturato alla Società ai prezzi Microsoft correnti.

3. Riparazione in Loco. La Società dovrà aprire un ticket di servizio tramite la pagina all'indirizzo http://www.surface.com/support e richiedere il Supporto per la Riparazione in Loco per il Prodotto Hardware. Una risorsa Microsoft contatterà la Società per stabilire una data reciprocamente concordata in cui effettuare il servizio. La Risorsa Microsoft potrà recarsi in loco entro 3 giorni lavorativi. La risorsa Microsoft giungerà presso la sede della Società alla data e all'ora previste per fornire assistenza per il Prodotto Hardware.

4. Consulenza e Risoluzione del Problema. Per problemi non previsti nell'ambito del Supporto Tecnico Limitato per il Software di cui all'Articolo A(3) precedente, Microsoft potrà offrire la sua consulenza alla Società tramite posta elettronica o telefono durante le normali ore lavorative [da lunedì a venerdì, dalle 8.00 alle 20.00 (Ora Standard Orientale)], al fine di consentire alla Società di segnalare i problemi riscontrati e richiedere assistenza in merito all'utilizzo del Prodotto Hardware. Microsoft assisterà la Società nella diagnosi dei problemi relativi al Prodotto Hardware. La Società dà atto e accetta, qualora la riparazione e/o la sostituzione implichi costi non previsti ai sensi del Supporto per Sostituzione Anticipata o del Supporto per la Riparazione in Loco (inclusa, a titolo esemplificativo, la spedizione rapida), di essere responsabile di tali costi.

5. Collaborazione della Società. La Società accetta di collaborare con Microsoft per: (a) informare tempestivamente Microsoft della presenza di eventuali difetti, errori o malfunzionamenti del Prodotto Hardware o dell'Hardware in Sostituzione Anticipata e inviare a Microsoft tutte le informazioni che Microsoft riterrà ragionevolmente necessarie per riprodurre l'errore o il malfunzionamento del Prodotto Hardware o dell'Hardware in Sostituzione Anticipata, nonché le condizioni operative in cui si è verificato l'errore o il malfunzionamento del Prodotto Hardware o dell'Hardware in Sostituzione Anticipata, (b) installare, se richiesto da Microsoft e in conformità alle linee guida relative alla sicurezza della Società, una connessione di rete che verrà resa disponibile a Microsoft ai fini della risoluzione dei problemi, dell'analisi dell'utilizzo del software da parte della Società o per qualsiasi altro ragionevole motivo e (c) comunicare a Microsoft la presenza di altro hardware o software non acquistato presso Microsoft che potrebbe essere utilizzato congiuntamente al Prodotto Hardware o all'Hardware in Sostituzione Anticipata.

C. CONDIZIONI DI SUPPORTO TECNICO.

1. Durante il Periodo di Validità della Garanzia Limitata dell'Hardware Microsoft fornisce il Supporto con Restituzione in Fabbrica ai sensi delle condizioni di cui agli Articoli A e B.

2. Dietro applicazione di ulteriori corrispettivi al momento dell'acquisto iniziale di ciascun Prodotto Hardware, la Società potrà (1) aggiungere il Supporto per l'Installazione, (2) aggiungere il Supporto per Sostituzione Anticipata o il Supporto per la Riparazione in Loco durante il Periodo di Validità della Garanzia Limitata dell'Hardware oppure (3) estendere il Supporto per Sostituzione Anticipata e/o il Supporto per la Riparazione in Loco per un massimo di due anni successivi al Periodo di Validità della Garanzia Limitata dell'Hardware.

3. Qualora non sia in grado di riparare il Prodotto Hardware difettoso durante il Periodo di Validità della Garanzia Limitata dell'Hardware sopra specificato, Microsoft sostituirà il Prodotto Hardware difettoso con un Prodotto Hardware equivalente. Qualsiasi Prodotto Hardware sostitutivo potrà essere nuovo o rigenerato, purché disponga di funzionalità almeno equivalenti a quelle del Prodotto Hardware sostituito. La sostituzione del Prodotto Hardware verrà effettuata in conformità alle condizioni previste all'Articolo B.2. Se è richiesta la Riparazione in Loco, la risorsa Microsoft rimuoverà il Prodotto Hardware esistente e lo sostituirà con il Prodotto Hardware equivalente. Ai fini della sostituzione del Prodotto Hardware potrebbero essere necessarie più visite in loco.

4. Il Supporto Tecnico per i Prodotti Hardware dipende dalla disponibilità di risorse e materiali. Microsoft porrà in essere oggi ragionevole sforzo sotto il profilo commerciale per rendere disponibili le risorse e i materiali necessari.

5. Insieme al Supporto in Loco e al Supporto per Sostituzione Anticipata vengono offerti servizi di Consulenza e Risoluzione del Problema.

6. La Società ha la responsabilità di effettuare tutte le operazioni necessarie per rendere la sede idonea all'installazione del Prodotto Hardware.

7. La Società è responsabile dello smaltimento dei detriti di imballaggio, della connessione del Prodotto Hardware alla propria rete o ad altre periferiche hardware, ad esempio chassis, stampanti, fotocamere ed altro, e dell'impostazione delle password necessarie.

8. Microsoft effettuerà la spedizione del Prodotto Hardware alla Società mediante trasporto via terra.

D. LIMITAZIONE DI RESPONSABILITÀ ED ESCLUSIONE DI RIMEDI E DANNI. La Società può richiedere a Microsoft e ai suoi fornitori il solo risarcimento per i danni diretti, nel limite dell'importo effettivamente pagato. Salvo quanto diversamente previsto dalla legge locale applicabile, la Società non ha diritto a ottenere il risarcimento per eventuali altri danni, inclusi i danni consequenziali, speciali, indiretti, incidentali o per lucro cessante.

Questa limitazione si applica a

• Qualsiasi questione relativa al Prodotto Hardware o alla Garanzia Limitata dell'Hardware;

• Supporto Tecnico per il Prodotto Hardware e

• Reclami per inadempimento contrattuale, inadempimento della garanzia o delle condizioni, responsabilità oggettiva, negligenza o altro illecito civile, nella misura massima consentita dalla legge applicabile.

Tale limitazione si applica anche nel caso in cui Microsoft sia stata informata o avrebbe dovuto essere informata della possibilità del verificarsi di tali danni. La limitazione o l'esclusione di cui sopra potrebbe non essere applicabile alla Società in quanto l'esclusione o la limitazione di danni incidentali, consequenziali o di altro tipo potrebbe non essere consentita nel Paese di residenza della Società.

E. CONDIZIONI SPECIFICHE PER PAESE.

1. AUSTRALIA. In Australia il Prodotto Hardware è accompagnato da garanzie la cui esclusione ai sensi della Australian Consumer Law non è consentita. La Società potrà essere autorizzata a ottenere una sostituzione o un rimborso in caso di guasto grave e un indennizzo per qualsiasi altro danno o perdita ragionevolmente prevedibile. La Società potrà inoltre avere diritto a richiedere la riparazione o la sostituzione del Prodotto Hardware qualora la sua qualità non sia accettabile e il guasto non venga considerato grave. In Australia il Prodotto Hardware riparato o sostituito può essere soggetto, oltre che alla presente garanzia, a garanzie di legge previste ai sensi della Australian Consumer Law, che potrebbero rendere disponibile per la Società una garanzia di legge con un periodo di validità maggiore.

2. ARABIA SAUDITA ED EMIRATI ARABI UNITI. Senza pregiudicare eventuali garanzie di legge cui può avere diritto la Società ai sensi di eventuali leggi locali applicabili, a meno che una qualsiasi di tali leggi non preveda un periodo di validità maggiore, Microsoft offre la presente Garanzia per un periodo di validità di un (1) anno Gregoriano a decorrere dal primo giorno del mese successivo alla ricezione del Prodotto Hardware da parte della Società.

F. VARIE.

1. Intero Accordo. Il presente Contratto costituisce l'Intero Accordo tra le parti relativamente alla materia in esso trattata e prevale su qualsivoglia altra comunicazione scritta o orale. Eventuali condizioni definite dalla Società o dalle sue consociate o contenute negli ordini fornitore non saranno applicabili. Il presente Contratto potrà essere modificato esclusivamente per iscritto e dovrà essere sottoscritto da entrambe le parti.

2. Informazioni sul Copyright. Microsoft Corporation è un marchio registrato o un marchio di Microsoft Corporation negli Stati Uniti e/o negli altri paesi.

3. Legge Applicabile. Il presente Contratto è disciplinato e interpretato esclusivamente in base alla legge dello Stato di Washington e tale legge si applica ai reclami aventi ad oggetto gli inadempimenti contrattuali, indipendentemente dai principi in materia di conflitto di leggi. Tutti gli altri reclami, inclusi quelli aventi ad oggetto inadempimenti della normativa a tutela dei consumatori, inadempimenti delle norme in materia di concorrenza sleale e l'illecito civile, saranno disciplinati dalla legge dello Stato di residenza del licenziatario.

4. Risoluzione. Ciascuna Parte potrà risolvere il presente Contratto in caso di grave inadempimento alle obbligazioni dell'altra Parte, qualora non venga posto rimedio all'inadempimento entro 30 giorni di calendario dalla comunicazione. La Società accetta di pagare tutti i corrispettivi relativi ai Servizi di Supporto erogati e le spese sostenute prima della risoluzione. Gli articoli del presente Contratto relativi alla riservatezza, all'esclusione di garanzie, alle limitazioni di responsabilità, alla risoluzione e alle disposizioni del presente articolo "Varie" rimarranno in vigore anche dopo la risoluzione o la scadenza del Contratto.

5. Validità. La presente garanzia è valida solo nei seguenti paesi: Stati Uniti, Canada, Emirati Arabi Uniti, Arabia Saudita, Qatar, Israele, Australia, Nuova Zelanda, Singapore, Giappone, Regno Unito, Francia, Germania, Italia, Spagna, Svezia, Norvegia, Paesi Bassi, Svizzera, Danimarca, Belgio, Austria, Finlandia, Irlanda, Portogallo, Lussemburgo e Russia.

Microsoft Surface Hub
Suporte Móvel e Guia de Montagem (55”/84”)

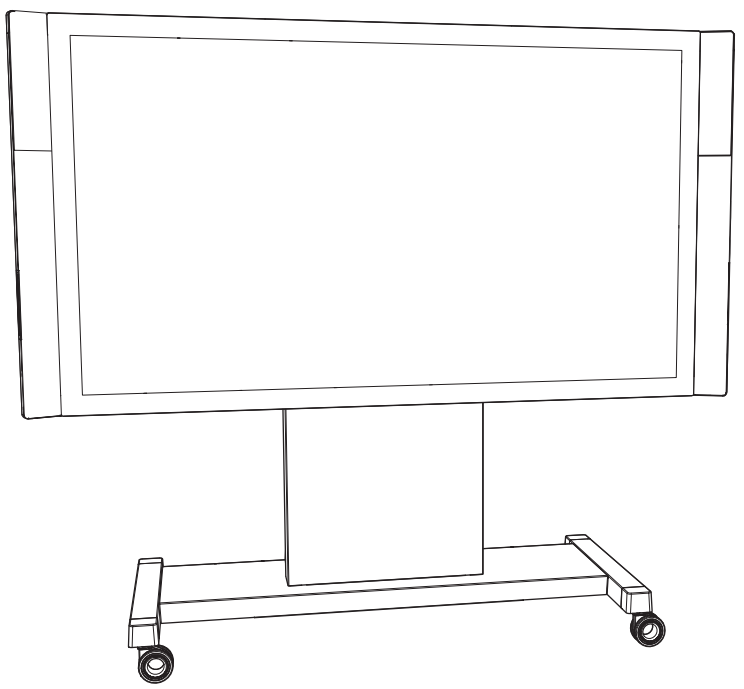

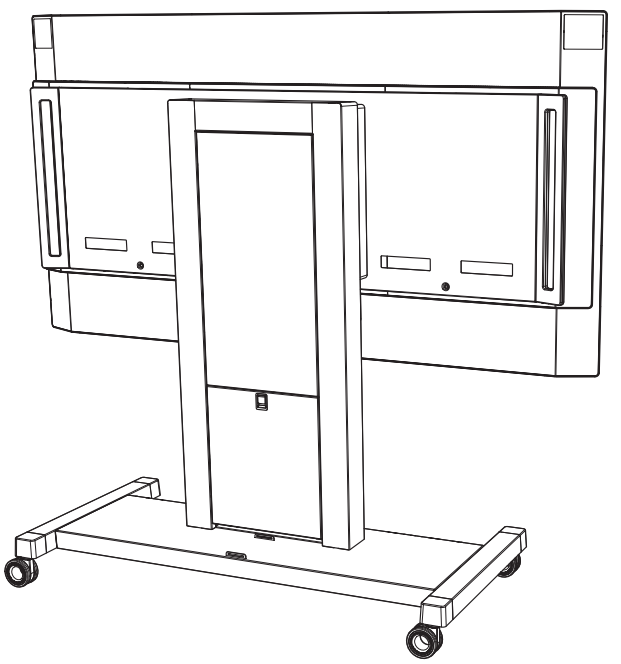

Avisos de segurança importantes

Antes de montar o Microsoft Surface Hub no suporte móvel, leia estes avisos de segurança importantes.

Este símbolo identifica mensagens de segurança e saúde neste Manual do Dispositivo

AVISO: Leia as informações de segurança e saúde

Leia este manual para obter informações importantes de segurança e saúde. Guarde todos os manuais impressos para consulta futura. O incumprimento das instruções e a configuração, utilização e manutenção incorretas deste produto podem aumentar o risco de ferimentos graves, morte ou danos nos dispositivos. Para obter uma versão online deste manual, bem como informações adicionais de suporte, segurança e saúde, aceda a: www.surface.com/support/surface-hub.

AVISO: A Instalação Deve ser Efetuada por Especialistas

O manuseamento ou instalação incorretos podem originar ferimentos ou morte. Para evitar os perigos associados a uma instalação incorreta, certifique-se de que a instalação é efetuada por pessoas que tenham lido e compreendido as instruções de instalação antes de iniciarem o trabalho. Caso não tenha o equipamento ou as competências necessárias, consulte um instalador profissional.

AVISO: Número mínimo de instaladores

Para reduzir o risco de ferimentos, a instalação do Microsoft Surface Hub de 55” necessita de um mínimo de duas pessoas e a instalação do Microsoft Surface Hub de 84” necessita de um mínimo de quatro pessoas.

AVISO: Manuseamento e preparação do local

Não tente efetuar a instalação do dispositivo com um número de pessoas inferior ao requerido. Para reduzir o risco de ferimentos originados pelo tamanho e peso do dispositivo, mantenha o dispositivo na vertical. Quando colocar o dispositivo no suporte, certifique-se de que este está corretamente encaixado antes de o soltar. A área de montagem deve ser mantida livre dos materiais de empacotamento. Remova os materiais após cada passo.

AVISO: Capacidade de carga designada

Os suportes móveis têm uma capacidade de carga designada. Para reduzir o risco de ferimentos pessoais, morte ou danos no dispositivo, não exceda a capacidade de carga designada do suporte móvel. Consulte a secção de características técnicas para obter informações sobre pesos e capacidades de carga.

AVISO: Perigo de queda

O suporte móvel foi concebido para suportar o peso do dispositivo. Para reduzir o risco de ferimentos ou morte, não permita que ninguém se pendure na unidade. Não suspenda nada para além do dispositivo designado.

AVISO: Não tentar reparar ou modificar

Os componentes do suporte devem ser montados utilizando apenas os fixadores fornecidos pela Microsoft, conforme indicado na lista de peças. Não tente desmontar, abrir, efetuar a manutenção ou modificar o produto, os acessórios ou a fonte de alimentação. Estas ações podem representar risco de choque elétrico ou outros perigos. Qualquer evidência de qualquer tentativa de abertura e/ou modificação deste dispositivo, incluindo rasura, perfuração ou remoção de qualquer etiqueta, invalida a Garantia Limitada. Respeite todos os avisos e siga todas as instruções.

AVISO: Localização da tomada elétrica

Para reduzir riscos associados a choque elétrico, certifique-se de que existe uma tomada elétrica adequada ao alcance do cabo de alimentação fornecido com o Surface Hub. Não utilize extensões nem um cabo de alimentação que não tenha sido fornecido com a unidade.

AVISO: Antes de começar

Para minimizar o risco de uma instalação incorreta, certifique-se de que o hardware e as peças corretas foram fornecidas em conformidade com a lista de peças antes de iniciar o processo de montagem e instalação. Não utilize hardware que não tenha sido fornecido pela Microsoft e que tenha sido especificamente concebido para este produto.

AVISO: Ambiente de instalação adequado

Para reduzir riscos relacionados com o ambiente, a unidade só deve ser instalada no interior.

- Não deixe a unidade perto de fontes de calor ou vapor ou de locais onde a formação de condensação seja provável, como perto de aparelhos de ar condicionado.
- Não deixe a unidade numa estrutura que seja propensa a vibração ou movimento.
- Não deixe a unidade de forma que os orifícios de ventilação fiquem obstruídos. Permita a ventilação adequada em conformidade com as especificações do dispositivo.
- Não instale em áreas com atmosferas potencialmente explosivas. Estas áreas estão frequentemente, mas nem sempre, identificadas e podem incluir áreas de abastecimento de combustíveis, como zonas interiores de barcos, instalações de armazenamento ou transferência de combustíveis ou produtos químicos, ou áreas em que o ar contenha substâncias químicas ou partículas, como poeiras de cereais ou poeiras metálicas. Nestas áreas, a possível emissão de faíscas poderá originar explosão ou incêndio.

AVISO: Perigo de entalação

Quando montar o suporte e instalar o dispositivo, tome cuidado para evitar entalar os dedos.

AVISO: Perigo de sufocamento

Este dispositivo e os respetivos acessórios poderão conter peças pequenas passíveis de representar perigo de sufocamento para crianças com menos de 3 anos. Mantenha as peças pequenas fora do alcance das crianças.

AVISO: Crianças pequenas

Este dispositivo e os respetivos acessórios não são brinquedos. Para reduzir o potencial de ferimentos, morte ou danos no produto, não permita que crianças brinquem com ele. Não permita que crianças se pendurem no dispositivo ou no suporte.

AVISO: Passagem de cabos

Para reduzir riscos relacionados com choque elétrico ou queda, certifique-se de que os cabos são encaminhados de forma a impedir que sejam entalados, esmagados ou cortados ou que alguém possa tropeçar nos mesmos.

AVISO: Transporte Adequado - Queda

Para evitar o risco de ferimentos ou danos no produto devido a queda ou desprendimento quando transportar o Microsoft Surface Hub no suporte:

- Utilize apenas o suporte fornecido pela Microsoft especificamente para o seu modelo de ecrã.
- Não permita que ninguém se pendure ou coloque objetos pesados no ecrã.
- Desligue o cabo de alimentação e os outros cabos, conforme necessário, antes de iniciar o transporte.
- O suporte com o ecrã deve ser transportado por dois adultos.
- Empurre ou levante o suporte apenas pelas alças designadas; não empurre nem levante o suporte segurando diretamente no Microsoft Surface Hub.
- Evite empurrar ou levantar o ecrã enquanto este estiver colocado no suporte.
- O Microsoft Surface Hub e o suporte devem ser movidos apenas por adultos.
- Mova o Microsoft Surface Hub e o suporte lentamente.
- Aplique força no lado mais estreito e não no lado mais largo.
- Para empurrar, aplique força perto do centro. Não aplique força na parte superior.
- Empurre o suporte. Não puxe o suporte.
- Tome as devidas precauções e mova-se cuidadosamente quando subir ou descer rampas.
- Não deixe o suporte numa rampa ou perto de uma rampa.

AVISO: Certifique-se de que os parafusos estão bem apertados

Para reduzir o risco de queda do produto, certifique-se de que todos os parafusos estão bem apertados de acordo com os valores de binário especificados indicados abaixo. Não aperte em demasia; se o fizer, poderá causar danos e reduzir a capacidade de resistência.

Explicação dos símbolos de segurança para reduzir o risco de queda

Modelo	Significado
	Não permita que o suporte seja movido por crianças com menos de 16 anos. O suporte só deve ser movido por adultos. Mova o suporte lentamente.
	Utilize apenas as pegas para mover esta unidade. Empurre pelo lado mais estreito e não pela superfície frontal.
	Aplique força perto do centro. Não aplique força na parte superior.
	Empurre, não puxe.

Este manual descreve os passos de montagem do suporte móvel do Surface Hub de 55" e do Surface Hub de 84". A montagem destes suportes tem de ser efetuada por duas pessoas. Antes de começar, certifique-se de que tem todos os componentes indicados na lista de peças.

IMPORTANTE: Evite danificar o dispositivo. O Surface Hub de 55" foi concebido para ser suportado apenas pela extremidade inferior quando não é suportado pelo sistema de montagem. Assente-o apenas pela extremidade inferior e apoie-o para o manter vertical. O Surface Hub de 84" foi concebido para ser suportado apenas pelas pegas de levantamento quando não é suportado pelo sistema de montagem. Não assente o dispositivo na face, na parte posterior, na parte superior ou nas superfícies laterais.

Características Técnicas

Modelo	Peso do dispositivo	Peso do suporte	Peso da pega	Capacidade de carga designada
Surface Hub de 55"	48 kg	123 kg	ND	170 kg
Surface Hub de 84"	113 kg	123 kg	14 kg	250 kg

Ferramentas necessárias (não incluídas)

Chave de cruzeta n.º 2

Chave hexagonal de 5 mm (apenas para o modelo de 55")

Chave hexagonal de 6mm (apenas para o modelo de 84")

Chave dinamométrica com cabeças hexagonais de 5 mm e 6 mm

Cabeça de luneta de 13 mm

Tesoura

K PMS 185 C

Lista de Peças

As imagens não estão à escala

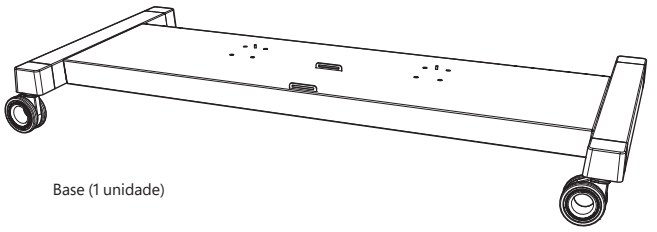

Base (1 unidade)

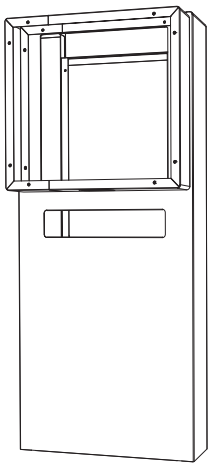

Coluna
(1 unidade)

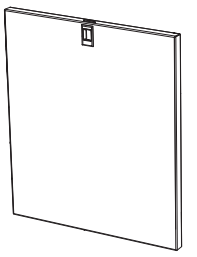

Porta da coluna
(1 unidade)

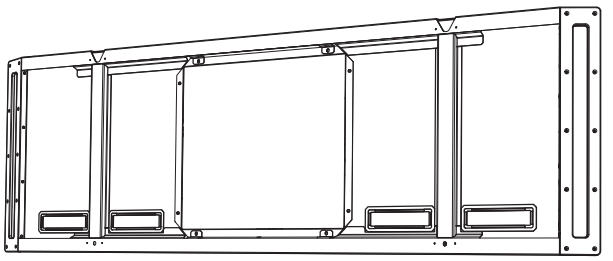

Suporte do ecrã
(1 unidade)

Porcas de travamento M8 (8 unidades)
Porcas da coluna
Binário: 23 - 25 N·m (17 - 18,5 pés-libras)

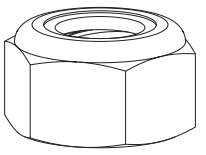

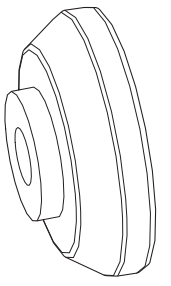

Discos (2 unidades)
Discos de montagem

M6 x 12mm
Parafusos da Coluna
Dispositivo de 55" (6 unidades)
Dispositivo de 84" (8 unidades)
Binário: 6 - 8 N·m (4,4 - 5,9 pés-libras)

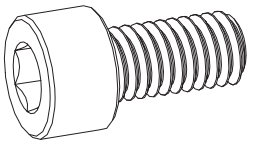

Parafusos de 20mm (2 unidades)
Parafusos de Cabeça Cilíndrica
Binário:
M6 (Dispositivo de 55"):
6 - 8 N·m (4,4 - 5,9 pés-libras)
M8 (Dispositivo de 84"):
15 - 17 N·m (11 - 12,5 pés-libras)

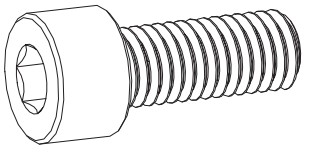

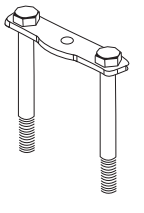

Placas de fixação (4 unidades)
Pernos da coluna

Parafusos de 35mm (2 unidades)
Parafusos de Fixação
Binário:
M6 (Dispositivo de 55"):
6 - 8 N·m (4,4 - 5,9 pés-libras)
M8 (Dispositivo de 84"):
15 - 17 N·m (11 - 12,5 pés-libras)

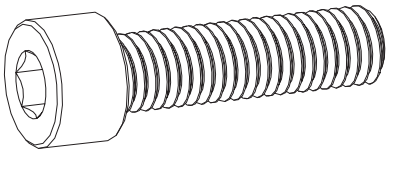

Instruções de montagem

Passo 1: Montar o suporte

A. Ligue a base à coluna.
   a. Remova a porta da coluna e coloque de lado.
   b. Coloque a base com as rodas no chão e trave as rodas para impedir que o suporte se mova durante a montagem.
   c. Ajuste os orifícios de alinhamento existentes na parte inferior da coluna sobre os orifícios de ajustamento existente no centro da base.
   Nota: A partir deste ponto, segure a coluna no local correto até que esta esteja fixa.

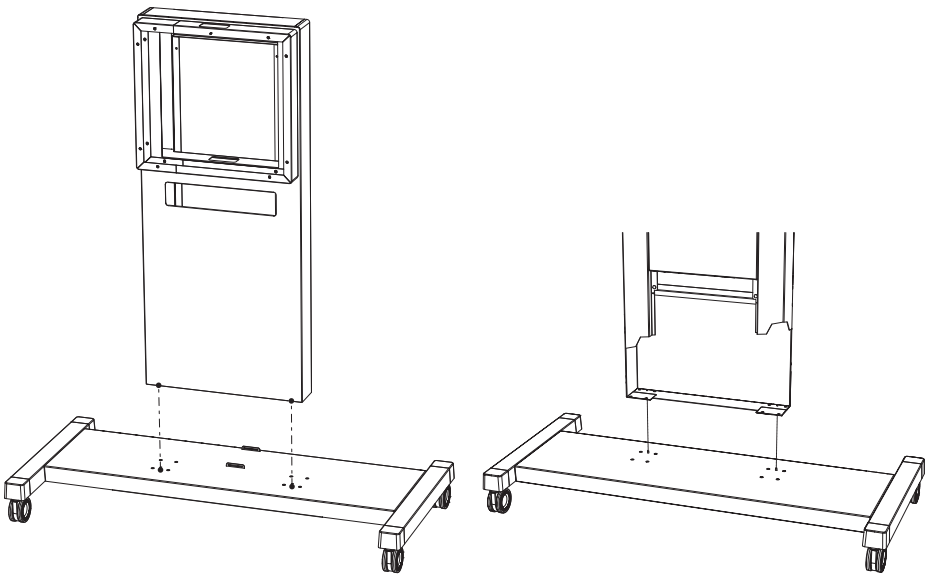

d. Introduza os pernos da coluna através dos orifícios existentes na parte inferior da coluna e através da base.

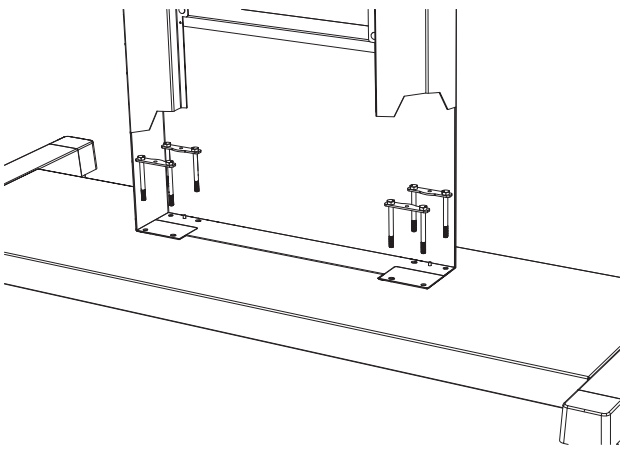

e. Aperte ligeiramente as porcas da coluna nos pernos da coluna a partir de baixo.
f. Quando tiver colocado porcas em todos os pernos da coluna, aperte totalmente todas as porcas.
   Nota: Não aperte as porcas em demasia.

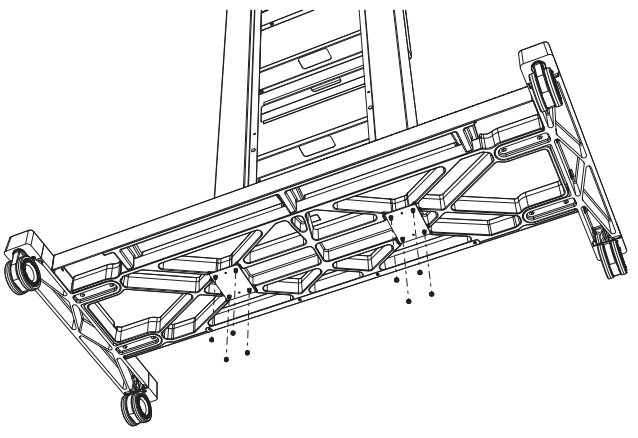

B. Monte o suporte do ecrã na coluna.
   a. Ajuste o orifício central existente na parte superior do suporte do ecrã sobre o pino de alinhamento existente na parte superior da coluna.
   b. Alinhe os orifícios para parafusos existentes no suporte do ecrã com os orifícios para parafusos existentes na coluna. Introduza os parafusos da coluna nos orifícios e aperte-os ligeiramente com uma chave hexagonal.
   c. Quanto tiver colocado todos os parafusos, aperte-os totalmente. Não aperte em demasia.

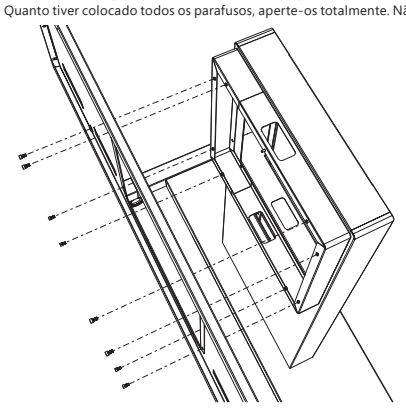

Passo 2: Fixar os discos de montagem e pendurar o Surface Hub no suporte móvel

A. Identifique os orifícios para os parafusos de montagem na parte posterior do Surface Hub.
B. Utilize os parafusos de cabeça cilíndrica de 20 mm para fixar os discos de montagem à parte posterior do Surface Hub.
C. Aperte os parafusos completamente. Não aperte em demasia.

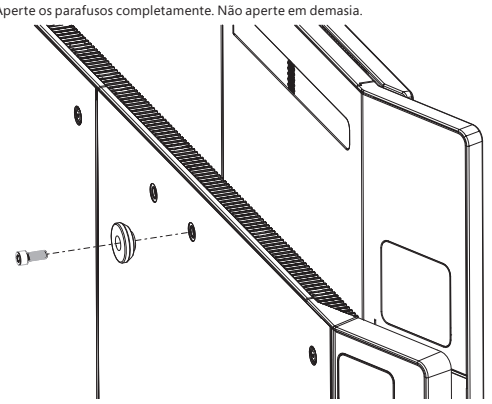

Nota: Certifique-se de que as rodas da base ainda estão travadas antes de levantar o Surface Hub.

D. Pendure o Surface Hub no suporte do ecrã.
   a. Levante o Surface Hub com a parte posterior virada para o suporte do ecrã e alinhe os discos de montagem com as ranhuras existentes no suporte do ecrã.
   b. Baixe **CUIDADOSAMENTE** o Surface Hub até que os discos de montagem estejam corretamente encaixados nas ranhuras.
   c. Quando os discos estiverem encaixados, o Surface Hub estará apoiado no suporte móvel.

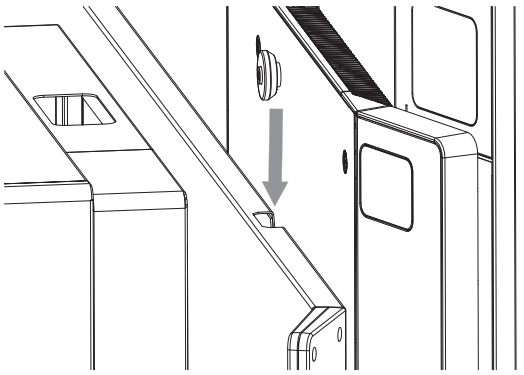

E. Introduza os parafusos de fixação de 35 mm nos orifícios de montagem existentes na base do Surface Hub, abaixo dos discos de montagem, e aperte-os completamente com uma chave hexagonal. Não aperte em demasia.

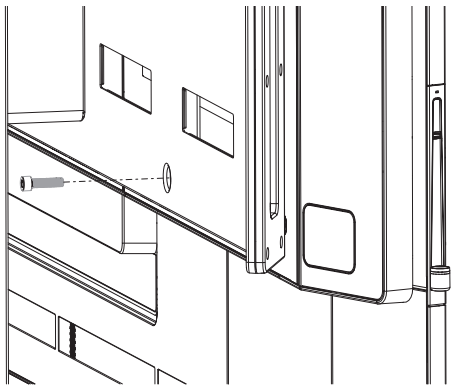

AVISO: Levantamento Ergonómico

Para reduzir o potencial de ferimentos relacionados com o levantamento, observe as diretrizes de levantamento ergonómico.

Orientação para levantamento ergonómico

Planeie antecipadamente. Certifique-se de que todas as pessoas envolvidas no levantamento do ecrã estão familiarizadas com o plano de levantamento e com o respetivo papel.
Determine se consegue levantar a unidade. É demasiado pesada ou tem um formato demasiado difícil?
Decida se necessita de ajuda para efetuar o levantamento.
Verifique se existem obstruções e superfícies escorregadias no ambiente circundante.
Certifique-se de que a equipa de levantamento concorda com o plano.
Levante fazendo força com as pernas e não com as costas.
Dobre as pernas pelos joelhos, mantendo as costas direitas.
Mantenha a unidade perto do seu corpo.
Centre o seu corpo relativamente à unidade.
Afaste os pés a uma distância equivalente à largura dos ombros.
Efetue o levantamento na vertical.
Mantenha o tronco direito; não o dobre durante ou após o levantamento da carga.
Utilize as pegas adequadas, conforme ilustrado abaixo.
Coloque a unidade no suporte de forma lenta e suave, mantendo as costas direitas.
Não solte o ecrã enquanto não tiver a certeza de que este está corretamente assente.

AVISO: Para reduzir o risco de ferimentos ou danos no produto, utilize apenas as pegas mostradas abaixo para o Surface Hub de 55". O levantamento requer um mínimo de duas pessoas.

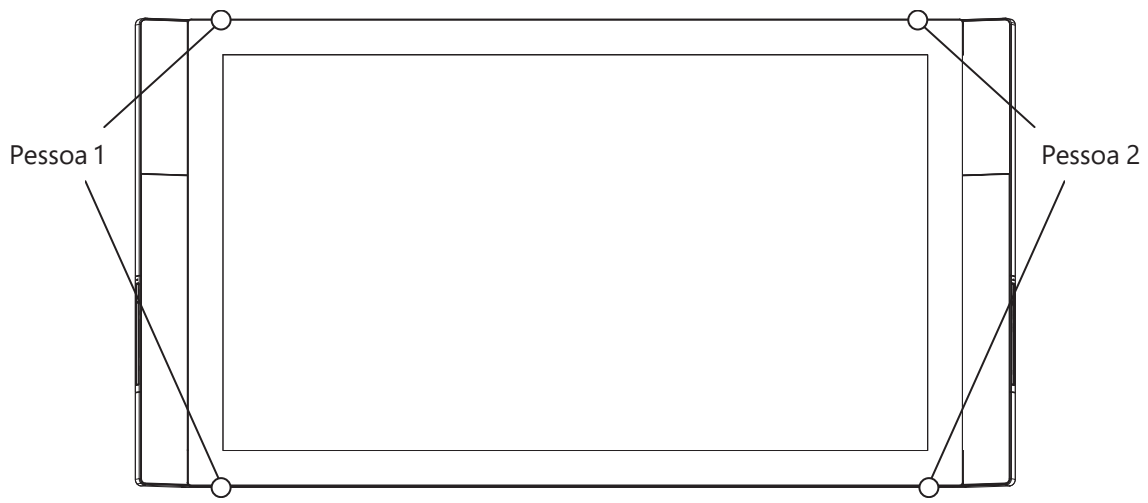

AVISO: Para reduzir o risco de ferimentos ou danos no produto, utilize apenas as pegas mostradas abaixo para o Surface Hub de 84". O levantamento requer um mínimo de quatro pessoas.

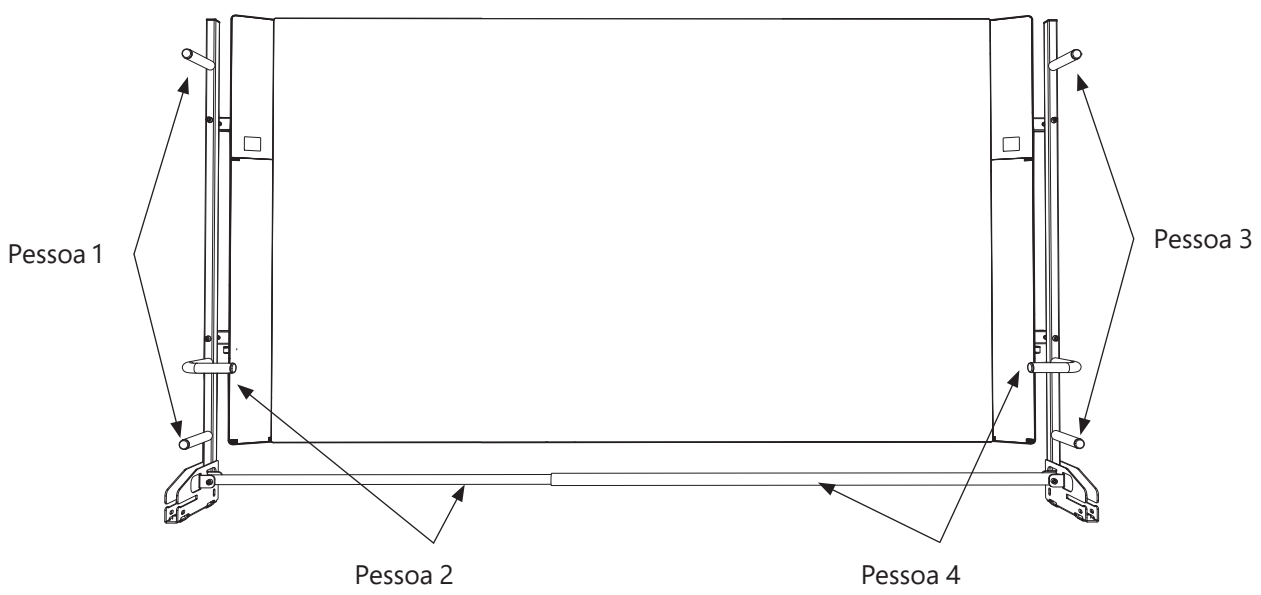

Passo 3: Remover as pegas de levantamento (Surface Hub de 84")

O Surface Hub de 84" é enviado com as pegas de levantamento montadas. Depois de montar o Surface Hub, remova as pegas e guarde-as para o caso de vir a necessitar de desmontar o Surface Hub do suporte móvel.

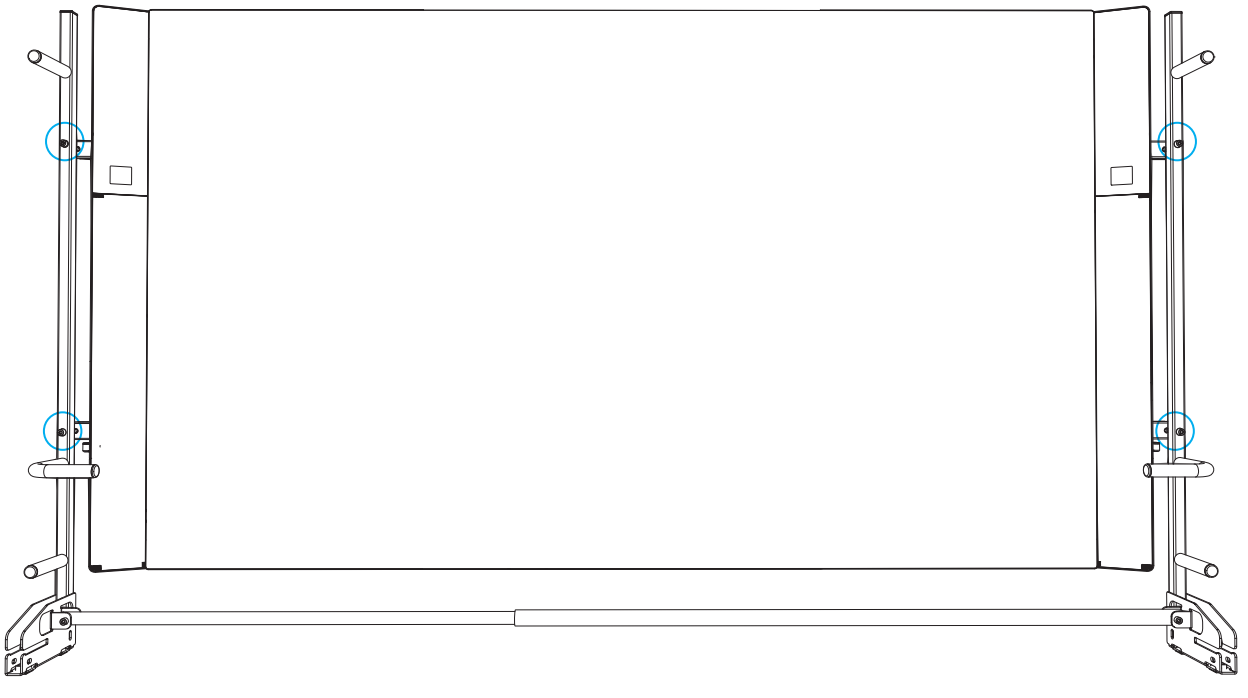

A. Remova os parafusos das barras de montagem das pegas de levantamento (consulte as imagens abaixo).
   a. Utilizando uma chave hexagonal, desaperte o parafuso que fixa a pega do lado direito.
   b. Enquanto segura na barra de montagem direita, desaperte o parafuso que fixa a pega do lado esquerdo.
   c. Guarde as pegas.

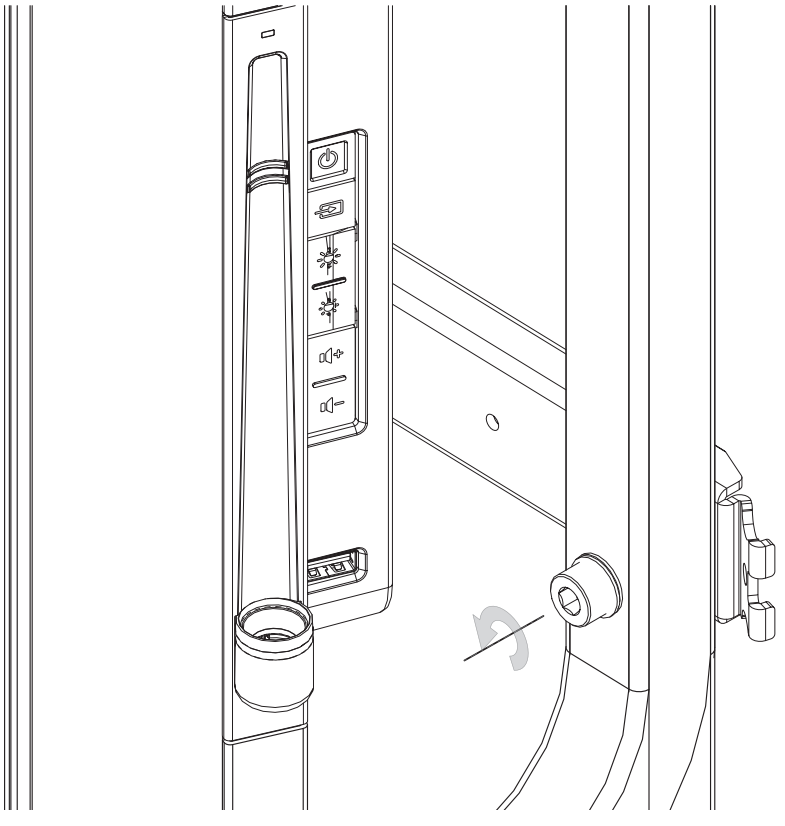

B. Prima as alavancas existentes no interior das barras de montagem das pegas de levantamento, faça-as deslizar para o interior do dispositivo e feche as coberturas de plástico (consulte a imagem abaixo).

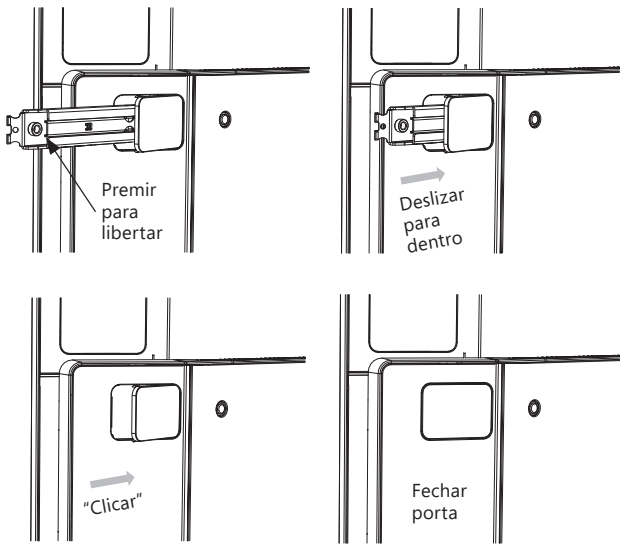

Passo 4: Ligar os cabos e montar a porta da coluna

⚠ AVISO: Passagem de cabos

Para reduzir riscos relacionados com choque elétrico ou queda, certifique-se de que os cabos são encaminhados de forma a impedir que sejam entalados, esmagados ou cortados ou que alguém possa tropeçar nos mesmos.

A. Ligue os cabos de alimentação, de rede e quaisquer cabos auxiliares ao Surface Hub.
B. Coloque o interruptor principal de alimentação na posição "On" (consulte o Manual de Configuração existente no Kit de Boas-vindas).

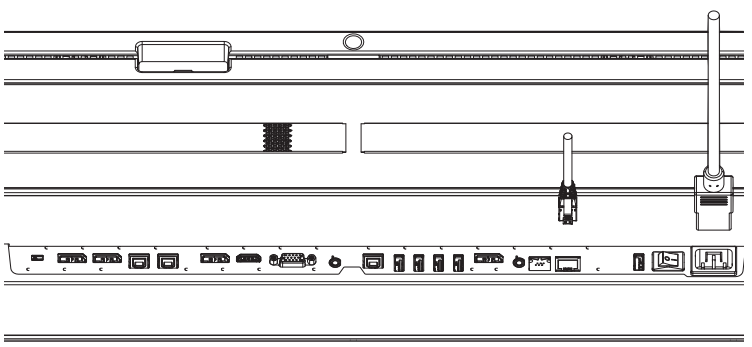

C. Monte a porta da coluna na base, certificando-se de que as dobradiças encaixam.

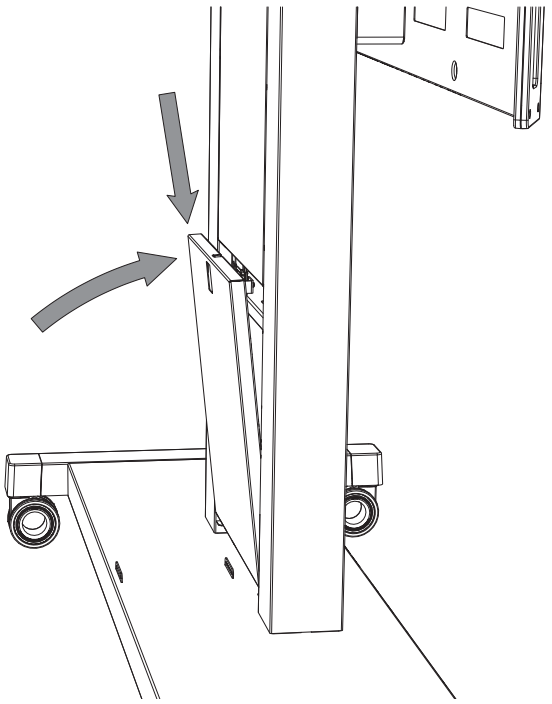

O que se segue?

O Surface Hub está montado e pronto para ser configurado. Consulte o Manual de Configuração existente no Kit de Boas-vindas.

TERMOS DE SUPORTE E GARANTIA LIMITADA

Os presentes Termos de Suporte e Garantia Limitada são um acordo entre a Microsoft Corporation e o Cliente. Leia-os atentamente. **AO ACEITAR O ENVIO DO MICROSOFT SURFACE HUB ADQUIRIDO A UM VENDEDOR AUTORIZADO (O "PRODUTO DE HARDWARE") OU AO ACEITAR O DESEMPENHO DO SUPORTE AO PRODUTO DE HARDWARE PRESTADO PELA MICROSOFT, CONCORDA COM OS PRESENTES TERMOS.**

A. GARANTIAS. O Cliente terá o direito à cobertura da garantia exclusivamente conforme indicado infra. A presente garantia concede ao Cliente direitos legais específicos. O Cliente poderá também beneficiar de outros direitos que variam de país para país ou região. A presente garantia aplica-se até à máxima extensão permitida pela lei e salvo restrição ou proibição legal.

1. **Garantia de Hardware Limitada.** A Microsoft garante que o Produto de Hardware funcionará substancialmente conforme descrito na documentação do Produto de Hardware aplicável durante um período de um ano a contar do primeiro dia do mês após o Produto de Hardware ser recebido pelo Cliente (o "Período da Garantia de Hardware Limitada"). O Disco Rígido, a Pen USB e o Teclado (o "**Hardware Advance Exchange**") estão sujeitos ao programa Advanced Exchange e conforme definido infra na Secção B. O Cliente tem de (i) fornecer uma notificação à Microsoft durante o Período da Garantia de Hardware Limitada e, (ii) a pedido, fornecer uma prova de compra que inclua o número de série do Produto de Hardware e a data de compra. Esta Garantia de Hardware Limitada aplica-se apenas se tiver feito o pagamento completo do Produto de Hardware e só cobre os defeitos que surjam em resultado da utilização normal do Produto de Hardware.

SE A LEI DO PAÍS DO CLIENTE FORNECER UMA GARANTIA IMPLÍCITA, INCLUINDO UMA GARANTIA IMPLÍCITA DE COMERCIALIZAÇÃO OU ADEQUAÇÃO A UM FIM ESPECÍFICO, A SUA DURAÇÃO ESTÁ LIMITADA AO PERÍODO DA GARANTIA SUPRA DE UM ANO. Alguns países não permitem limitações quanto à duração de uma garantia implícita, pelo que esta limitação pode não ser aplicável a Clientes nesses países.

Para os serviços de garantia serem prestados para um Produto de Hardware que utiliza um suporte de parede, suporte de chão, suporte com rodas ou fixação que não sejam fornecidos pela Microsoft (ou seja, individualmente considerados um "Suporte de Terceiros") o Produto de Hardware tem de estar acessível, poder ser desinstalado ou reinstalado conforme for apropriado e não ter sofrido quaisquer alterações físicas relacionadas com a seleção e utilização de um Suporte de Terceiros por parte do Cliente.

2. **Exclusões da Garantia.** Esta Garantia de Hardware Limitada não se aplica a (a) software, (b) Produto de Hardware ou Hardware Advance Exchange que tenha sido danificado pela negligência do Cliente; utilização abusiva; acidente; força maior; utilização incorreta; utilização indevida; tensão da linha incorreta, flutuações e picos de tensão; incumprimento das instruções de funcionamento; ou instalação incorreta (salvo se essa instalação tiver sido realizada pela Microsoft), (c) Produto de Hardware e/ou Hardware Advance Exchange que tenha sido modificado ou que apresente o selo danificado ou o número de série removido ou deformado; ou (d) **danos ou lesões relacionados com a instalação ou colocação incorreta do suporte de parede no qual o Produto de Hardware será montado** ou com a seleção e utilização de qualquer Suporte de Terceiros por parte do Cliente. Por razões de clareza, o Cliente é responsável pela instalação e colocação corretas do suporte de parede para o Produto de Hardware e pela seleção e utilização que efetuar de qualquer Suporte de Terceiros. A exclusão da garantia contida no subparágrafo (d) supra não se aplica aos danos ou lesões não relacionados com a instalação ou colocação do suporte de parede no qual o Produto de Hardware será montado, ou com a seleção e utilização pelo Cliente de qualquer Suporte de Terceiros.

3. **Suporte de Software Limitado.** A Microsoft prestará suporte de software limitado durante um período de noventa (90) dias a contar da data de receção do Surface Hub por parte do Cliente. Para obter assistência relacionada com o software durante este período de tempo, abra um pedido de suporte através de http://www.surface.com/support e solicite assistência para o software relacionado.

4. **Exclusão de Outras Garantias.** A garantia expressa mencionada nesta Secção A é a única garantia expressa concedida ao Cliente, sendo fornecida em substituição de todas as outras garantias expressas ou implícitas e condições (se aplicáveis), incluindo as criadas por quaisquer outras declarações, documentação ou embalagem. Não são concedidas quaisquer outras garantias ou condições relativamente ao Produto de Hardware ou à Garantia de Hardware Limitada por qualquer pessoa, incluindo, sem limitação, a Microsoft e respetivos fornecedores. Nenhuma outra informação ou sugestão (oral ou escrita) fornecida pela Microsoft, respetivos agentes, fornecedores ou empregados, deverá constituir uma garantia ou condição, ou alargar o âmbito da Garantia de Hardware Limitada indicado na Secção A. Além disso, não é concedida nenhuma garantia ou condição de título, gozo pacífico ou de não violação de direitos de propriedade intelectual no Produto de Hardware. O Cliente pode ter direitos superiores existentes ao abrigo da legislação da jurisdição do Cliente. Quando qualquer termo da Garantia de Hardware Limitada for proibido por essas leis, deverá ser considerado nulo e sem efeito, mas os termos remanescentes da Garantia de Hardware Limitada deverão permanecer plenamente em vigor e efetivos.

B. SUPORTE DO PRODUTO DE HARDWARE. A Microsoft oferece os tipos seguintes de suporte para os Produtos de Hardware. Alguns Serviços de Suporte podem ser prestados por um contratante da Microsoft.

1. Instalação. Se o Cliente optar por adquirir a instalação com o Produto de Hardware, a data de instalação será mutuamente acordada pelas Partes. Antes da data da instalação, a Microsoft poderá realizar uma análise do local. A Microsoft irá avaliar o local de instalação planeado, o local da zona de carga/descarga e o espaço disponível para mover o Produto de Hardware. A Microsoft irá também analisar a fonte de alimentação e o funcionamento em rede do Cliente. Se for realizada uma análise do local, a Microsoft fornecerá ao cliente uma avaliação do trabalho necessário a fim de preparar o local do Cliente para a instalação adequada do Produto de Hardware. Na data da instalação, um recurso da Microsoft deslocar-se-á ao local do Cliente. O recurso da Microsoft irá desembalar, limpar e examinar o Produto de Hardware, procurando sinais de danos, e irá proceder à sua instalação. O recurso da Microsoft irá ligar o Produto de Hardware e testar a sua funcionalidade básica.

2. Suporte Advance Exchange - Para substituir Hardware Advance Exchange danificado (o Disco Rígido, a Pen USB e/ou o Teclado), o Cliente terá de abrir um pedido de suporte através de http://www.surface.com/support e solicitar Suporte Advance Exchange para o Hardware Advance Exchange. A Microsoft irá contactar o Cliente para identificar e conferir o defeito. Quando existir uma expectativa razoável de que os problemas são causados pelo Hardware Advance Exchange, a Microsoft enviará peças de substituição equivalentes do Hardware Advance Exchange para a morada registada para o Cliente dentro de 3 dias úteis, ao encargo da Microsoft. O Cliente é responsável por instalar as peças de substituição, por embalar as peças defeituosas do Hardware Advance Exchange na mesma embalagem que continha as peças de Hardware Advance Exchange e por providenciar junto da Microsoft a devolução do Hardware Advance Exchange defeituoso à Microsoft dentro de sete (7) dias úteis. Os encargos de envio serão pagos pela Microsoft. O Hardware Advance Exchange não devolvido dentro de 10 dias úteis será faturado ao Cliente aos preços atuais da Microsoft.

3. Reparação no Local. O Cliente tem de abrir um pedido de suporte através de http://www.surface.com/support e solicitar o Suporte de Reparação no Local para o Produto de Hardware. Um recurso da Microsoft irá contactar o Cliente para agendar uma data de suporte acordada mutuamente. O recurso da Microsoft poderá deslocar-se ao local dentro de 3 dias úteis. O recurso da Microsoft irá deslocar-se ao local do Cliente na data e hora indicadas para prestar o suporte ao Produto de Hardware.

4. Consulta e Resolução de Problemas. Para outros problemas que não os abrangidos pelo Suporte de Software Limitado descritos acima na Secção A (3), a Microsoft estará disponível para consultas por parte do Cliente por correio eletrónico ou telefone durante o horário normal de expediente [de segunda a sexta-feira, das 8:00 EST às 20:00, EST], para o Cliente poder comunicar problemas e solicitar assistência para a utilização do Produto de Hardware. A Microsoft prestará assistência ao Cliente no diagnóstico dos problemas do Produto de Hardware. O Cliente reconhece e aceita que na medida em que a reparação e/ou substituição envolver custos não incluídos ao abrigo do Suporte Advance Exchange ou do Suporte de Reparação no Local (incluindo, sem limitação, envio por correio expresso), o Cliente será responsável por esses custos.

5. Cooperação do Cliente - o Cliente concorda em cooperar com a Microsoft nos seguintes termos: (a) notificar a Microsoft prontamente de qualquer defeito, erro ou avaria do Produto de Hardware ou do Hardware Advance Exchange e submeter à Microsoft informações de referência que a Microsoft poderá razoavelmente requerer para reproduzir o erro ou a avaria do Produto de Hardware ou do Hardware Advance Exchange e as condições de funcionamento sob as quais o erro ou a avaria do Produto de Hardware ou do Hardware Advance Exchange foi detetada; (b) instalar, a pedido da Microsoft e dentro das diretrizes de segurança do Cliente, uma ligação de rede que será disponibilizada à Microsoft a fim de resolver problemas, analisar a utilização do software por parte do Cliente ou para qualquer outra finalidade razoável; e (c) notificar a Microsoft de qualquer hardware ou software adicional não adquirido à Microsoft que esteja a ser utilizado em conjunto com o Produto de Hardware ou Hardware Advance Exchange.

C. TERMOS DE SUPORTE.

1. Durante o Período da Garantia de Hardware Limitada, a Microsoft fornece a Devolução ao Suporte da Fábrica ao abrigo das Secções A e B.

2. Através de uma taxa cobrada à parte aquando da compra inicial de cada Produto de Hardware, o Cliente pode (1) adicionar o Suporte de Instalação, (2) adicionar o Suporte Advance Exchange ou o Suporte de Reparação no Local durante o Período da Garantia de Hardware Limitada ou (3) alargar o Suporte Advance Exchange e/ou o Suporte de Reparação no Local até a um máximo de dois anos findo o Período da Garantia de Hardware Limitada.

3. Se a Microsoft não conseguir reparar o Produto de Hardware defeituoso durante o Período da Garantia de Hardware Limitada, a Microsoft substituirá o Produto de Hardware defeituoso por um Produto de Hardware equivalente. Qualquer Produto de Hardware de substituição pode ser novo ou como novo, desde que a funcionalidade seja pelo menos igual à do Produto de Hardware a ser substituído. O Produto de Hardware será trocado em conformidade com os termos da Secção B.2. Se for necessária Reparação no Local, o recurso da Microsoft removerá o Produto de Hardware existente e substituí-lo-á por um Produto de Hardware equivalente. A substituição do Produto de Hardware poderá exigir várias deslocações ao local.

4. O suporte para os Produtos de Hardware depende da disponibilidade dos recursos e materiais. A Microsoft envidará os esforços comercialmente razoáveis para a disponibilização dos recursos e materiais necessários.

5. A Consulta e Resolução de Problemas são fornecidas em conjunto com o programa Advance Exchange e o Suporte no Local.

6. O Cliente é responsável por qualquer trabalho necessário para preparar o local para a instalação do Produto de Hardware.

7. O Cliente é responsável por eliminar quaisquer resíduos das embalagens, por ligar o Produto de Hardware à rede do Cliente ou a outros periféricos do hardware (por exemplo, caixas, impressoras, câmaras, etc.), bem como por definir as palavras-passe necessárias.

8. A Microsoft enviará o Produto de Hardware para o Cliente por via terrestre.

D. LIMITAÇÃO E EXCLUSÃO DE RESSARCIMENTOS E DANOS. A Microsoft e respetivos fornecedores ressarcirão o Cliente apenas por danos diretos e até ao montante que o Cliente pagou. Salvo indicação em contrário ao abrigo de qualquer lei local aplicável ao Cliente, este não pode ser ressarcido por quaisquer outros danos, incluindo danos consequentes, lucros perdidos, danos especiais, indiretos ou incidentais.

Esta limitação aplica-se a

• Tudo o que está relacionado com o Produto de Hardware ou com a Garantia de Hardware Limitada;

• Suporte do Produto de Hardware; e

• Queixas por violação do contrato, violação da garantia ou condição, responsabilidade objetiva, negligência ou outro ato ilícito na medida do permitido pela lei aplicável.

Aplica-se igualmente se a Microsoft teve ou devia ter tido conhecimento da possibilidade de ocorrência de tais danos. A limitação ou exclusão supramencionada poderá também não se aplicar ao Cliente, por o país ou região em que reside o Cliente não permitir a exclusão ou limitação de danos incidentais, consequentes ou outros.

E. TERMOS ESPECÍFICOS DA REGIÃO.

1. AUSTRÁLIA. Na Austrália, o Produto de Hardware inclui garantias que não podem ser excluídas ao abrigo da Lei dos Consumidores da Austrália. O Cliente pode beneficiar do direito a receber uma substituição ou reembolso em caso de falha grave e uma compensação por qualquer outra perda ou dano previsível. O Cliente pode também beneficiar do direito de ter o Produto de Hardware reparado ou substituído se o Produto de Hardware não for considerado como sendo de qualidade aceitável e se a falha não originar

uma falha grave. Na Austrália, além desta garantia, o Produto de Hardware reparado ou substituído pode ser fornecido com garantias legais do consumidor ao abrigo da Lei dos Consumidores da Austrália, que pode conceder ao Cliente um período de garantia legal mais longo.

2. ARÁBIA SAUDITA E EMIRATOS ÁRABES UNIDOS. Sem prejuízo de qualquer garantia legal da qual o Cliente possa beneficiar ao abrigo de qualquer lei local aplicável ao Cliente, salvo se a lei referida conceder um período mais longo, a Microsoft oferece esta Garantia, durante o período de um (1) ano gregoriano, a contar a partir do primeiro dia do mês após o Produto de Hardware ser recebido pelo Cliente.

F. DIVERSOS.

1. Contrato Integral. Este Contrato constitui o Contrato integral das partes no que diz respeito ao assunto aqui tratado e prevalece sobre quaisquer outras comunicações anteriores e contemporâneas. Quaisquer termos e condições, mantidos pelo Cliente ou as suas afiliadas ou contidos em qualquer nota de encomenda não se aplicam. Este Contrato só pode ser corrigido por escrito quando assinado por ambas as partes.

2. Notificações Relativas a Direitos de Autor. A Microsoft Corporation é uma marca registada da Microsoft Corporation nos Estados Unidos e/ou noutros países.

3. Lei Aplicável. As leis do estado de Washington regulam a interpretação do presente Contrato e aplicam-se às ações por violações do mesmo, independentemente dos conflitos de princípios de leis. As leis da região ou do país em que o Adquirente reside regulam todas as outras ações, incluindo as ações ao abrigo da legislação de proteção do consumidor do país ou região, legislação de concorrência desleal e ato ilícito.

4. Cessação. Cada Parte pode cessar este Contrato se a outra Parte incorrer em violação material ou incumprimento de qualquer obrigação que não seja sanado dentro de 30 dias de calendário após a notificação da referida violação. O Cliente aceita pagar todos os honorários pelos Serviços de Suporte prestados e despesas incorridas antes da cessação. As secções relacionadas com confidencialidade, exclusão de garantias, limitações de responsabilidade, cessação e diversos deste Contrato, subsistirão a qualquer cessação ou expiração deste Contrato.

5. Validade. Esta garantia só é válida nos seguintes países: Estados Unidos, Canadá, Emiratos Árabes Unidos, Arábia Saudita, Catar, Israel, Austrália, Nova Zelândia, Singapura, Japão, Reino Unido, França, Alemanha, Itália, Espanha, Suécia, Noruega, Países Baixos, Suíça, Dinamarca, Bélgica, Áustria, Finlândia, Irlanda, Portugal, Luxemburgo e Rússia.

Microsoft Surface Hub
Manual de ensamblado y montaje en plataforma móvil (55”/84”)

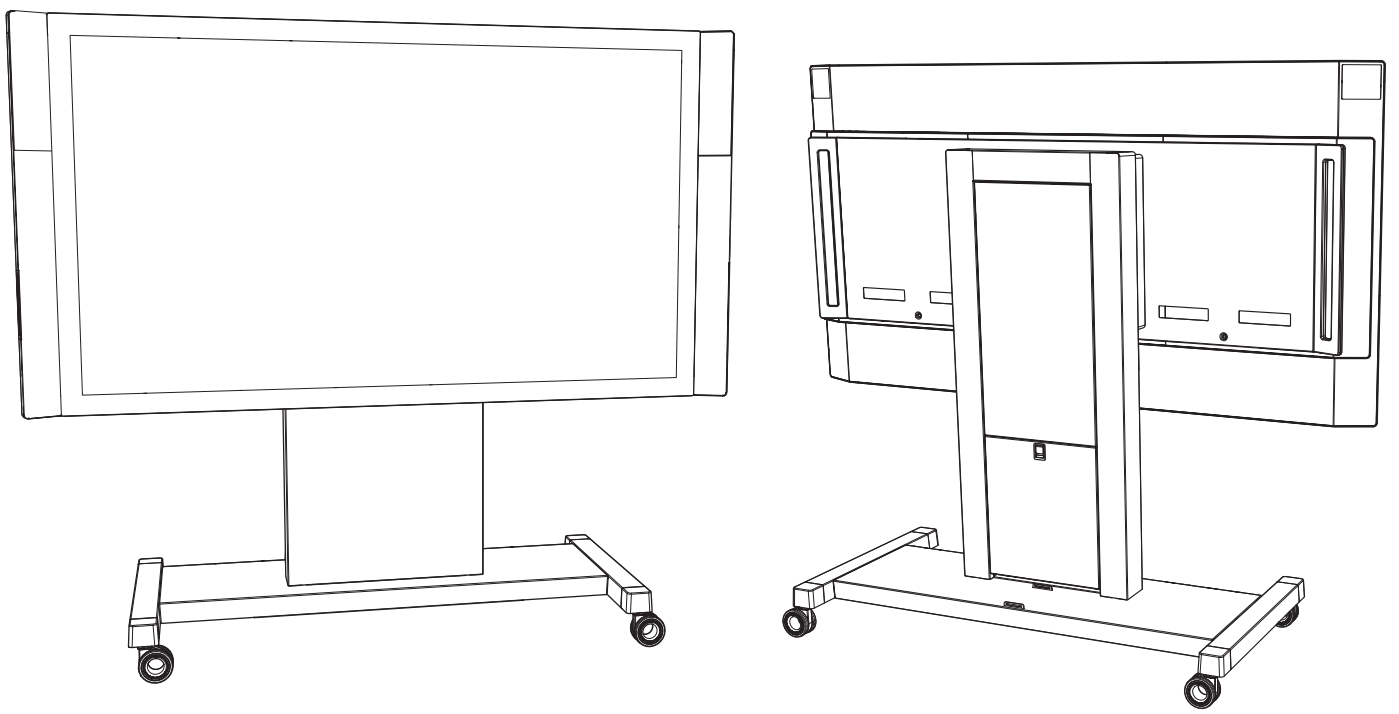

Advertencias importantes sobre la seguridad

Antes de ensamblar y montar Microsoft Surface Hub en la plataforma móvil, lea estas advertencias importantes sobre la seguridad.

Este símbolo identifica los mensajes de seguridad y salud en el manual del dispositivo

ADVERTENCIA: Lea la información sobre seguridad e higiene

Lea este manual para conocer la información importante sobre la seguridad e higiene. Guarde los manuales impresos para futura referencia. El incumplimiento de las instrucciones y el no instalar, usar y cuidar este producto debidamente pueden aumentar el riesgo de que se produzcan lesiones graves e incluso la muerte, o de que se causen daños en los dispositivos. Para consultar la versión en línea de este manual, así como información sobre soporte técnico, seguridad e higiene,
visite: www.surface.com/support/surface-hub.

ADVERTENCIA: Expertos y conocimientos de instalación

La manipulación o instalación inadecuadas podrían resultar en lesiones o la muerte. Para evitar los peligros relacionados con una instalación incorrecta, asegúrese de que la instalación la hagan personas que hayan leído y comprendan las instrucciones de instalación antes de comenzar. Si no tiene el equipo o la experiencia necesarios, consulte a un instalador profesional.

ADVERTENCIA: Número mínimo de instaladores

Pare reducir el riesgo de lesiones, Microsoft Surface Hub 55” requiere de al menos dos personas y Microsoft Surface Hub 84” requiere de al menos cuatro personas para realizar la instalación.

ADVERTENCIA: Manipulación y preparación del sitio

No intente instalar el dispositivo con menos personas que las indicadas. Para reducir el riesgo de lesiones debido al tamaño y peso del dispositivo, mantenga el dispositivo en posición vertical. Al colocar el dispositivo en el montaje, asegúrese de insertarlo correctamente antes de soltarlo. La zona de montaje debe estar libre del material de embalaje. El material se debe retirar después de cada paso.

ADVERTENCIA: Capacidad de carga designada

Las plataformas móviles están clasificadas para soportar una capacidad de carga designada. Pare reducir el riesgo de lesiones, la muerte o daños en el dispositivo, no supere nunca la capacidad de carga designada de la plataforma móvil. Consulte la sección de especificaciones para obtener las capacidades de peso y carga.

ADVERTENCIA: Peligro de volcado y caída

La plataforma móvil está diseñada para soportar el peso del dispositivo. Para reducir el riesgo de lesiones o la muerte, no permita que ninguna persona se cuelgue de la unidad. No cuelgue nunca nada que no sea el dispositivo designado.

ADVERTENCIA: No intentar realizar reparaciones o modificaciones

Ensamble los componentes del soporte solo con los fijadores que proporciona Microsoft, tal como se indica en la lista de piezas. No intente desmontar, abrir, reparar o modificar el producto, los accesorios ni la fuente de alimentación. De lo contrario, podría producirse una descarga eléctrica u otro problema. Toda evidencia que indique que se ha intentado abrir o modificar este dispositivo, por ejemplo, si alguna de las etiquetas presenta signos de haber sido levantada, rasgada o quitada, invalidará la garantía limitada. Preste atención a todas las advertencias y siga todas las instrucciones.

ADVERTENCIA: Ubicación de la toma de corriente

Para reducir los riesgos relacionados con la descarga eléctrica, asegúrese de que haya una toma de corriente dentro del alcance del cable de alimentación proporcionado con Surface Hub. No use alargadores ni cables de alimentación que no sean el que se proporciona con el ensamblado de pantalla.

ADVERTENCIA: Antes de comenzar

Para minimizar el riesgo de una instalación incorrecta, antes de comenzar el proceso de ensamblado e instalación, asegúrese de que se hayan proporcionado todo el material y las piezas adecuados según se indica la lista de piezas. No use material que no sea el que proporciona Microsoft y designado específicamente para este producto.

ADVERTENCIA: Entorno adecuado de instalación

Para reducir los riesgos relacionados con el entorno, la unidad solo se debe instalar en interiores.

- No deje la unidad cerca de fuentes de calor o vapor, o donde se puede producir condensación, tal como cerca de equipos de aire acondicionado.
- No deje la unidad en una estructura propensa a las vibraciones o los movimientos.
- No deje la unidad de modo que tape orificios de ventilación. Permita una ventilación adecuada según las especificaciones del dispositivo.
- No instale el producto en zonas con ambientes potencialmente explosivos. Estas zonas, con frecuencia, pero no siempre, están indicadas. Pueden ser zonas donde hay combustible, como en depósitos situados bajo las cubiertas de los barcos, instalaciones para el transporte o almacenamiento de productos químicos. No debería utilizarse en zonas como las indicadas. En este tipo de emplazamientos, pueden generarse chispas y producirse una explosión o un incendio.

ADVERTENCIA: Peligro de pellizcos

Al ensamblar la plataforma e instalar el dispositivo, tenga cuidado de no pellizcarse los dedos.

ADVERTENCIA: Peligro de asfixia

Este dispositivo o sus accesorios contienen piezas pequeñas que podrían suponer un riesgo de asfixia en niños menores de tres años. Mantenga las piezas pequeñas alejadas de los niños.

ADVERTENCIA: Niños pequeños

Este dispositivo y sus accesorios no son juguetes. Para reducir la posibilidad de que se produzcan lesiones, la muerte o daños en el producto, no permita que los niños pequeños jueguen con ellos. No permita nunca que los niños escalen el dispositivo o su plataforma ni que se cuelguen de ellos.

ADVERTENCIA: Distribución de los cables

Para reducir el riesgo relacionado con descargas eléctricas o peligros de tropiezo, asegúrese de distribuir los cables de modo que evite que se pellizcan, doblen o corten, o que una persona se pueda tropezar con ellos.

ADVERTENCIA: Transporte adecuado - volcado

Para evitar el riesgo de lesiones o daños en el producto debido al volcado o al desalojo de la plataforma al desplazar Microsoft Surface Hub en la plataforma:

- Use únicamente la plataforma que proporciona Microsoft de forma específica para el modelo de pantalla que ha comprado.
- No permita nunca que una persona coloque elementos pesados sobre la pantalla.
- Antes de desplazar la unidad, desconecte el cable de alimentación y otros cables según sea necesario.
- Siempre se necesitan dos personas adultas para desplazar la plataforma con la pantalla.
- Empuje o levante la plataforma únicamente por las asas designadas; no la empuje o levante directamente sobre Microsoft Surface Hub.
- Evite empujar o levantar la pantalla mientras esté colocada en la plataforma.
- Únicamente personas adultas deben trasladar Microsoft Surface Hub y su plataforma.
- Mueva Microsoft Surface Hub y su plataforma lentamente.
- Aplique fuerza desde el lado estrecho, no desde el lado ancho.
- Al empujar, hágalo siempre desde el centro. No aplique nunca fuerza a la parte superior.
- Empuje siempre la plataforma. No tire de la plataforma.
- Tenga cuidado y muévase lentamente al desplazarse por rampas.
- No deje nunca la plataforma sin supervisión cuando se encuentre sobre una rampa o cerca de ella.

ADVERTENCIA: Asegúrese de que los tornillos de material se hayan apretado firmemente.

Para reducir el riesgo de caída del producto, asegúrese de que todos los tornillos se hayan apretado firmemente según los valores del par de torsión que se muestran a continuación. No apriete excesivamente los tornillos, ya que esto puede dañar el producto y reducir la fuerza de sostén.

Explicación de los símbolos de seguridad para reducir los riesgos de volcado

Modelo	Significado
	No permita que menores de 16 años muevan la plataforma. Solo los adultos deben mover la plataforma. Mueva la plataforma lentamente.
	Use solo las asas correspondientes para mover la unidad. Empuje por el lado estrecho, no la parte delantera.
	Al empujar, hágalo desde el centro. No aplique nunca fuerza a la parte superior.
	Empuje, no tire.

En este manual se indican los pasos para ensamblar la plataforma móvil para Surface Hub 55" y Surface Hub 84". El ensamblado de estas plataformas requiere de dos personas. Antes de comenzar, asegúrese de tener a mano todos los componentes que figuran en la lista de piezas.

IMPORTANTE: Evite daños en el dispositivo. Surface Hub 55" está diseñado para soportarse solo por su borde inferior cuando no lo soporta el sistema de montaje. Colóquelo de pie solo por el borde inferior y sopórtelo para mantenerlo en posición vertical. Surface Hub 84" está diseñado para soportarse solo por las asas de elevación cuando no lo soporta el sistema de montaje. No coloque ninguno de los dispositivos por su parte delantera, superior o laterales.

Especificaciones

Modelo	Peso del dispositivo	Peso de la plataforma	Peso de manipulación	Capacidad de carga designada
Surface Hub 55"	48 kg	123 kg	NA	170 kg
Surface Hub 84"	113 kg	123 kg	14 kg	250 kg

Herramientas necesarias (no incluidas)

Destornillador Phillips n.º 2

Llave Allen de 5 mm (solo 55")

Llave Allen de 6mm (solo 84")

Llave dinamométrica con tuercas hexagonales de 5 mm y 6 mm

Llave grifa de 13 mm

Tijeras

K PMS 185 C

Lista de piezas

Las imágenes no son en escala

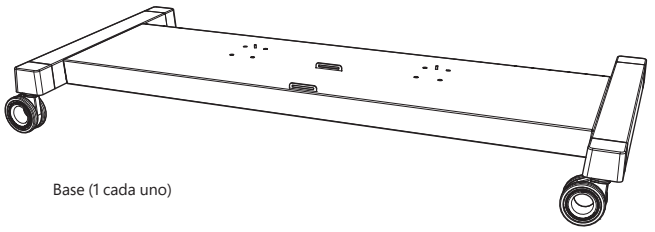

Base (1 cada uno)

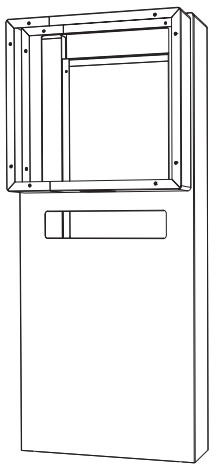

Columna
(1 cada uno)

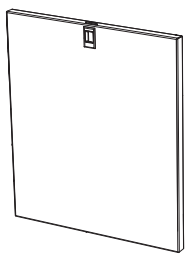

Puerta de columna
(1 cada uno)

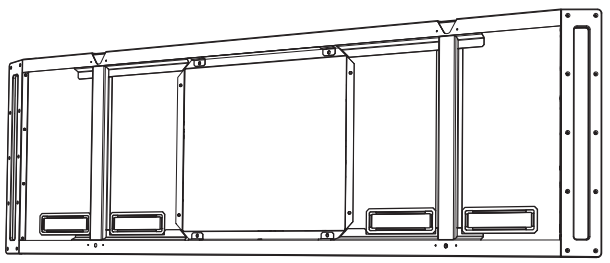

Soporte de pantalla
(1 cada uno)

Contratuercas M8 (8 cada uno)
Tuercas de columna
Par de torsión: 23-25 N·m
(17-18,5 pies-libras)

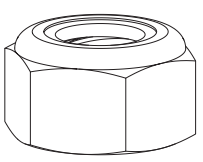

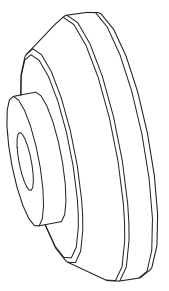

Tapones (2 cada uno)
Tapones de montaje

M6 x 12 mm
Tornillos de columna
Dispositivo de 55" (6 cada uno)
Dispositivo de 84" (8 cada uno)
Par de torsión: 6-8 N·m
(4,4-5,9 pies-libras)

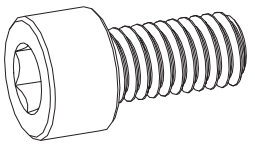

Tornillos de 20mm (2 cada uno)
Tornillos de tapón
Par de torsión:
M6 (dispositivo de 55"):
6-8 N·m (4,4-5,9 pies-libras)
M8 (dispositivo de 84"):
15-17 N·m (11-12,5 pies-libras)

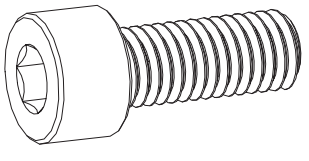

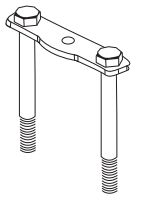

Placa de remache (4 cada uno)
Remaches de columna

Tornillos de 35mm (2 cada uno)
Tornillos de fijación
Par de torsión:
M6 (dispositivo de 55"):
6-8 N·m (4,4-5,9 pies-libras)
M8 (dispositivo de 84"):
15-17 N·m (11-12,5 pies-libras)

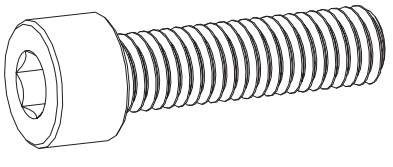

Instrucciones de ensamblado y montaje

Paso 1: Ensamblar la plataforma

A. Conecte la base a la columna.
   a. Retire la puerta de columna y déjela a un lado.
   b. Coloque la base con las ruedas en el suelo y bloquee las ruedas para impedir que la plataforma se mueva durante el ensamblado.
   c. Coloque los orificios de alineación de la parte inferior de la columna sobre las clavijas de alineación del centro de la base.
   Nota: A partir de este punto, sostenga la columna en su lugar hasta fijarla con seguridad.

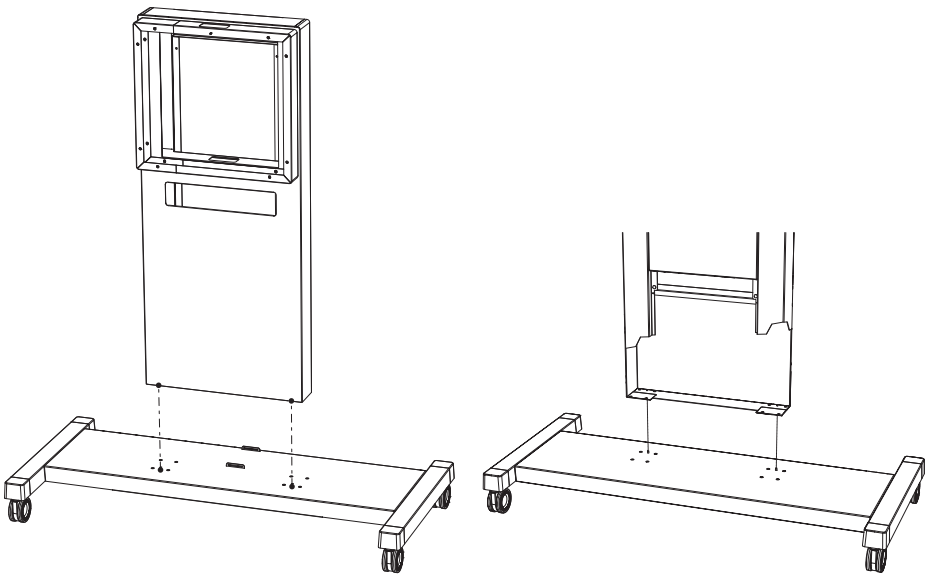

d. Deslice las vigas de columna por los orificios de la parte inferior de la columna y por la base.

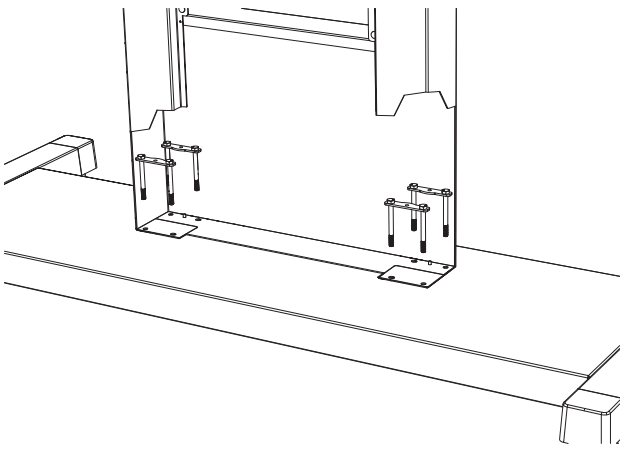

e. Enrosque ligeramente las tuercas de columna en las vigas de columna desde abajo.
f. Cuando haya instalado todas las tuercas en todas las vigas de columna, apriételas todas completamente.
Nota: No apriete excesivamente las tuercas.

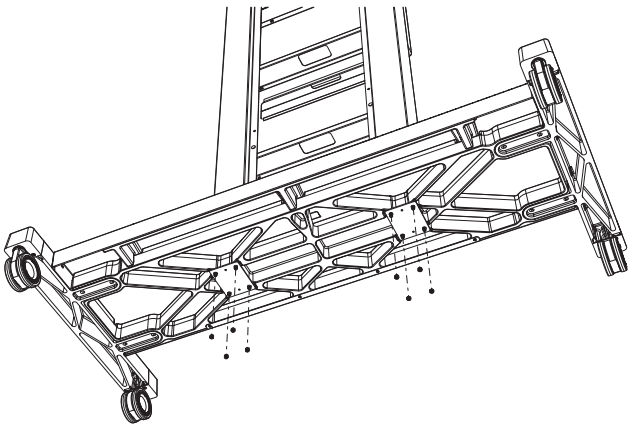

B. Conecte el soporte de pantalla a la columna.
   a. Coloque el orificio central de la parte superior del soporte de pantalla sobre la clavija de alineación de la parte superior de la columna.
   b. Asegúrese de que los orificios de tornillo del soporte de pantalla se alinean con los orificios de tornillo de la columna. Inserte los tornillos de columna en los orificios y apriételos ligeramente con la llave Allen.
   c. Cuando haya colocado todos los tornillos, apriételos por completo. No los apriete excesivamente.

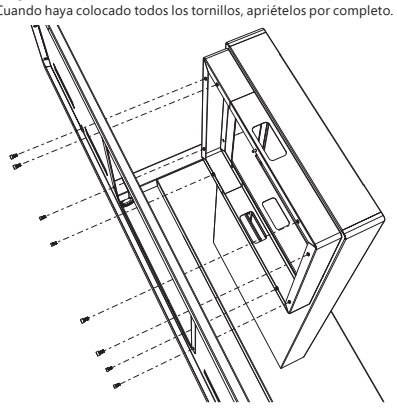

Paso 2: Conectar los tapones de montaje y colocar Surface Hub en la plataforma móvil

A. En la parte trasera de Surface Hub, identifique los orificios de tornillo de montaje.
B. Use los tornillos de tapón de 20 mm para conectar los tapones de montaje a la parte trasera de Surface Hub.
C. Apriete los tornillos por completo. No los apriete excesivamente.

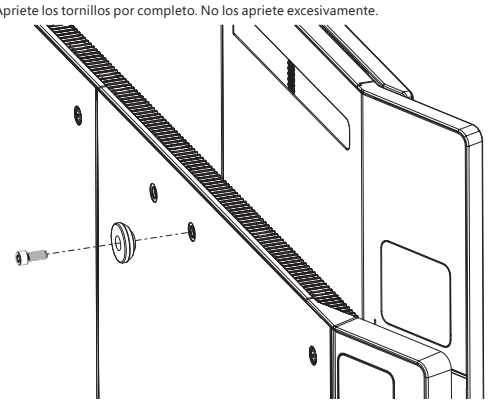

Nota: Antes de levantar Surface Hub, asegúrese de que las ruedas de la base estén bloqueadas.

D. Coloque Surface Hub en el soporte de pantalla.
   a. Levante Surface Hub con la parte posterior orientada hacia el soporte de pantalla y alinee los tapones de montaje con las ranuras del soporte de pantalla.
   b. Baje **SUAVEMENTE** Surface Hub hasta que los tapones de montaje encajen firmemente en las ranuras.
   c. Cuando los tapones hayan encajado, Surface Hub se soportará en la plataforma móvil.

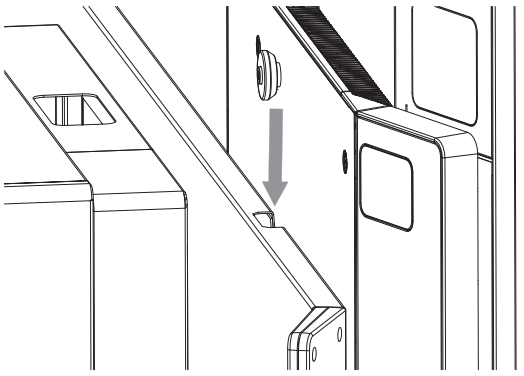

E. Enrosque los tornillos de fijación de 35 mm en los orificios de montaje de base de Surface Hub, debajo de los tapones de montaje, y apriételos por completo con una llave Allen. No los apriete excesivamente.

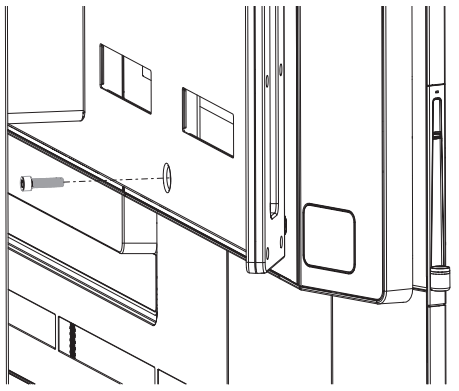

ADVERTENCIA: Elevación ergonómica

Para reducir la posibilidad de que se produzcan lesiones relacionadas con la elevación, siga las prácticas adecuadas de la elevación ergonómica.

Prácticas recomendadas de la elevación ergonómica

Planifique de antemano. Asegúrese de que todas las personas que levantarán la pantalla conozcan el plan de elevación y su función.
Determine si puede levantar la unidad. ¿Es demasiado pesada o incómoda para manipular?
Decida si necesita asistencia para la elevación.
Inspeccione el entorno para asegurarse de que no haya obstrucciones ni superficies resbaladizas.
Asegúrese de que el equipo de elevación acepte el plan.
Levante con las piernas, no con la espalda.
Doble las rodillas y mantenga la espalda recta.
Mantenga la unidad cercana al cuerpo.
Centre el cuerpo sobre la unidad.
Mantenga los pies separados a la altura de los hombros.
Levante la unidad de forma recta y suave.
Mantenga el torso recto; no tuerza la cintura mientras levanta la unidad o después de levantar la carga.
Sostenga las ubicaciones de agarre adecuadas, tal como se indica a continuación.
Coloque la unidad en la plataforma móvil lenta y suavemente, manteniendo la espalda recta.
No suelte la pantalla hasta que esté seguro de que se haya colocado correctamente en su lugar.

ADVERTENCIA: Para reducir el riesgo de lesiones o daños en el producto, use solamente las ubicaciones de agarre que se indican a continuación para Surface Hub 55". La elevación requiere de al menos dos personas.

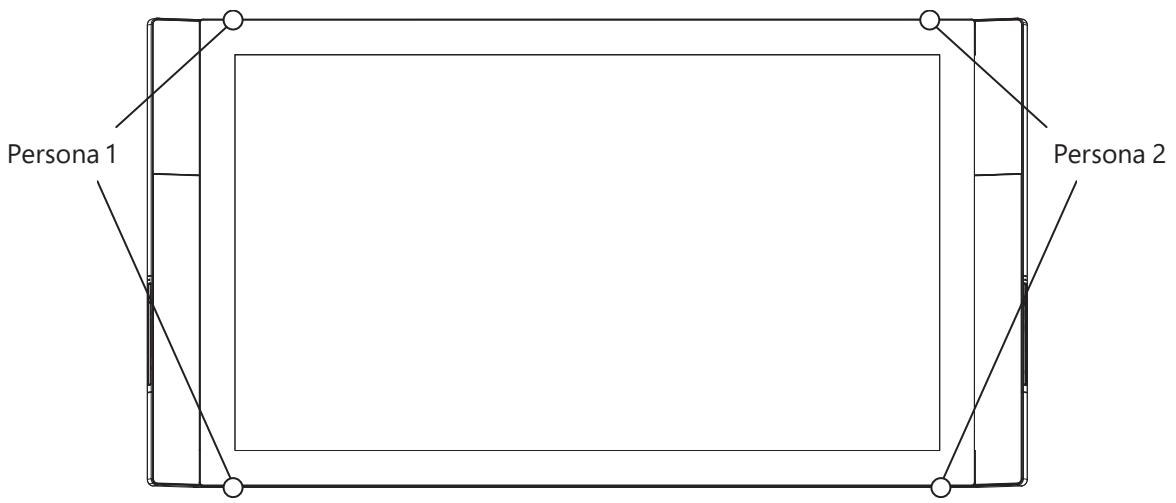

ADVERTENCIA: Para reducir el riesgo de lesiones o daños en el producto, use solamente las ubicaciones de agarre que se indican a continuación para Surface Hub 84". La elevación requiere de al menos cuatro personas.

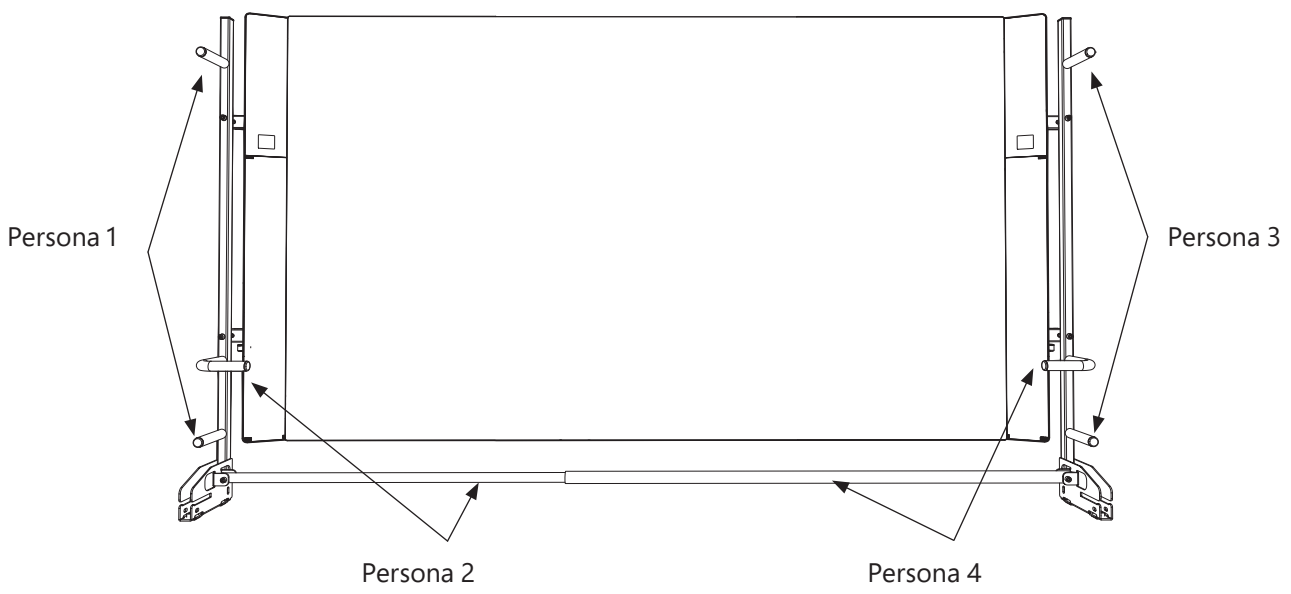

Paso 3: Quitar las asas de elevación (Surface Hub 84")

Surface Hub 84" se envía con las asas de elevación conectadas. Una vez que se haya montado Surface Hub, extraiga las asas y guárdelas en caso de que necesite extraer Surface Hub de la plataforma móvil.

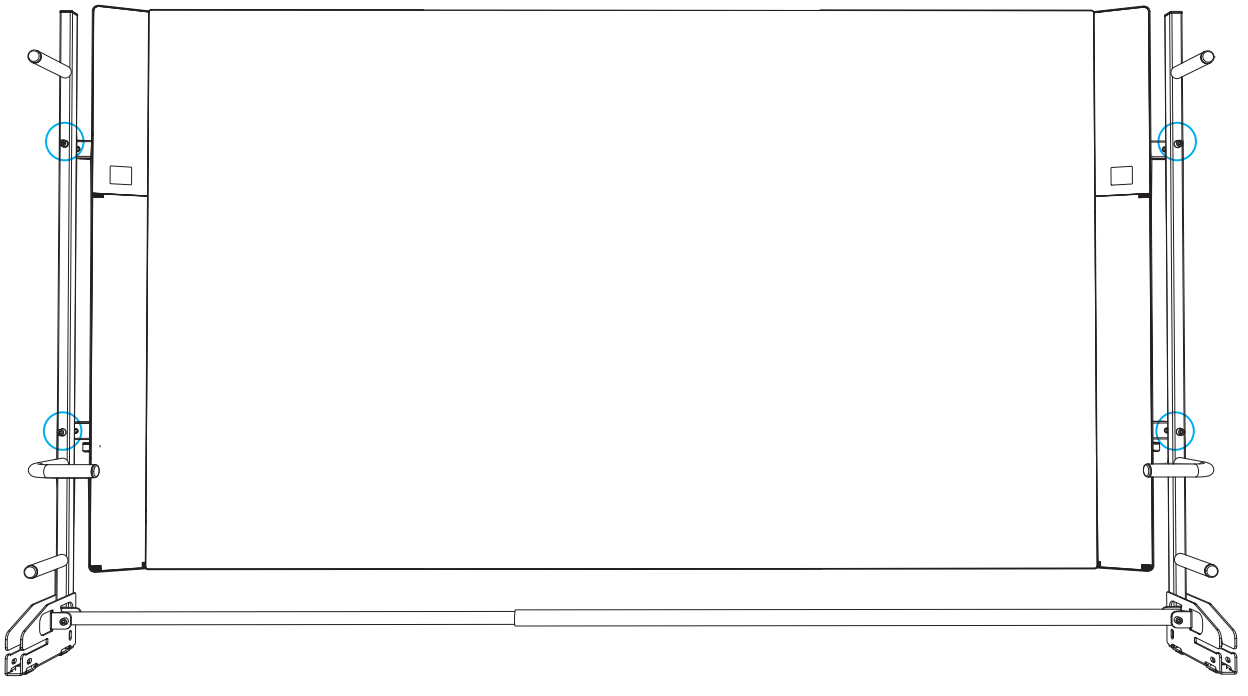

A. Quite los tornillos de las barras de montaje de las asas de elevación (véase las imágenes abajo).
   a. Use una llave Allen para desenroscar el tornillo que fija el asa en el lado derecho.
   b. Sostenga la barra colgante derecha mientras desenrosca el tornillo que fija el asa en el lado izquierdo.
   c. Aparte y guarde las asas.

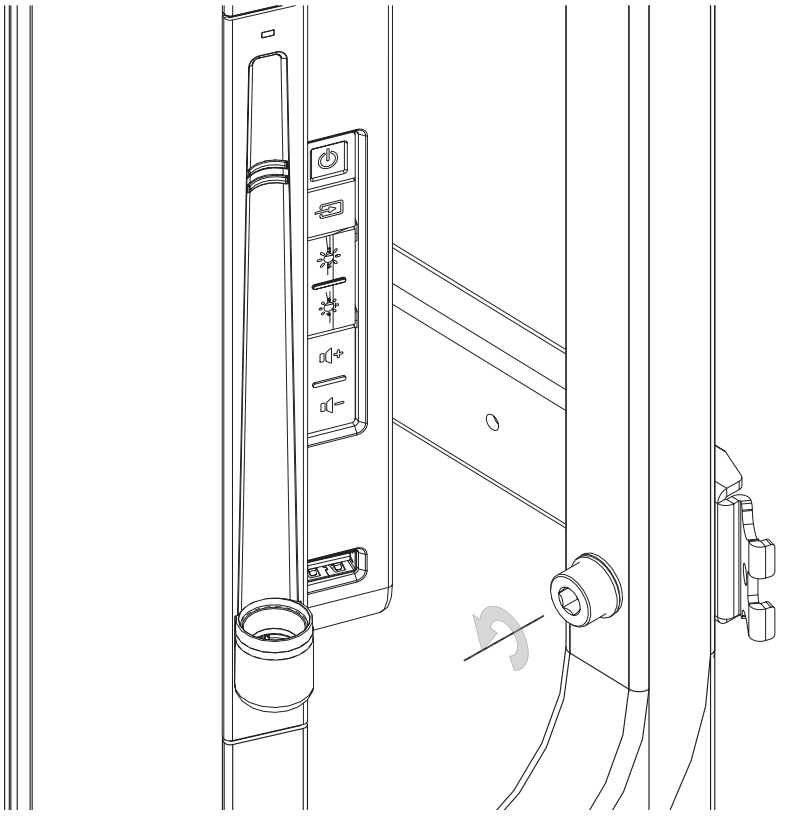

B. Presione las palancas en el interior de las barras de montaje del asa de elevación, deslícelas hacia el interior del dispositivo y cierre las tapas de la puerta de plástico (véase la imagen abajo).

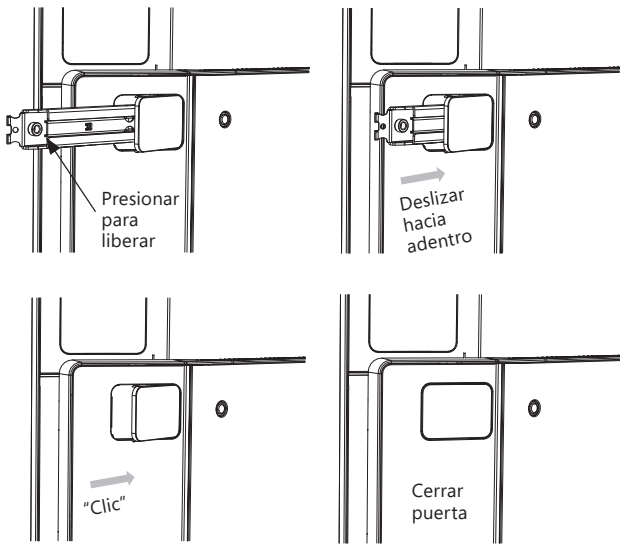

Paso 4: Conectar los cables y fijar la puerta de columna

⚠ ADVERTENCIA: Distribución de los cables

Para reducir el riesgo relacionado con descargas eléctricas o peligros de tropiezo, asegúrese de distribuir los cables de modo que evite que se pellizcan, doblen o corten, o que una persona se pueda tropezar con ellos.

A. Conecte los cables de alimentación, red y auxiliares a Surface Hub.
B. Establezca el interruptor de encendido en "On" (véase el Manual de configuración del kit de bienvenida).

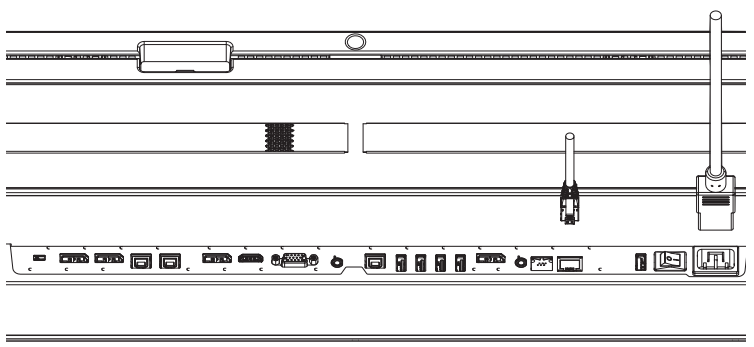

C. Deslice la puerta de columna en su lugar en la base y asegúrese de que se activen los ganchos.

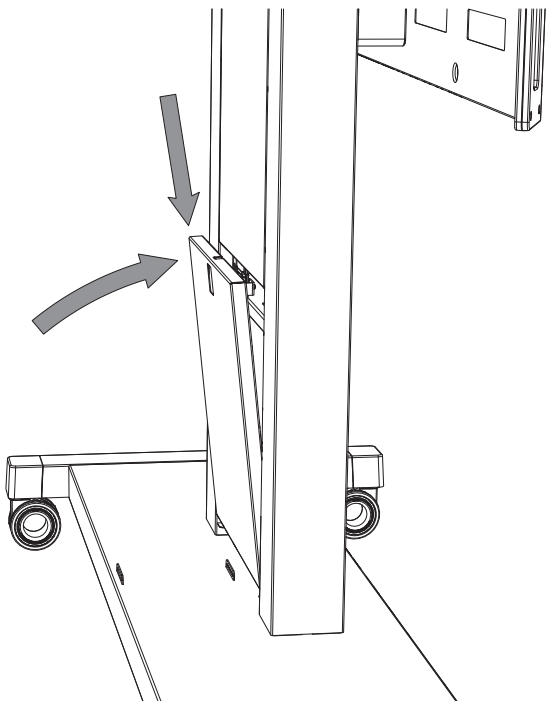

¿Cuáles son los próximos pasos?

Su Surface Hub está montado y listo para configurar. Consulte el Manual de configuración del kit de bienvenida.

GARANTÍA LIMITADA Y CONDICIONES DE SOPORTE TÉCNICO

La Garantía Limitada y las Condiciones de Soporte Técnico constituyen un contrato entre Microsoft Corporation y usted. Le rogamos que las lea atentamente. **AL ACEPTAR EL ENVÍO DEL MICROSOFT SURFACE HUB ADQUIRIDO DE UN VENDEDOR AUTORIZADO (EL "PRODUCTO DE HARDWARE") O AL ACEPTAR NUESTRO CUMPLIMIENTO DEL SOPORTE TÉCNICO DEL PRODUCTO DE HARDWARE, USTED ACEPTA ESTOS TÉRMINOS.**

A. GARANTÍAS. El Cliente tendrá derecho solamente a la cobertura de garantía que se indica a continuación. Esta garantía le otorga derechos legales específicos al Cliente. Asimismo, el Cliente puede que tenga derechos que varían según el país. Esta garantía se aplica en la medida que lo permita la legislación aplicable y salvo que esté restringida o prohibida por ley.

1. **Garantía de Hardware Limitada.** Microsoft garantiza que el Producto de Hardware funcionará sustancialmente de la forma descrita en la documentación del Producto de Hardware correspondiente durante un periodo de un año a partir del primer día del mes siguiente en el que el Cliente recibió el Producto de Hardware (el "Periodo de Vigencia de la Garantía Limitada de Hardware"). La Unidad de Disco Duro, el Lápiz y el Teclado (el "**Hardware de Intercambio Avanzado**") están sujetos a Intercambio Avanzado y tal como se define a continuación en la Sección B. El Cliente debe (i) enviar una notificación a Microsoft durante el Periodo de Vigencia de la Garantía Limitada de Hardware, y (ii) si así se solicita, proporcionar un comprobante de compra que incluya el número de serie del Producto de Hardware y la fecha de adquisición. Esta Garantía de Hardware Limitada solo se aplica si usted ha realizado el pago completo del Producto de Hardware y solo cubre los defectos que surgen como resultado del uso normal del Producto de Hardware.

SI LA LEGISLACIÓN DEL PAÍS DEL CLIENTE PROPORCIONA UNA GARANTÍA IMPLÍCITA, INCLUIDA UNA GARANTÍA IMPLÍCITA DE COMERCIABILIDAD O IDONEIDAD PARA UN PROPÓSITO GENÉRICO, LA DURACIÓN SE LIMITA AL PERIODO DE GARANTÍA ANTERIOR DE UN AÑO. Algunos países no permiten limitaciones en cuanto al periodo de vigencia de una garantía implícita, por lo que esta limitación puede no aplicarse a los Clientes en estos países.

Para los servicios de garantía que deben proporcionarse a un Producto de Hardware en el que se utilice montaje con soporte para pared, montaje con soporte para piso, soporte rodante o sujeciones diferentes de los proporcionados por Microsoft (es decir, cada uno considera un "Soporte de Terceros"), el Producto de Hardware debe ser accesible; puede desinstalarse y reinstalarse según corresponda y no debe haber sufrido ninguna alteración fisica relacionada con la selección y el uso de un Soporte de Terceros por parte del Cliente.

2. **Exclusiones de la Garantía.** Esta Garantía de Hardware Limitada no es de aplicación a (a) software, (b) Producto de Hardware o Hardware de Intercambio Avanzado dañado por negligencia del Cliente; abuso; accidente; circunstancias de fuerza mayor; uso indebido; mala utilización; voltaje de línea incorrecto o fluctuaciones de voltaje y sobretensiones; en caso de no seguir las instrucciones de funcionamiento; o instalación incorrecta (a no ser que la instalación la haya realizado Microsoft), (c) Producto de Hardware o Hardware de Intercambio Avanzado que se haya modificado o que tenga los precintos rotos, le falte el número de serie o lo tenga dañado; o (d) **daños o lesiones relacionados con una instalación o colocación indebida del soporte de pared al que está unido el Producto de Hardware** o con la selección y uso por parte del Cliente de cualquier Soporte de Terceros. En aras de la claridad, el Cliente es responsable de la instalación o colocación adecuada del montaje para pared al que se acople el Producto de Hardware, o de la selección y uso de cualquier Soporte de Terceros. La exclusión de la garantía contenida en el inciso (d) anterior no se aplica a daños o lesiones no relacionados con la instalación o colocación inadecuada del montaje para pared al que se acople el Producto de Hardware o con la selección y uso por parte del Cliente de cualquier Soporte de Terceros.

3. **Soporte Técnico para Software Limitado.** Microsoft proporcionará soporte técnico para software limitado durante un periodo de noventa (90) días a partir de que el Cliente reciba el Surface Hub. Para obtener ayuda con el software durante este periodo, abra un vale de servicio a través de http://www.surface.com/support y solicite ayuda con el software en cuestión.

4. **Exclusión de otras garantías.** La garantía expresa establecida en la Sección A es la única garantía expresa que se le otorga al Cliente y se proporciona en lugar de todas las demás condiciones y garantías expresas o implícitas (en caso de haberlas), incluida cualquiera creada por otra documentación, empaquetado o declaración. Ninguna otra persona, entre otros Microsoft y sus proveedores, otorga ninguna otra garantía o condición con respecto al Producto de Hardware o a la Garantía de Hardware Limitada Ninguna información (verbal o escrita) o sugerencia otorgada por Microsoft, sus representantes, proveedores o empleados creará una garantía o condición ni ampliará el ámbito de esta Garantía de Hardware Limitada establecida en la Sección A. Además, no hay garantía ni condición de titularidad, disfrute tranquilo o ausencia de infracción de derechos en el Producto de Hardware. Es posible que el Cliente goce de derechos superiores previstos en la legislación vigente en la jurisdicción del Cliente. Donde cualquier término de la Garantía de Hardware Limitada esté prohibido por dichas leyes, quedará nulo y sin efecto, pero el resto de la Garantía de Hardware Limitada permanecerá en plena fuerza y vigor.

B. SOPORTE TÉCNICO DEL PRODUCTO DE HARDWARE. Microsoft ofrece los siguientes tipos de soporte técnico para los Productos de Hardware. Es posible que algunos de los Servicios de Soporte Técnico los proporcione un contratista de Microsoft.

1. Instalación. Si el Cliente elige adquirir la instalación con el Producto de Hardware, ambas Partes acordarán la fecha de instalación. Antes de la fecha de instalación, Microsoft puede realizar una revisión de las instalaciones. Microsoft evaluará la ubicación donde se piensa realizar la instalación, la ubicación de la base de carga y el espacio disponible para mover el Producto de Hardware. Microsoft revisará las redes y la fuente de energía del Cliente. Si se realiza una revisión de las instalaciones, Microsoft proporcionará al cliente una valoración de las tareas necesarias para preparar las instalaciones del Cliente para una instalación adecuada del Producto de Hardware. En la fecha acordada para la instalación, un recurso de Microsoft acudirá a las instalaciones del Cliente. El recurso de Microsoft desempaquetará el Producto de Hardware, lo limpiará, lo examinará para ver si está dañado y lo instalará. El recurso de Microsoft encenderá el Producto de Hardware y probará las funcionalidades básicas.

2. Soporte Técnico de Intercambio Avanzado: para sustituir el Hardware de Intercambio Avanzado dañado (la Unidad de disco duro, el Lápiz o el Teclado), el Cliente deberá abrir un vale de servicio a través de http://www.surface.com/support y solicitar Soporte Técnico de Intercambio Avanzado para el Hardware de Intercambio Avanzado. Microsoft se pondrá en contacto con el Cliente para identificar y comprobar el defecto. En los casos en los que exista una posibilidad razonable de que los problemas los cause el Hardware de Intercambio Avanzado, Microsoft proporcionará piezas de sustitución del Hardware de Intercambio Avanzado equivalentes por correo a la dirección postal del registro del Cliente en un plazo de 3 días hábiles, a costo de Microsoft. El Cliente es el responsable de instalar las piezas de sustitución, empaquetar las piezas del Hardware de Intercambio Avanzado defectuosas en el mismo paquete en el que se recibieron las piezas del Hardware de Intercambio Avanzado y ponerse de acuerdo con Microsoft en un plazo de siete (7) días hábiles para devolver el Hardware de Intercambio Avanzado defectuoso a Microsoft. Microsoft pagará los gastos de envío. Si el Hardware de Intercambio Avanzado no se devuelve en un plazo de 10 días hábiles, será facturado al cliente de acuerdo con los precios actuales de Microsoft.

3. Reparación in situ. El Cliente debe abrir un vale de servicio a través de http://www.surface.com/support y solicitar Soporte Técnico de Reparación in situ para el Producto de Hardware. Un recurso de Microsoft se pondrá en contacto con el Cliente para acordar una fecha mutuamente para realizar el servicio. El recurso de Microsoft puede estar in situ en un plazo de 3 días hábiles. El recurso de Microsoft acudirá a las instalaciones del Cliente en la fecha y hora acordadas para revisar el Producto de Hardware.

4. Consulta y Resolución de Problemas. Para problemas distintos a los cubiertos por el Soporte Técnico para Software Limitado descrito en la Sección A(3), Microsoft proporcionará asesoramiento al Cliente por correo electrónico o teléfono durante el horario laboral normal [de lunes a viernes, de 8 a. m. a 8 p. m., EST] para que el Cliente pueda informar de los problemas y solicitar ayuda para usar el Producto de Hardware. Microsoft ayudará al Cliente en el diagnóstico de los problemas del Producto de Hardware. El Cliente reconoce y acepta que en la medida en la que la reparación o sustitución incluya costos que el Soporte Técnico de Intercambio Avanzado o el Soporte Técnico de Reparación in situ no cubran (entre otros, envío urgente), el Cliente será el responsable de estos costos.

5. Cooperación del Cliente: el Cliente acepta cooperar con Microsoft, lo que incluye, entre otros: (a) notificar inmediatamente a Microsoft cualquier defecto, error o funcionamiento incorrecto del Producto de Hardware o del Hardware de Intercambio Avanzado y enviarle a Microsoft la información necesaria para que pueda reproducir el error o el funcionamiento incorrecto del Producto de Hardware o del Hardware de Intercambio, así como las condiciones de funcionamiento en las cuales se descubrió el error o el funcionamiento incorrecto del Producto de Hardware o del Hardware de Intercambio; (b) instalar, si Microsoft lo solicita y de acuerdo con las directrices de seguridad del Cliente, una conexión de red que estará disponible para Microsoft para que resuelva los problemas, revise el uso del Cliente del software o para cualquier otro propósito razonable, e (c) informar a Microsoft de cualquier otro software o hardware no adquirido a Microsoft que se haya usado con el Producto de Hardware o el Hardware de Intercambio.

C. CONDICIONES DE SOPORTE TÉCNICO.

1. Durante el Periodo de Vigencia de la Garantía Limitada de Hardware, Microsoft proporciona Soporte de Devolución a Fábrica de acuerdo con las condiciones de las Secciones A y B.

2. En el caso de honorarios independientes debidos en el momento de la adquisición inicial de cada Producto de Hardware, el Cliente puede (1) agregar Soporte Técnico para la Instalación (2) agregar Soporte Técnico de Intercambio Avanzado o Soporte Técnico de Reparación in situ durante el Periodo de Vigencia de la Garantía Limitada de Hardware o (3) ampliar hasta dos años el Soporte Técnico de Intercambio Avanzado o el Soporte Técnico de Reparación in situ a partir del Periodo de Vigencia de la Garantía Limitada de Hardware.

3. Si Microsoft no puede reparar el Producto de Hardware defectuoso durante el Periodo de Vigencia de la Garantía Limitada de Hardware especificado anteriormente, se sustituirá el Producto de Hardware por otro equivalente. Cualquier Producto de Hardware de sustitución podrá ser nuevo o casi nuevo, siempre y cuando su funcionalidad sea por lo menos igual a la del Producto de Hardware que sustituye. El Producto de Hardware se cambiará de acuerdo con los términos de la Sección B.2. Si se requiere Reparación in situ, el recurso de Microsoft extraerá el Producto de Hardware existente y lo sustituirá por un Producto de Hardware equivalente. Es posible que sea necesario realizar varias visitas a las instalaciones para realizar el reemplazo del Producto de Hardware.

4. El Soporte Técnico para Productos de Hardware dependerá de la disponibilidad de recursos y materiales. Microsoft realizará todos los esfuerzos comercialmente razonables para poner a disposición los recursos y materiales disponibles.

5. La Consulta y Resolución de Problemas se proporciona junto con el Soporte Técnico in situ y de Intercambio Avanzado.

6. El Cliente es responsable de cualquier trabajo que sea necesario para preparar las instalaciones para la instalación del Producto de Hardware de Microsoft.

7. El Cliente es responsable de desechar los restos de los embalajes, conectar el Producto de Hardware a la red o conectar otros periféricos de hardware (p. ej., carcasas, impresoras, cámaras, etc.) y configurar las contraseñas necesarias.

8. Microsoft usará envío terrestre para enviar el Producto de Hardware al Cliente.

D. LIMITACIÓN Y EXCLUSIÓN DE RECURSOS E INDEMNIZACIONES. El Cliente puede recuperar de Microsoft y sus proveedores solo los daños directos hasta por el importe que pagó. A menos que se disponga lo contrario en cualquier legislación local que se aplique al Cliente, este no podrá obtener indemnización alguna por ningún daño, incluidos los daños consecuenciales, especiales, indirectos o incidentales, ni tampoco por lucro cesante.

Esta limitación se aplica a

• Cualquier cuestión relacionada con el Producto de Hardware o Garantía de Hardware Limitada;

• Soporte Técnico del Producto de Hardware; y

• Reclamaciones por incumplimiento de contrato, incumplimiento de garantías o condiciones, responsabilidad objetiva, negligencia u otra responsabilidad extracontractual en la medida que lo permita la legislación aplicable.

Asimismo, también se aplicará incluso si Microsoft conocía o debería haber conocido la posibilidad de que se produjesen dichos daños. También pueden producirse situaciones en las que la limitación o exclusión precedente no pueda aplicarse al Cliente porque su jurisdicción no admite la exclusión o limitación de daños incidentales, consecuenciales o de otra índole.

E. TÉRMINOS ESPECÍFICOS DE CADA REGIÓN.

1. AUSTRALIA. En Australia, el Producto de Hardware incluye garantías que no se pueden excluir conforme a la Ley de protección al consumidor de Australia. Puede que el Cliente tenga derecho a que le sea sustituido o reembolsado el producto en caso de un error importante y a recibir una indemnización por cualquier otra pérdida o daño razonablemente previsible. Puede que el Cliente también tenga derecho a que el Producto de Hardware se repare o reemplace si no tiene una calidad aceptable, aunque el error no se considere un error importante. En Australia, además de esta garantía, el Producto de Hardware reparado o reemplazado puede incluir garantías legales para el consumidor de acuerdo con la Ley de protección al consumidor de Australia que pueden proporcionar al Cliente una garantía legal mayor.

2. ARABIA SAUDÍ Y EMIRATOS ÁRABES UNIDOS. Sin perjuicio a ninguna garantía legal a la que el Cliente tenga derecho de acuerdo con la legislación local aplicable al Cliente, a no ser que dicha legislación proporcione una vigencia mayor, Microsoft ofrece esta Garantía durante un periodo de un (1) año gregoriano a partir del primer día del mes posterior a la recepción por parte del Cliente del Producto de Hardware.

F. ESTIPULACIONES VARIAS.

1. Contrato completo. El presente documento constituye el Contrato completo entre las partes con respecto al asunto del mismo, y sustituye o anula cualquier otra comunicación anterior o actual. Cualquiera de los términos y condiciones mantenidos por el Cliente o sus filiales o contenidos en cualquier pedido de adquisición no se aplicarán. Este Contrato puede modificarse solo por escrito y si lo firman ambas partes.

2. Avisos de propiedad intelectual. Microsoft Corporation es una marca registrada o marca comercial de Microsoft Corporation en EE. UU. y/o en otros países.

3. Legislación Aplicable. La interpretación de este Contrato se regirá por la legislación del Estado de Washington, que se aplicará a las reclamaciones por incumplimiento del mismo, con independencia de conflictos de principios legales. Para el resto de reclamaciones, será aplicable la legislación de su estado de residencia, incluidas las reclamaciones en virtud de las leyes estatales en materia de protección del consumidor, competencia desleal y responsabilidad extracontractual.

4. Terminación. Cualquiera de las Partes puede terminar este Contrato si la otra Parte incumple de hecho o por omisión cualquier obligación y tal incumplimiento no es subsanado antes de 30 días a partir de la notificación del incumplimiento. Usted acepta pagar todos los honorarios de los Servicios de Soporte Técnico realizados y los gastos incurridos antes de la terminación. Las cláusulas relativas a la confidencialidad, la ausencia de garantías, limitación de responsabilidad, terminación y otras disposiciones de este Contrato, continuarán vigentes tras la caducidad o terminación del mismo.

5. Validez. Esta garantía solo es válida en los países siguientes: Estados Unidos, Canadá, Emiratos Árabes Unidos, Arabia Saudí, Qatar, Israel, Australia, Nueva Zelanda, Singapur, Japón, Reino Unido, Francia, Alemania, Italia, España, Suecia, Noruega, Países Bajos, Suiza, Dinamarca, Bélgica, Austria, Finlandia, Irlanda, Portugal, Luxemburgo y Rusia.

Microsoft Surface Hub

دليل تجميع وتركيب الحامل الدوار (84/55 بوصة)

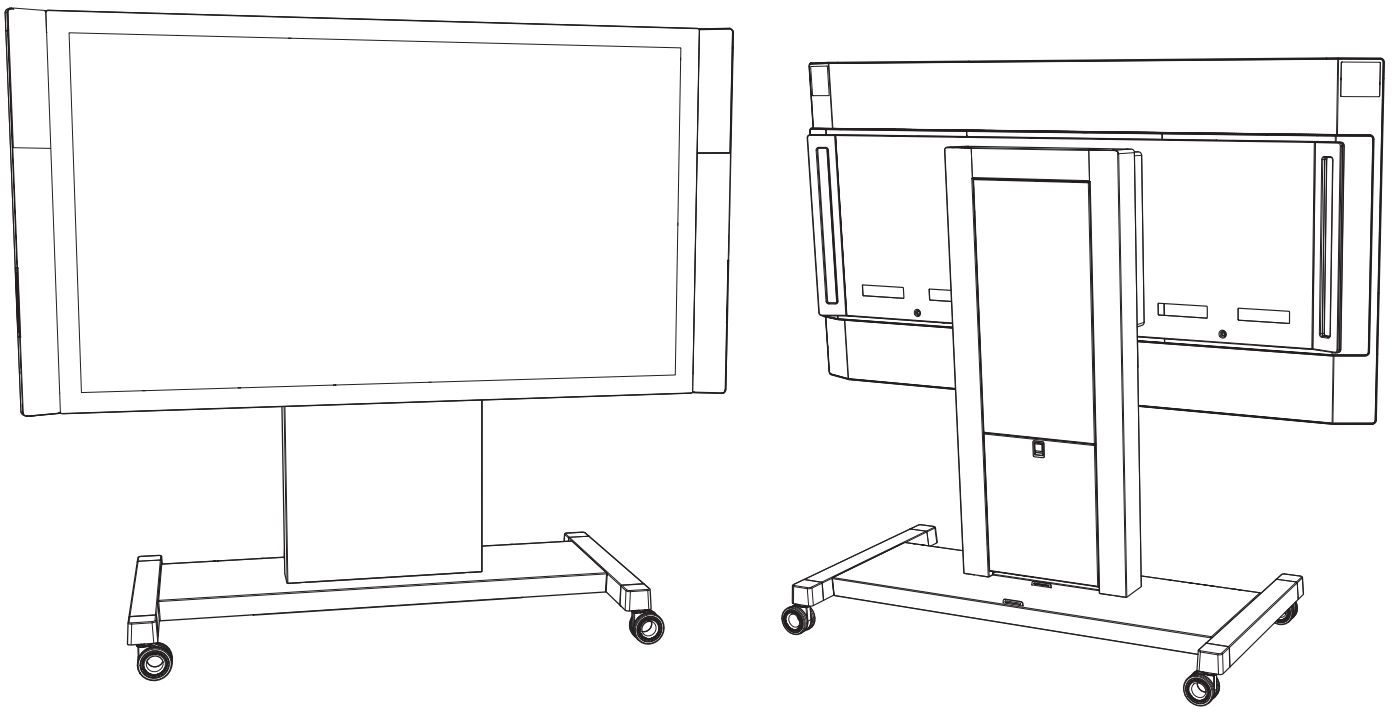

تحذيرات السلامة الهامة

قبل تجميع Microsoft Surface Hub وتركيبه على الحامل الدوار، يُرجى قراءة تحذيرات السلامة الهامة هذه.

يشير هذا الرمز إلى رسائل السلامة والصحة في "دليل الجهاز" هذا

تحذير: قراءة معلومات السلامة والصحة

اقرأ هذا الدليل للحصول على معلومات الصحة والسلامة الهامة. يرجى الاحتفاظ بجميع الدلائل المطبوعة للرجوع إليها في المستقبل. إن الإخفاق في اتباع هذه التعليمات والفشل في إعداد هذا المنتج واستخدامه والعناية به بشكل صحيح يمكن أن يزيد خطر التعرض للإصابة البالغة أو الوفاة أو تلف الجهاز أو الأجهزة الأخرى. للحصول على إصدار عبر الإنترنت من هذا الدليل ولتلقي الدعم الإضافي ومعلومات السلامة والصحة، انتقل إلى: www.surface.com/support/surface-hub.

تحذير: خبراء التركيب - المعرفة

قد تؤدي المناولة أو التركيب غير الصحيح إلى التعرض للإصابة أو الوفاة. لتجنب الأخطار الناجمة عن التركيب غير السليم، تأكد من إجراء التركيب بواسطة أشخاص قاموا بقراءة وفهم تعليمات التركيب قبل البدء. إذا لم يكن لديك ما يلزم من معدات أو لا تتمتع بالخبرة اللازمة، فاستشر أحد المختصين في التركيبات المحترفين.

تحذير: الحد الأدنى لعدد أخصائي التركيب

لتقليل خطر الإصابة، يحتاج جهاز Microsoft Surface Hub مقاس 55 بوصة إلى أن يتم تركيبه بواسطة شخصين في حين يتطلب جهاز Microsoft Surface Hub مقاس 84 بوصة أربعة أشخاص للتركيب.

تحذير: المناولة وتجهيز الموقع

لا تحاول تركيب الجهاز مستعينًا بعدد أقل من الأفراد المطلوبين. لتقليل خطر حدوث إصابة بسبب حجم الجهاز ووزنه، ضع الجهاز في وضع رأسي. عند وضع الجهاز على الحامل، تأكد من وضعه بشكل مناسب قبل تحريره. حافظ على نظافة منطقة التركيب من مواد التعبئة. تخلص من المواد بعد كل خطوة.

تحذير: سعة التحميل المخصصة

يتم تصنيف الحوامل الدوارة وفقًا لسعة التحميل المخصصة. لتقليل خطر الإصابة أو الوفاة أو تلف الجهاز، لا تتجاوز سعة التحميل المخصصة للحامل الدوار. راجع قسم المواصفات لمعرفة الأوزان وسعات التحميل.

تحذير: مخاطر قلب الجهاز والسقوط

تم تصميم الحامل الدوار لتلبية وزن الجهاز. لتقليل خطر الإصابة أو الوفاة، لا تسمح لأي شخص بالتعلق بالجهاز. يحظر تعليق أي شيء بخلاف الجهاز المعني.

تحذير: لا تحاول الإصلاح أو التعديل

قم بتجميع مكونات الحامل باستخدام أدوات التثبيت المقدمة من Microsoft فقط، كما هو موضح في قائمة الأجزاء. لا تحاول تفكيك المنتج أو الملحقات أو مصدر الإمداد بالطاقة، أو فتحها أو صيانتها أو تعديلها. ففعل ذلك قد يعرض المستخدم لخطر الصدمة الكهربية أو مخاطر أخرى. وفي حالة وجود أي دليل على أي محاولة لفتح هذا الجهاز و/أو تعديله، بما يتضمن نزع أي ملصقات أو ثقبها أو إزالتها، يُعد الضمان المحدود مُلغًى. انتبه لجميع التحذيرات واتبع جميع التعليمات.

تحذير: مكان مأخذ التيار الكهربائي

لتقليل المخاطر المتعلقة بالصدمة الكهربائية، تأكد من وجود مأخذ تيار كهربائي مناسب مع سلك الطاقة المرفق مع Surface Hub. لا تستخدم أسلاك تمديد أو سلك طاقة بخلاف المرفق مع مجموعة الشاشة.

تحذير: قبل البدء

لتقليل مخاطر التركيب غير المناسب، قبل بدء عملية التجميع والتركيب، تأكد من أن جميع الأجهزة والأجزاء المناسبة مرفقة وفقًا لقائمة الأجزاء. لا تستخدم أجهزة بخلاف تلك المقدمة من Microsoft والمصممة خصيصًا لهذا المنتج.

تحذير: بيئة التركيب المناسبة

لتقليل المخاطر المتعلقة بالبيئة، يجب تركيب الجهاز بالداخل فقط.

لا تترك الجهاز بالقرب من مصادر الحرارة المرتفعة أو البخار أو بالقرب من أماكن من المحتمل حدوث تكثيف بها، كالقرب من مكيفات الهواء.

لا تترك الجهاز على بنية عرضة للاهتزاز أو الحركة.

لا تترك الجهاز بطريقة تسد فتحات التهوية. اسمح بوجود تهوية مناسبة وفقًا لمواصفات الجهاز.

لا تقم بالتركيب في مناطق ذات أجواء محتملة الانفجار. يمكن أن تتضمن تلك المناطق، لكن ليس دائمًا، مناطق التزود بالوقود، مثل الأماكن السفلية بالزوارق، أو منشآت نقل الوقود أو الكيماويات أو تخزينها، أو المناطق التي لا ينبغي وجود هواء بها. ففي نحو هذه المناطق، قد تنتج شرارة مسببة حدوث انفجار أو نشوب

حريق.

تحذير: خطر التعسر

عند تجميع الحامل وتركيب الجهاز توخ الحذر لتجنب تعسر الأصابع.

تحذير: خطر الاختناق

ربما يحتوي هذا الجهاز أو ملحقاته على أجزاء صغيرة قد تتسبب في إصابة الأطفال الذين تقل أعمارهم عن 3 سنوات بخطر الاختناق. ولذلك ينبغي الاحتفاظ بالأجزاء الصغيرة بعيدًا عن متناول الأطفال.

تحذير: الأطفال الصغار

هذا الجهاز وملحقاته ليست لعبة للأطفال. لذا لا تسمح للأطفال الصغار بالعبث بها لتقليل احتمالية التعرض للإصابة أو الوفاة أو تلف المنتج. يحظر مطلقًا السماح للأطفال بالتسلق على الجهاز أو الحامل الخاص به أو التعلق به.

تحذير: تمرير الكابل

لتقليل المخاطر المتعلقة بالصدمة الكهربائية أو مخاطر السقوط، تأكد من تمرير الكابلات بطريقة لا تصبح من خلالها متعثرة أو مقطوعة.

تحذير: النقل السليم - قلب الجهاز

لتجنب خطر الإصابة أو تلف جهاز Microsoft Surface Hub بسبب قلب الجهاز أو زحزحته من الحامل أثناء نقله:

- استخدم الحامل المزود بواسطة Microsoft والمخصص لطراز الشاشة الذي اشتريته فقط.
- يحظر مطلقًا السماح لأي شخص بتعليق الجهاز من الشاشة أو وضع أجسام ثقيلة عليها.
- افصل كبل الطاقة أو الكيبلات الأخرى حسب الحاجة قبل النقل.
- استعن دائمًا بأشخاص بالغين لنقل الحامل الموضوعة عليه الشاشة.
- استخدم المقابض المصممة للحامل في الدفع أو الرفع. ولا تدفع جهاز Microsoft Surface Hub أو ترفعه مباشرةً.
- تجنب دفع الشاشة أو رفعها عندما تكون معلقة على الحامل.
- يحظر نقل جهاز Microsoft Surface Hub والحامل المخصص له سوى بواسطة أشخاص بالغين.
- انقل جهاز Microsoft Surface Hub والحامل المخصص له ببطء.
- اضغط على الجانب الضيق. وليس الجانب الواسع.
- ادفع دائمًا بالقرب من المنتصف. لا تستخدم القوة في الجانب العلوي مطلقًا.
- ادفع الحامل دائمًا. لا تسحب الحامل.
- توخَ الحذر وحرك الجهاز ببطء عند نقله لأعلى أو لأسفل في المنحدرات.
- لا تترك الحامل دون مراقبة في المنحدرات أو بالقرب منها.

تحذير: تأكد من إحكام ربط مسامير الأجهزة

لتقليل مخاطر سقوط المنتج، تأكد من إحكام ربط جميع المسامير وفقًا لقيم عزم الدوران المعينة المبينة أدناه. لا تفرط في إحكام الربط نظرًا لأن ذلك قد يؤدي إلى تلف أو إضعاف قوة المسك.

شرح رموز السلامة لتقليل مخاطر القلب

الطراز	المعنى
	لا تسمح للأشخاص الذين تقل أعمارهم عن 16 عامًا بنقل الحامل. يجب عدم نقل الحامل إلا من قبل أشخاص بالغين فقط. انقل الحامل ببطء.
	استخدم المقابض فقط لنقل هذا الجهاز. ادفع الجانب الضيق وليس المقدمة.
	ادفع بالقرب من المنتصف. لا تستخدم القوة في الجانب العلوي مطلقًا.
	ادفع ولا تسحب.

يوضح هذا الدليل الخطوات الواجب اتباعها عند تجميع الحامل الدوار الخاص بالجهازين Surface Hub مقاس 55 بوصة وSurface Hub مقاس 84 بوصة. وتتطلب هذه الحوامل شخصين لتجميعها. قبل البدء، تأكد من وجود جميع المكونات في قائمة الأجزاء.

هام: تجنب تلف جهازك. تم تصميم جهاز Surface Hub مقاس 55 بوصة ليتم دعمه فقط من حافته السفلية عند عدم دعمه بواسطة نظام التركيب. ضعه على حافته السفلية وقم بدعمه لجعله عموديًا. تم تصميم جهاز Surface Hub مقاس 84 بوصة ليتم دعمه فقط بواسطة مقابض الرفع عند عدم دعمه بواسطة نظام التركيب. لا تضع الجهاز على وجهه أو الجزء الخلفي أو العلوي منه أو على جانبيه.

المواصفات

الطراز	وزن الجهاز	وزن الحامل	وزن المقبض	سعة التحميل المخصصة
Surface Hub مقاس 55 بوصة	105 رطلاً	270 رطلاً	غير متوفر	375 رطلاً
Surface Hub مقاس 84 بوصة	250 رطلاً	270 رطلاً	30 رطلاً	550 رطلاً

الأدوات المطلوبة (غير مرفقة)

مفكا فيليبس

مفتاح سداسي 5 ملم (للأجهزة مقاس 55 بوصة فقط)

مفتاح سداسي 6 ملم (للأجهزة مقاس 84 بوصة فقط)

مفتاح عزم الدوران مع لقمات سداسية 5 ملم و6 ملم

مقبس 13 ملم

مقصات

K PMS 185 درجة مئوية

قائمة الأجزاء

لا يمكن تغيير حجم الصور

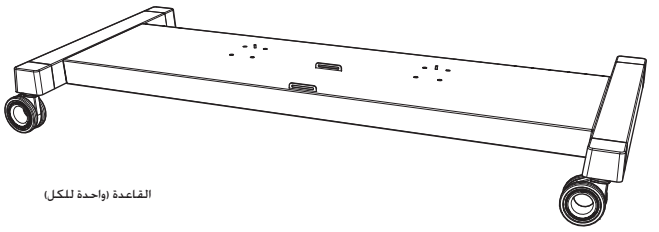

القاعدة (واحدة للكل)

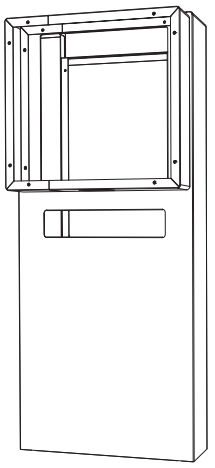

العمود
(واحد للكل)

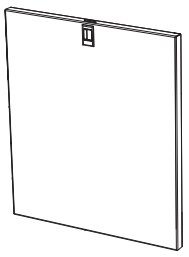

باب العمود
(واحد للكل)

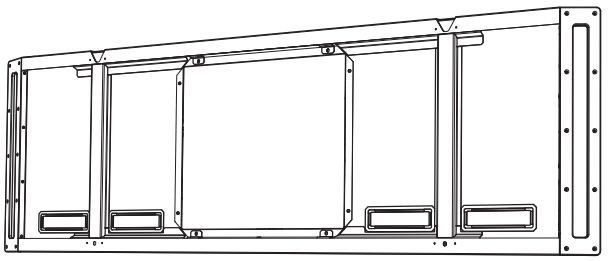

حامل الشاشة
(واحد للكل)

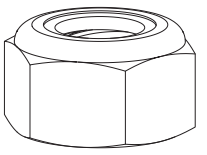

صواميل التثبيت M8 (8 للكل)
صواميل العمود
عزم الدوران: 23-25 نيوتن متر (17-18.5 رطل-قدم)

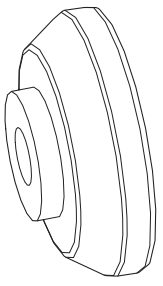

أقراص (2 للكل)
أقراص التثبيت

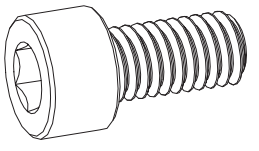

M6x12mm
مسامير العمود
الجهاز مقاس 55 بوصة (6 للكل)
الجهاز مقاس 84 بوصة (8 للكل)
عزم الدوران: 6-8 نيوتن متر (4.4-5.9 رطل-قدم)

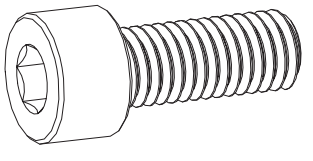

مسامير مقاس 20 ملم (2 للكل)
مسامير الأقراص
عزم الدوران:
M6 (الجهاز مقاس 55 بوصة):
6-8 نيوتن متر (4.4-5.9 رطل-قدم)
M8 (الجهاز مقاس 84 بوصة):
15-17 نيوتن متر (11-12.5 رطل-قدم)

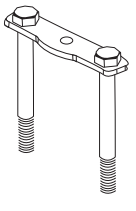

ألواح القائم (4 للكل)
قوائم العمود

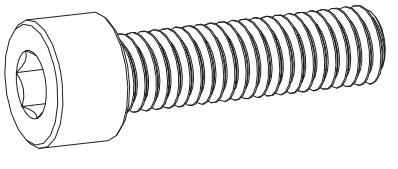

مسامير مقاس 35 ملم (2 للكل)
مسامير التثبيت
عزم الدوران:
M6 (الجهاز مقاس 55 بوصة):
6-8 نيوتن متر (4.4-5.9 رطل-قدم)
M8 (الجهاز مقاس 84 بوصة):
15-17 نيوتن متر (11-12.5 رطل-قدم)

تعليمات التجميع والتركيب

الخطوة 1: تجميع الحامل أ.

A. قم بتوصيل القاعدة بالعمود.

a. قم بإزالة باب العمود وضعه جانبًا.

b. ضع القاعدة مع العجلات الخاصة بها على الأرضية وقم بقفل العجلات لمنع الحامل من التحرك أثناء تجميعه.

c. ضع فتحات المحاذاة الموجودة على الجزء السفلي للعمود على مسامير المحاذاة في منتصف القاعدة.

ملاحظة: من هذه النقطة، قم بتثبيت العمود في مكانه حتى يصبح آمنًا.

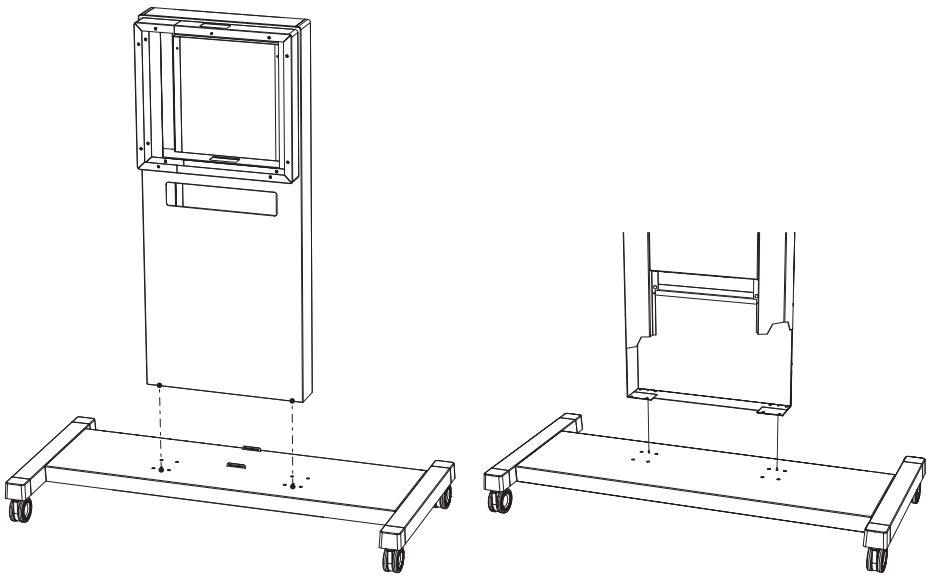

d. قم بتحريك القوائم الخشبية للعمود من خلال الفتحات الموجودة في أسفل العمود ومن خلال القاعدة.

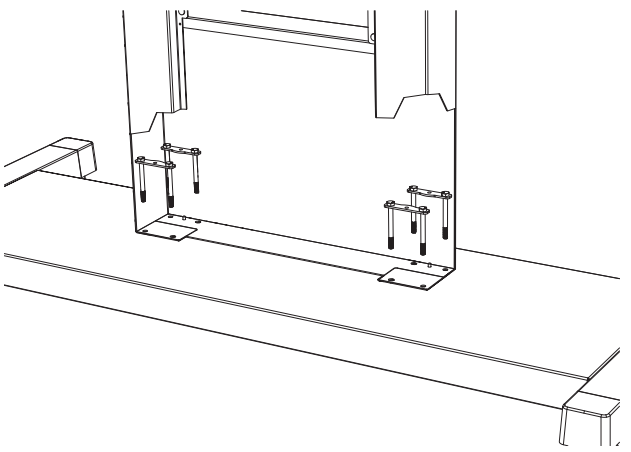

e. ضع صامولات العمود بشكل غير محكم على القوائم الخشبية للعمود من الأسفل.

f. أحكم ربط الصواميل بمجرد وضعها على قوائم العمود الخشبية.

ملاحظة: لا تفرط في إحكام ربط الصواميل.

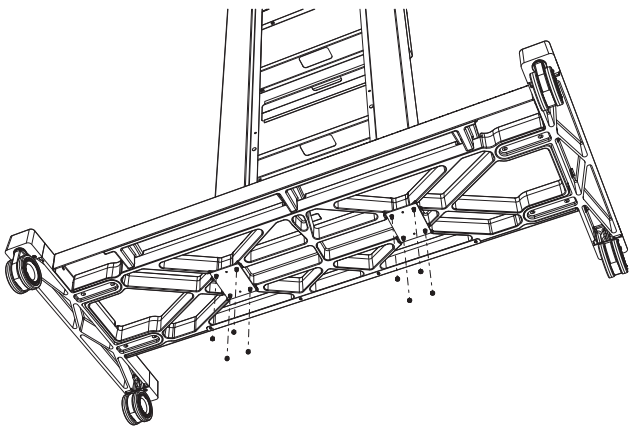

B. قم بتركيب حامل الشاشة بالعمود.

a. ضع فتحة المنتصف الموجودة في الجزء العلوي من الشاشة فوق مسمار المحاذاة في الجزء العلوي بالعمود.
b. تأكد من أن فتحات المسامير على حامل الشاشة في محاذاة فتحات المسامير في العمود. أدخل مسامير العمود في الفتحات واربطها بشكل غير محكم باستخدام مفتاح سداسي.
c. أحكم ربط جميع المسامير بمجرد وضعها. لا تفرط في الربط.

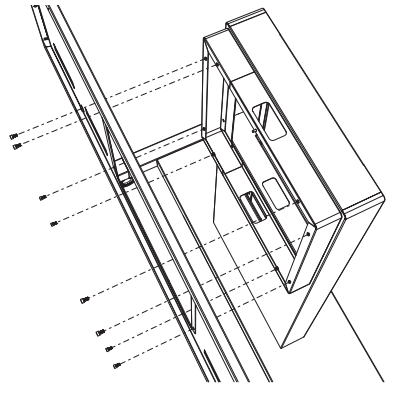

الخطوة 2: قم بتركيب أقراص التثبيت وعلق جهاز Surface Hub على الحامل الدوار

A. حدد فتحات مسامير التثبيت بالجزء الخلفي لجهاز Surface Hub.
B. استخدم مسامير أقراص مقاس 20 ملم لتركيب أقراص التثبيت بالجزء الخلفي لجهاز Surface Hub.
C. أحكم ربط المسامير. لا تفرط في الربط.

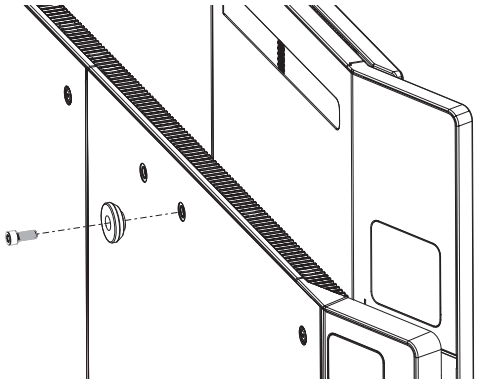

ملاحظة: قبل رفع جهاز Surface Hub، تأكد من أن عجلات القاعدة ما زالت مقفلة.

D. قم بتعليق جهاز Surface Hub على حامل الشاشة.
a. ارفع جهاز Surface Hub بجعل الجهة الخلفية في اتجاه حامل الشاشة وقم بمحاذاة أقراص التثبيت مع الفتحات الموجودة على حامل الشاشة.
b. اخفض جهاز Surface Hub **برفق** حتى يتم وضع حلقات التثبيت بشكل محكم في الفتحات.
c. بمجرد وضع الحلقات، سيتم دعم جهاز Surface Hub بواسطة الحامل الدوار.

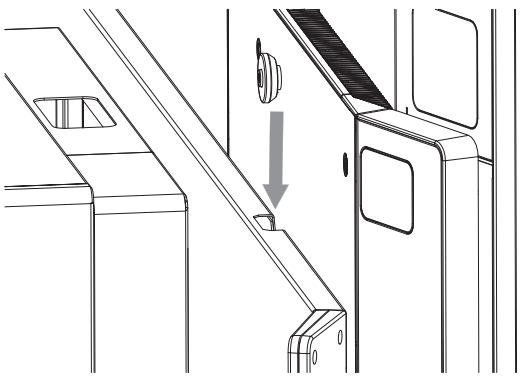

E. ضع مسامير التثبيت 35 ملم في فتحات التثبيت الموجودة بقاعدة جهاز Surface Hub أسفل حلقات التثبيت ثم أحكم ربطها بالكامل باستخدام مفتاح سداسي. لا تفرط في الربط.

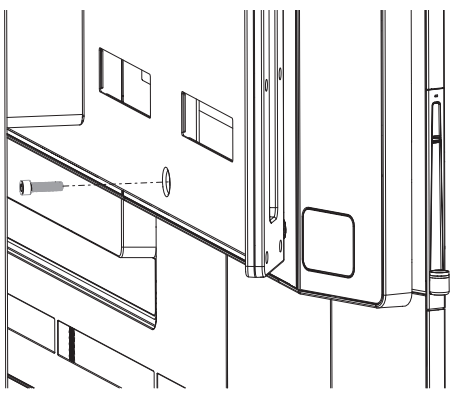

تحذير: الرفع وفقًا لممارسات العلاقة بين العامل والآلة

لتقليل احتمالية التعرض لإصابات متعلقة بالرفع، اتبع إرشادات الرفع المناسبة والمتوافقة مع ممارسات العلاقة بين العامل والآلة.

إرشادات الرفع المتوافقة مع ممارسات العلاقة بين العامل والآلة

قم بالتخطيط مسبقًا. تأكد من أن كل شخص يقوم برفع الشاشة على علم بخطة الرفع وبدوره.

حدد ما إذا كنت قادرًا على رفع الجهاز هل هو ثقيل جدًا أم يصعب رفعه؟

قرر ما إذا كنت تحتاج إلى أداة رفع.

تحقق من عدم وجود عوائق أو أسطح منزلقة في مكان العمل.

تأكد من موافقة فريق الرفع على الخطة.

استخدم قدميك في الرفع، وليس ظهرك.

انحن على ركبتيك وحافظ على استقامة ظهرك.

اجعل الجهاز قريبًا من جسمك.

اجعل جسمك فوق مركز الجهاز.

اجعل المسافة بين قدميك مثل مقدار عرض كتفيك.

ارفع الجهاز في وضع مستقيم بهدوء.

حافظ على استقامة ظهرك؛ فلا تثنِه أثناء رفع الحِمل أو بعد رفعه.

أمسك من أماكن المناولة المناسبة كما هو موضح أدناه.

ضع الجهاز على الحامل ببطء وبهدوء مع المحافظة على استقامة الظهر.

لا تترك لوحة الشاشة حتى تتأكد من تثبيتها بإحكام.

تحذير: لتقليل خطر الإصابة أو تلف المنتج، استخدم فقط أماكن المناولة الموضحة أدناه لجهاز Surface Hub مقاس 55 بوصة. يتطلب الرفع شخصين على الأقل.

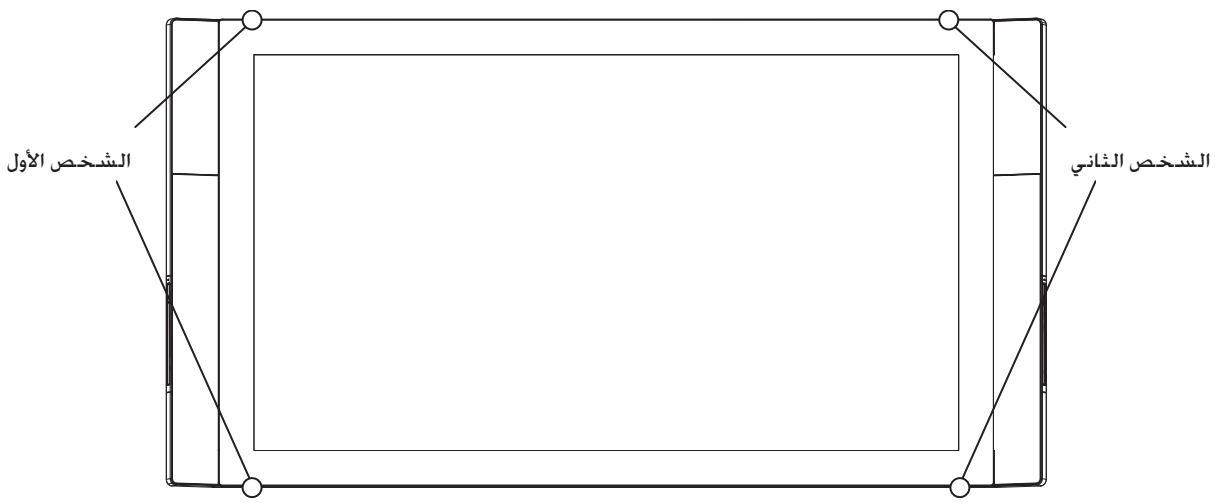

تحذير: لتقليل خطر الإصابة أو تلف المنتج، استخدم فقط أماكن المناولة الموضحة أدناه لجهاز Surface Hub مقاس 84 بوصة. يتطلب الرفع أربعة أشخاص على الأقل.

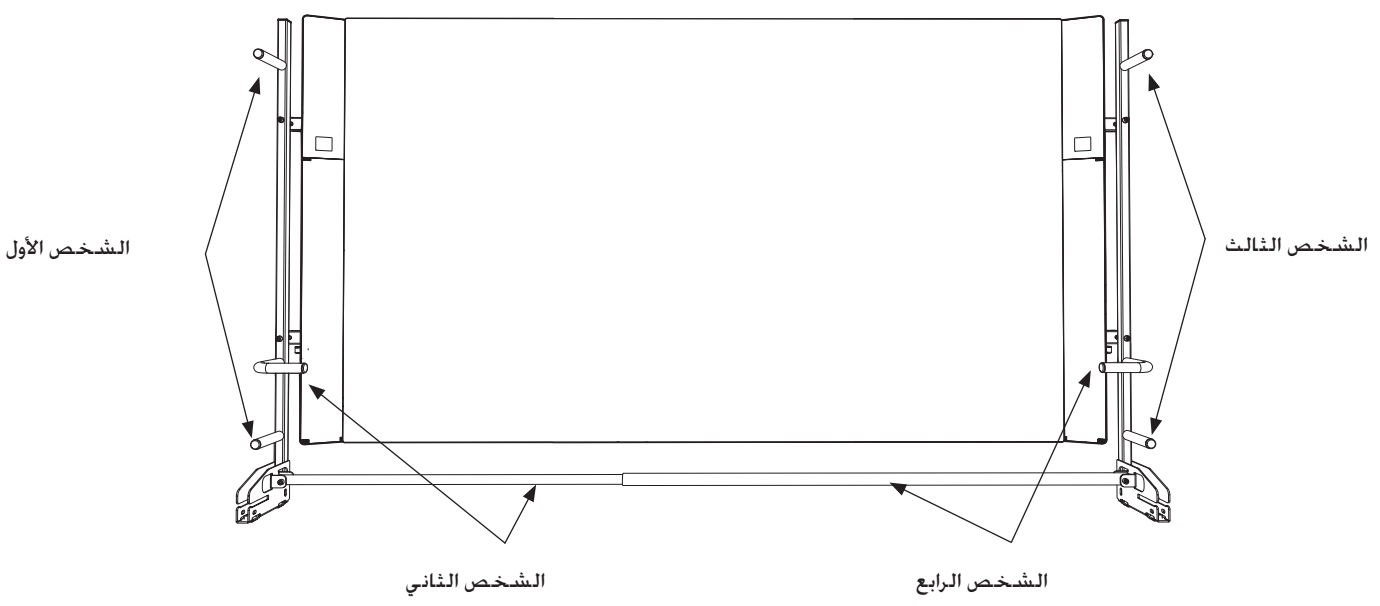

الخطوة 3: إزالة مقابض الرفع (Surface Hub مقاس 84 بوصة)

يتم شحن Surface Hub مقاس 84 بوصة مرفقًا به مقابض الرفع بالفعل. بمجرد تركيب Surface Hub، قم بإزالة المقابض واتركها في حالة الحاجة إلى فصل Surface Hub من الحامل المخصص للتركيب على الحامل الدوار.

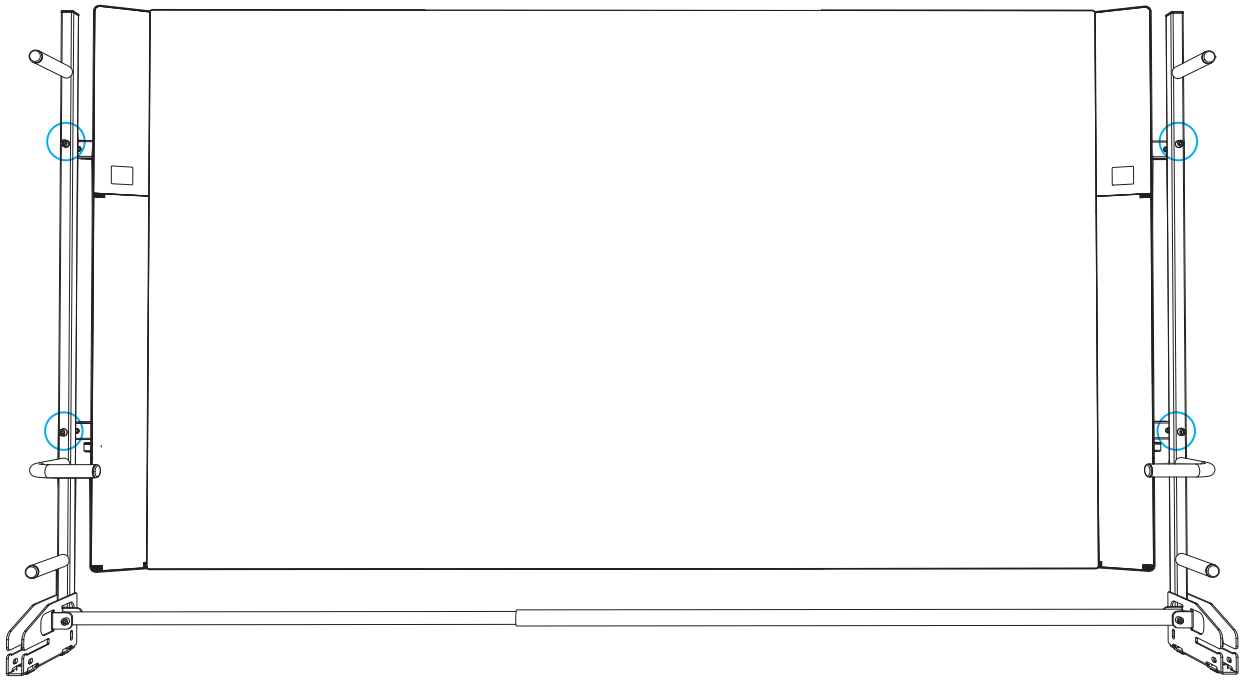

A. قم بإزالة المسامير من قضبان تركيب مقبض الرفع (راجع الصور أدناه).
   a. استخدم مفتاحًا سداسيًا لفك المسمار المستخدَم لتثبيت المقبض بالجانب الأيمن.
   b. أمسك قضيب التركيب الأيمن لفك المسمار المستخدَم لتثبيت المقبض بالجانب الأيسر.
   c. ضع المقابض جانبًا لتخزينها.

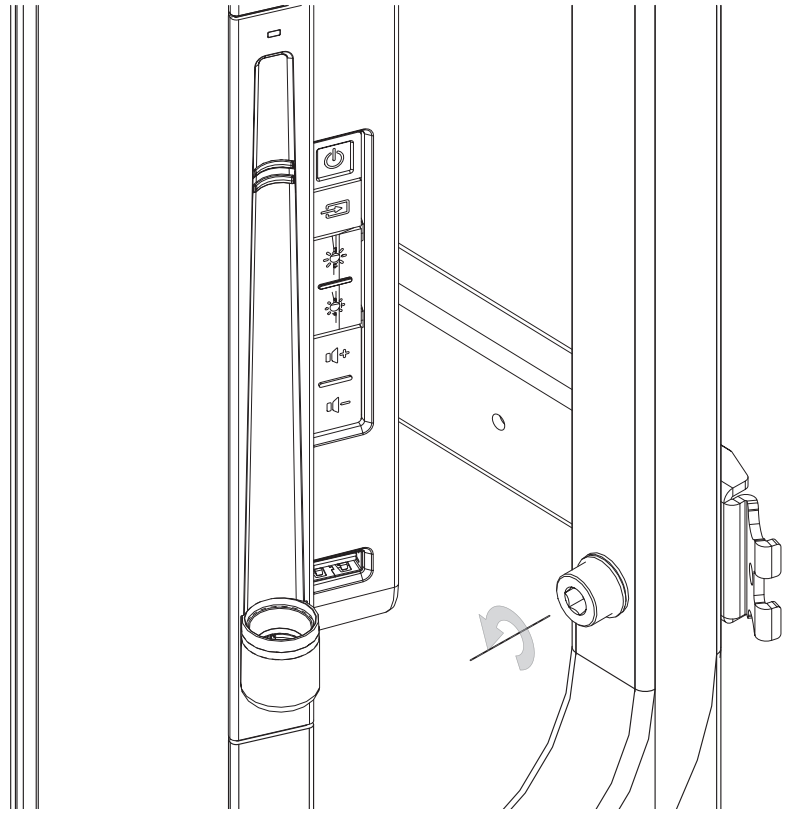

B. اضغط على الأذرع داخل قضبان تركيب مقبض الرفع وقم بإمالتها نحو الجهاز وأغلق أغطية الباب البلاستيكية (انظر الصورة أدناه).

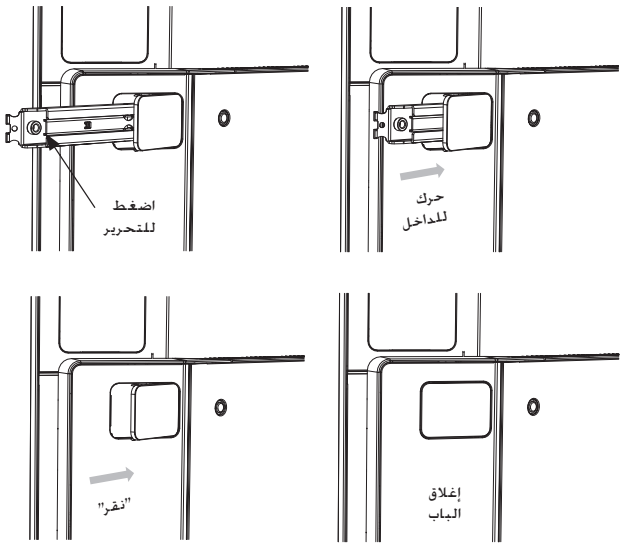

الخطوة 4: توصيل الكابلات وتركيب باب العمود

تحذير: تمرير الكابل

لتقليل المخاطر المتعلقة بالصدمة الكهربائية أو مخاطر السقوط، تأكد من تمرير الكابلات بطريقة لا تصبح من خلالها متعثرة أو مقطوعة.

A. قم بتوصيل الطاقة والشبكة وأي كابلات مساعدة بجهاز Surface Hub.

B. اضبط مفتاح الطاقة على "On" (تشغيل) (راجع دليل الإعداد في مجموعة الترحيب الخاصة بك).

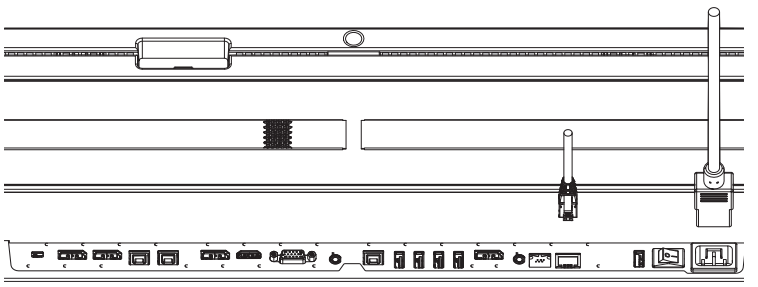

C. قم بتحريك باب العمود إلى مكانه على القاعدة، مع التأكد من تعشيق المزاليج.

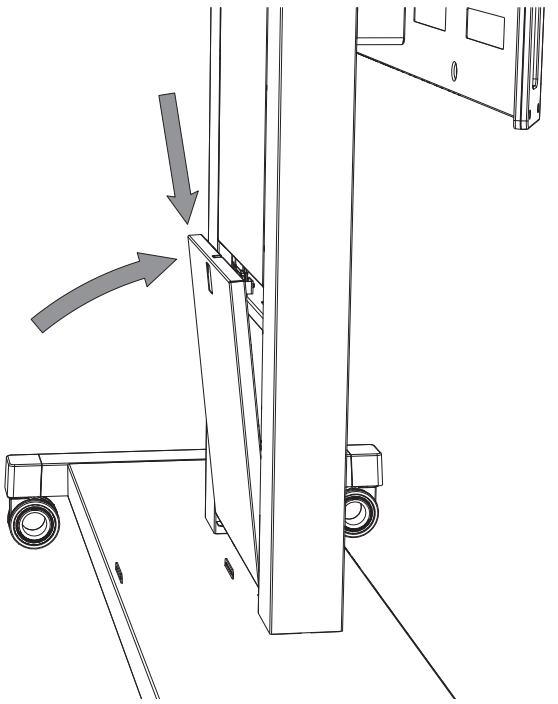

ماذا بعد ذلك؟

تم تركيب جهاز Surface Hub وهو جاهز للإعداد. راجع دليل الإعداد في مجموعة الترحيب الخاصة بك.

شروط الدعم والضمان المحدود

إن شروط الدعم والضمان المحدود هذه هي اتفاقية بين شركة Microsoft Corporation وبينك. يُرجى قراءتها بعناية. **يعني قبولك لشحن جهاز MICROSOFT SURFACE HUB الذي اشتريته من بائع معتمد المشار إليه باسم "منتج الجهاز") أو قبولك للأداء المقدم منا لدعم منتج الجهاز موافقتك على هذه الشروط.**

A. الضمانات. سيكون العميل مستحقًا لتغطية الضمان فقط كما هو موضح أدناه. ويمنح هذا الضمان للعميل حقوقًا قانونية خاصة. وقد تكون للعميل أيضًا حقوق أخرى تختلف من بلد لآخر يسري هذا الضمان إلى الحد الذي يسمح به القانون وما لم يتم تقييده أو حظره بموجب القانون.

1. الضمان المحدود للجهاز: إذا كان القانون الموجود بدولة العميل يوفر ضمانًا ضمنيًا بما في ذلك ضمان ضمني لقابلية التسوق أو الملاءمة لغرض معين فإن مدته تقتصر على فترة الضمان المنصوص عليها أعلاه وهي عام واحد. ونظرًا لأن بعض الدول لا تسمح بتحديد فترة الضمانات الضمنية، فبالتالي لا تسري تلك الحدود على العملاء في تلك الدول.

حتى يتم تقديم خدمات الضمان لمنتج جهاز يستخدم حامل دعم جداريًا أو حامل دعم أرضيًا أو حاملاً دوّارًا أو مثبتات أخرى بخلاف التي توفرها Microsoft (أي يعتبر كل منها "حامل تابع لطرف ثالث")، يلزم توفير إمكانية الوصول لمنتج الجهاز، بالإضافة إلى إمكانية إلغاء تركيبه وإعادة تركيبه حسبما يكون مناسبًا، إلى جانب عدم تعرضه لأي تغييرات مادية متعلقة باختيار العميل واستخدامه لحامل تابع لطرف ثالث.

2. استثناءات الضمان. لا يسري هذا الضمان المحدود للجهاز على (أ) البرامج أو (ب) منتج الجهاز أو الاستبدال المتقدم للأجهزة والتي تلفت بسبب: إهمال العميل أو استعماله الخاطئ أو حادث أو القضاء والقدر أو سوء الاستخدام أو سوء التطبيق أو جهد خط غير صحيح أو تقلبات وتدفقات مفاجئة للتيار الكهربي، أو الإخفاق في اتباع إرشادات التشغيل أو التركيب غير الصحيح (ما لم يكن هذا التركيب قد تم عن طريق Microsoft)، أو (ج) منتج الجهاز أو الاستبدال المتقدم للأجهزة الذي يتم تعديله أو تم كسر الأختام الخاصة به أو إزالة الرقم التسلسلي أو تشويهه؛ أو (د) **التلفيات أو الإصابات المتعلقة بالتركيب غير الصحيح أو وضع وحدة التركيب بالحائط المعلق بها جهاز المنتج بصورة غير صحيحة** أو المتعلق باختيار العميل واستخدامه لحامل تابع لطرف ثالث. للتوضيح، يتحمل العميل المسؤولية عن التركيب والوضع الصحيح للحامل الجداري الذي يتم تثبيت منتج الجهاز به كما أنه مسؤول عن اختياره واستخدامه لأي حامل تابع لطرف ثالث. لا يسري استثناء الضمان الوارد في الفقرة الفرعية (د) على التلفيات أو الإصابات غير المرتبطة بالتركيب أو الوضع غير الصحيح للحامل الجداري الذي يتم تثبيت منتج الجهاز به، أو المرتبطة باختيار العميل واستخدامه لأي حامل تابع لطرف ثالث.

3. الدعم المحدود للبرامج. ستوفر Microsoft دعمًا محدودًا للبرامج لمدة تسعين (90) يومًا من تاريخ استلام العميل لجهاز Surface Hub. للحصول على مساعدة تتعلق بالبرامج خلال هذا الإطار الزمني، يرجى فتح تذكرة الخدمة من خلال http://www.surface.com/support وطلب المساعدة بشأن البرامج المعنية.

4. نفي الضمانات الأخرى. إن الضمان الصريح المذكور في هذه الفقرة أ هو الضمان الصريح الوحيد للعميل. وهو مقدم إليك عوضًا عن كل الشروط والضمانات الصريحة أو الضمنية (إن وُجدت)، بما في ذلك أي بيانات أو وثائق أو حزم أخرى. لا يتم تقديم أي شروط أو ضمانات أخرى فيما يتعلق بمنتج الجهاز أو الضمان المحدود للجهاز من قِبل أي شخص، بما في ذلك على سبيل المثال لا الحصر Microsoft ومورّديها.

B. دعم منتج الجهاز: توفر Microsoft الأنواع التالية من الدعم لمنتجات الجهاز. قد يتم تقديم بعض خدمات الدعم من قِبل متعهد لدى Microsoft.

1. التركيب. إذا اختار عميل شراء التركيب مع منتج الجهاز فسيتم الاتفاق على تاريخ التركيب بشكل متبادل بين الطرفين.

2. دعم الاستبدال المتقدم - للقيام بعملية الاستبدال المتقدم للأجهزة التالفة (محرك الأقراص الثابت و/أو القلم و/أو لوحة المفاتيح)، يتعين على العميل فتح تذكرة خدمة من خلال http://www.surface.com/support وطلب دعم الاستبدال المتقدم لخدمة الاستبدال المتقدم للأجهزة. ستتصل Microsoft بالعميل لتحديد العيب والتحقق من وجوده. وفي حالة وجود توقع معقول بأن المشاكل حدثت بسبب الاستبدال المتقدم للأجهزة، فإن Microsoft ستضع قطع استبدال مكافئة للاستبدال المتقدم للأجهزة في البريد للشحن إلى عنوان العميل المسجّل خلال 3 أيام عمل على نفقة Microsoft. العميل مسؤول عن تركيب قطع الاستبدال. وتعبئة قطع الاستبدال المتقدم للأجهزة المعيبة في نفس العلبة التي تلقى فيها قطع الاستبدال المتقدم للأجهزة، وكذلك عليه عمل الترتيبات مع Microsoft خلال سبعة (7) أيام عمل لإرجاع الاستبدال المتقدم للأجهزة المعيبة إلى Microsoft. سيتم دفع رسوم الشحن من قِبل Microsoft. بالنسبة للاستبدال المتقدم للأجهزة الذي لا يتم إرجاعه خلال 10 أيام عمل سيتم توجيه الفاتورة إلى العميل بأسعار Microsoft الحالية.

3. الإصلاح بموقع العمل. يتعين على العميل فتح تذكرة خدمة من خلال http://www.surface.com/support وطلب دعم الإصلاح بموقع العمل الخاص بمنتج الجهاز. سيتصل مورد Microsoft بالعميل لتحديد تاريخ للخدمة يتم الاتفاق عليه بشكل متبادل. ويمكن أن يأتي مورد Microsoft إلى موقع العمل خلال 3 أيام عمل. سيصل مورد Microsoft إلى موقع العميل خلال الوقت والتاريخ المحدد لتقديم الخدمة لجهاز المنتج.

4. الاستشارات وحل المشاكل. بالنسبة للمشاكل التي لم تتم تغطيتها في الدعم المحدود للبرامج الموضح أعلاه في الفقرة (3)، ستقدم Microsoft المشورة إلى العميل عبر البريد الإلكتروني أو الهاتف خلال ساعات العمل العادية (الاثنين - الجمعة، من 8 صباحًا إلى 8 مساءً بالتوقيت الرسمي الشرقي) للسماح للعميل بالإبلاغ عن المشاكل وطلب المساعدة في استخدام منتج الجهاز. تساعد Microsoft العميل في تشخيص مشاكل منتج الجهاز. يُقر العميل ويوافق على أنه إلى الحد الذي يشتمل الإصلاح و/أو الاستبدال على تكاليف لم تتم تغطيتها ضمن دعم الاستبدال المتقدم أو دعم الإصلاح بموقع العمل (بما في ذلك على سبيل المثال لا الحصر، الشحن السريع)، فإن العميل يتحمل مسؤولية كل هذه التكاليف.

5. تعاون العميل - يوافق العميل على التعاون مع Microsoft فيما يلي: (أ) إخطار Microsoft فورًا بأي عيب أو خطأ أو قصور منتج الجهاز أو الاستبدال المتقدم للأجهزة، وإرسال هذه المعلومات إلى Microsoft والتي قد تطلبها Microsoft بشكل معقول لإعادة إنشاء الخطأ أو قصور منتج الجهاز أو الاستبدال المتقدم للأجهزة والحالات التشغيلية التي تم اكتشاف الخطأ أو قصور منتج الجهاز أو الاستبدال المتقدم للأجهزة خلالها؛ (ب) تركيب، إذا طُلب ذلك من طرف Microsoft وضمن إرشادات أمان العميل، اتصال بالشبكة يكون متوفرًا للشركة Microsoft لغرض حل المشاكل أو مراجعة استخدام العميل للبرنامج أو لأي غرض معقول آخر؛ و(ج) إخطار Microsoft بأي برنامج أو جهاز إضافي لم يتم شراؤه من Microsoft، بما في ذلك استخدامه بالاشتراك مع منتج الجهاز أو الاستبدال المتقدم للأجهزة.

C. شروط الدعم.

1. خلال فترة الضمان المحدود للجهاز، توفر Microsoft دعم الإرجاع إلى المصنع ضمن شروط البندين "أ" و"ب".

2. مقابل رسوم منفصلة تُستحق عند الشراء الأولي لكل منتج للجهاز يمكن للعميل (1) إضافة دعم التركيب؛ (2) إضافة دعم الاستبدال المتقدم أو دعم الإصلاح بموقع العمل خلال فترة الضمان المحدود للجهاز؛ أو (3) تمديد دعم الاستبدال المتقدم و/أو دعم الإصلاح بموقع العمل لمدة تصل إلى سنتين بعد فترة الضمان المحدود للجهاز.

3. إذا لم تكن Microsoft قادرة على إصلاح منتج الجهاز المعيب خلال فترة الضمان المحدود للجهاز المحددة أعلاه، فإن Microsoft تقوم باستبدال منتج الجهاز المعيب بمنتج جهاز مكافئ؛ وأي منتج جهاز بديل قد يكون إما جديدًا أو بحالة رائعة، شريطة أن تكون وظائفه على الأقل مساوية للوظائف الخاصة بمنتج الجهاز الذي تم استبداله. وسيتم استبدال منتج الجهاز وفقًا لشروط الفقرة ب.2. إذا كان الإصلاح بموقع العمل مطلوبًا، فإن مورد Microsoft سيقوم بإزالة منتج الجهاز الحالي واستبداله بمنتج جهاز مكافئ؛ وقد تتطلب عملية استبدال منتج الجهاز زيارات متعددة بموقع العمل.

4. يعتمد دعم منتجات الأجهزة على توفر الموارد والمواد. وتبذل Microsoft الجهود المعقولة تجاريًا لتوفير الموارد والمواد اللازمة.

5. يتم توفير الاستشارات وحل المشاكل بالاشتراك مع الاستبدال المتقدم والدعم بموقع العمل.

6. يتحمل العميل مسؤولية أي أعمال لازمة لتحضير الموقع لتركيب منتج الجهاز.

7. يتحمل العميل مسؤولية التخلص من أي مخلفات خاصة بالتعبئة وتوصيل منتج الجهاز بشبكة العميل أو الأجهزة الطرفية الأخرى (مثلاً الأغلفة والطابعات والكاميرات وما إلى ذلك...) وتعيين كلمات المرور اللازمة.

8. ستستخدم Microsoft الشحن البري لشحن منتج الجهاز إلى العميل.

D. تحديد المسؤولية واستثناءات التعويضات والأضرار. يكن للعميل الحصول على تعويضات من شركة Microsoft ومورديها مقابل الأضرار المباشرة فقط وذلك في حدود المبلغ الذي دفعه العميل نظير البرنامج، ما لم يتم تقديم خلاف ذلك بموجب أي قانون محلي معمول به عندك. لا يمكن للعميل الحصول على تعويض يتعلق بأي أضرار أخرى، بما في ذلك الأضرار اللاحقة أو خسارة الأرباح أو الأضرار الخاصة أو غير المباشرة أو العارضة.

تسري هذه القيود على:

• أي شيء متعلق بمنتج الجهاز أو الضمان المحدود للجهاز؛

• دعم منتج الجهاز؛ و

• المطالبات المتعلقة بخرق العقد أو انتهاء الضمان، أو ضمان أو شرط قائم، أو المسؤولية المحدودة أو الإهمال أو المسؤولية التقصيرية إلى الحد الذي يسمح به القانون المعمول به.

وتسري هذه القيود أيضًا حتى في حالة معرفة Microsoft أو وجوب معرفتها باحتمالية حدوث مثل هذه الأضرار، وقد لا يسري على العميل تحديد المسؤولية أو الاستثناءات الواردة أعلاه، إذا كانت بلد العميل لا تسمح باستثناء أو تحديد مسؤولية الأضرار العارضة أو اللاحقة أو الأضرار الأخرى.

E. شروط خاصة بالمنطقة.

1. أستراليا. في أستراليا، يكون منتج الجهاز مصحوبًا بضمانات لا يمكن استثناؤها بموجب قانون حماية المستهلك الأسترالي. قد يكون العميل مستحقًا للحصول على بديل أو استرداد أموال عن أي عطل كبير وتعويض مقابل أية أضرار أو تلفيات أخرى متوقعة على نحو مبرر. وقد يكون العميل مستحقًا أيضًا لحق إصلاح منتج الجهاز أو استبداله، إذا لم تكن جودة منتج الجهاز مقبولة، ولم يؤدِ العطل إلى عطل كبير. في أستراليا، إضافة إلى هذا الضمان، قد يأتي منتج الجهاز المستبدل أو الذي تم إصلاحه مصحوبًا بضمانات قانونية للمستهلك بموجب قانون حماية المستهلك الأسترالي والتي قد تمنح العميل ضمانًا قانونيًا أطول.

2. السعودية والإمارات العربية المتحدة. مع عدم الإخلال بأي ضمانات قانونية قد يكون العميل مستحقًا لها بموجب أي قانون محلي معمول به عند العميل، وما لم يقدم هذا القانون فترة أطول، فإن Microsoft تعرض هذا الضمان لفترة عام ميلادي واحد (1) من أول يوم في الشهر الذي يلي حصول العميل على منتج الجهاز.

F. بنود متنوعة.

1. مجمل الاتفاقية. تشكل هذه الاتفاقية مجمل الاتفاق بين الأطراف بخصوص موضوع الاتفاقية هذه. وتُبطل هذه الاتفاقية الاتصالات الأخرى السابقة والمعاصرة. ولا تسري أية بنود وشروط يحتفظ بها العميل أو الشركات التابعة له أو واردة في أي أمر شراء. قد يتم تعديل هذه الاتفاقية فقط كتابة عند توقيعها من خلال الطرفين.

2. إشعارات حقوق النشر. تعتبر Microsoft Corporation علامة تجارية مسجلة أو علامة تجارية لشركة Microsoft Corporation في الولايات المتحدة و/أو الدول الأخرى.

3. القانون المعمول به. تُفسر هذه الاتفاقية وفقًا لقانون ولاية واشنطن ويسري هذا القانون على دعاوى خرق الاتفاقية، بغض النظر عن تعارض مبادئ القوانين. وتخضع كافة الدعاوى الأخرى لقوانين الولاية التي تقيم فيها، بما في ذلك الدعاوى المرفوعة بموجب قوانين الولاية لحماية المستهلك وقوانين التنافس غير القانوني والمسؤولية التقصيرية.

4. الإنهاء. يجوز لأي طرف إنهاء هذه الاتفاقية إذا قام الطرف الآخر بخرق التزاماته أو أظهر تقصيرًا في أدائها بشكل كبير، مع عدم إصلاح هذا الخرق أو التقصير خلال 30 يومًا تقويميًا من إرسال إشعار بحدوث هذا الخرق. توافق على سداد كل الرسوم نظير أداء خدمات الدعم والمصاريف التي نتحملها قبل الإنهاء يتم تطبيق الفقرات المتعلقة بالسرية وعدم وجود ضمانات وحدود المسؤولية وإنهاء الاتفاقية والبنود الأخرى الخاصة بهذه الاتفاقية حتى في حالة إنهاء أو انتهاء هذه الاتفاقية.

5. الصلاحية. هذا الضمان صالح فقط في الدول التالية: الولايات المتحدة وكندا والإمارات العربية المتحدة والسعودية وقطر وإسرائيل والسلطة الفلسطينية وأستراليا ونيوزيلندا وسنغافورة واليابان والمملكة المتحدة وفرنسا وألمانيا وإيطاليا وإسبانيا والسويد والنرويج وهولندا وسويسرا والدانمرك وبلجيكا والنمسا وفنلندا وإيرلندا والبرتغال ولكسمبورج وروسيا.

Microsoft Surface Hub
Gulvstander med hjul og monteringsvejledning (55”/84”)

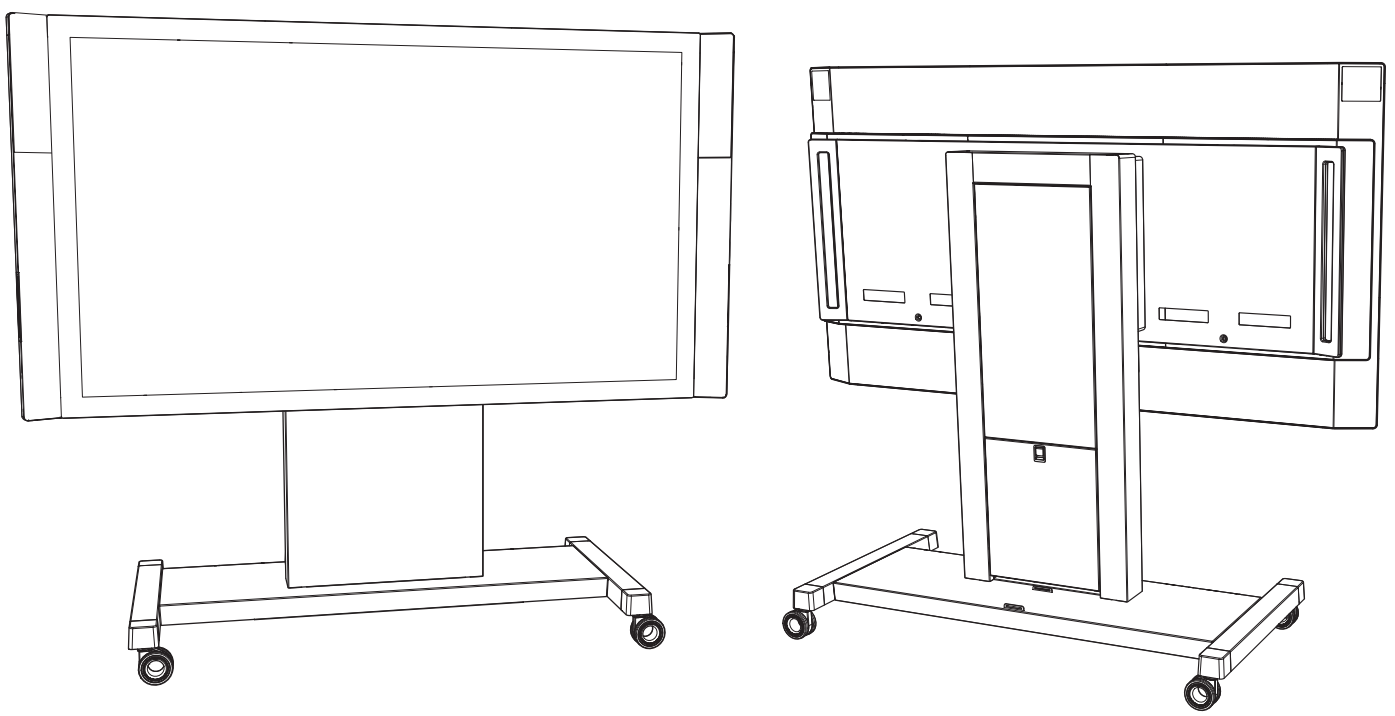

Vigtige sikkerhedsadvarsler

Før Microsoft Surface Hub samles og monteres på standeren med hjul, skal du læse disse vigtige sikkerhedsadvarsler.

Dette symbol identificerer sikkerheds- og sundhedsrelaterede meddelelser i denne enhedsvejledning

ADVARSEL! Læs sikkerheds- og sundhedsrelaterede oplysninger

Læs denne vejledning for at få vigtige sikkerheds- og sundhedsoplysninger. Gem alle trykte vejledninger til senere brug. Hvis vejledningen ikke følges, eller hvis produktet ikke konfigureres, bruges og vedligeholdes korrekt, kan det øge risikoen for alvorlig skade eller dødsfald eller beskadigelse af enheden eller enhederne. Du kan hente en onlineversion af denne vejledning og få sikkerheds- og sundhedsrelaterede oplysninger på: www.surface.com/support/surface-hub

ADVARSEL! Installationseksperter – viden

Forkert håndtering eller installation kan medføre personskade eller død. For at undgå farer ved forkert installation skal du sikre dig, at installationen udføres af personer, der har læst og forstår installationsvejledningen, før I begynder. ikke har det nødvendige udstyr eller ekspertise, skal du kontakte en professionel installatør.

ADVARSEL! Minimum antal af installatører

For at reducere risikoen for personskade skal der være mindst to personer til at installere Microsoft Surface Hub 55” og mindst fire personer til at installere Microsoft Surface Hub 84”.

ADVARSEL! Håndtering og klargøring af sted

Forsøg ikke at installere enheden med færre end det krævede antal personer. For at reducere risikoen for personskade pga. af enheds vægt og størrelse skal enheden holdes opretstående. Når enheden placeres i ophænget, skal den sidde korrekt fast, før I slipper den. Sørg for, at der ikke ligger emballeringsmaterialer rundt omkring. Fjern materialerne efter hvert trin.

ADVARSEL! Fastsat bæreevne

Standere med hjul har en fastsat bæreevne. For at reducere risikoen for personskade, død eller skade på enheden må du aldrig overskride standerens bæreevne. Se specifikationsafsnittet for oplysninger om vægt og bæreevne.

ADVARSEL! Fare for overtipning og fald

Standeren med hjul er bygget til at håndtere enhedens vægt. For at reducere risikoen for personskade eller død må du aldrig tillade nogen at hænge i enheden. Hæng aldrig andet op end den dertil bestemte enhed.

ADVARSEL! Forsøg ikke at reparere eller ændre enheden

Ophængets komponenter må kun samles med låseskruer fra Microsoft, der fremgår af styklisten. Forsøg ikke at adskille, åbne, yde service på eller ændre produktet, tilbehøret eller strømforsyningen. Dette kan forårsage elektrisk stød eller anden fare. Hvis der er bevis for forsøg på at åbne og/eller ændre denne enhed, herunder afskalning, perforering eller fjernelse af mærkater, ugyldiggøres den begrænsede garanti. Læs alle advarsler, og følg alle instruktioner.

ADVARSEL! Placering af stikkontakt

For at reducere risici forbundet med elektrisk stød skal du sikre dig, at der er en stikkontakt tæt nok på, til at den medfølgende strømledning til Surface Hub kan nå. Brug ikke forlængerledninger eller en anden strømledning end den, der følger med enheden.

ADVARSEL! Før start

For at minimere risikoen for en forkert installation skal du før start sikre dig, at alt relevant udstyr og relevante dele, der fremgår af styklisten, er til rådighed. Brug aldrig andet udstyr end det, der leveres af Microsoft og er beregnet specifikt til dette produkt.

ADVARSEL! Korrekt installationsmiljø

For at reducere risici forbundet med omgivelserne må enheden kun installeres indendørs.

- Efterlad ikke enheden tæt på kilder med høj varme eller damp eller steder med kondensering, f.eks. klimaanlæg.
- Efterlad ikke enheden et sted, der nemt vibrerer eller flytter sig.
- Efterlad ikke enheden på en måde, så ventilationshullerne blokeres. Der skal være god ventilation iht. enhedsspecifikationerne.
- Installér ikke i områder med potentielt eksplosive omgivelser. Disse områder er ofte, men ikke altid, markeret og kan omfatte områder med brændstof, f.eks. under dæk på både, brændstof- og kemikalieoverførsler eller lagerfaciliteter eller områder, hvor luften ikke bør bruges i disse områder. I sådanne områder kan der forekomme gnister, der kan forårsage en eksplosion eller brand.

ADVARSEL! Klemmefare

Når standeren samles, og enheden installeres, skal du være forsigtig med ikke at få dine fingre i klemme.

ADVARSEL! Kvælningsrisiko

Denne enhed eller dens tilbehør kan indeholde små dele, der kan udgøre en kvælningsrisiko for børn under 3 år. Opbevar små dele utilgængeligt for børn.

ADVARSEL! Mindre børn

Denne enhed og dens tilbehør er ikke legetøj. For at reducere risikoen for personskade, dødsfald eller skade på produktet må mindre børn ikke lege med det. Lad aldrig børn kravle på eller hænge fra enheden eller dens stander.

ADVARSEL! Kabelføring

For at reducere risikoen for elektrisk stød eller at snuble skal kabler føres på en måde, så de ikke kommer i klemme, bliver knust, skåret eller faldt over.

ADVARSEL! Korrekt transport – overtipning

Sådan undgås risikoen for personskade eller skade på produktet, fordi den tipper eller løsnes fra standeren, under transporten af Microsoft Surface Hub på standeren:

- Brug kun det stativ, som er leveret af Microsoft specifikt til den skærmmodel, du har.
- Sørg for, at ingen hænger sig op i eller placerer tunge genstande på skærmen.
- Frakobl strømledningen og andre kabler efter behov forud for flytning.
- Lad altid to voksne flytte standeren med skærmen.
- Skub eller løft kun stativet i de dertil bestemte håndtag, og skub eller løft aldrig direkte på Microsoft Surface Hub.
- Undgå at skubbe eller løfte skærmen, mens skærmen hænger på stativet.
- Det er kun voksne, der må flytte Microsoft Surface Hub og dens stativ.
- Flyt langsomt Microsoft Surface Hub og dens stativ.
- Påfør kraft fra den smalle side, ikke fra den brede.
- Skub altid tæt på midten. Påfør aldrig kraft oven på.
- Skub altid stativet. Træk ikke i stativet.
- Vær forsigtig, og flyt langsomt ved transport op eller ned ad ramper.
- Sørg for, at stativet altid er under opsyn, og efterlad det aldrig på eller i nærheden af en rampe.

ADVARSEL! Sørg for, at skruerne er spændt godt

For at reducere risikoen for at produktet falder ned, skal du sikre dig, at alle skruer er strammet til deres angivne tilspændingsmomenter nedenfor. Stram dem ikke for meget, da det kan skade eller svække holdeevnen.

Forklaring af sikkerhedssymboler for at reducere risikoen for overtipning

Model	Betydning
	Børn under 16 år må ikke flytte standeren. Kun voksne må flytte standeren. Flyt standeren langsomt.
	Brug kun håndtagene til at flytte denne enhed. Tryk på den smalle side og ikke på forsiden.
	Skub altid tæt på midten. Påfør aldrig kraft oven på.
	Skub, ikke træk.

Denne vejledning beskriver, hvordan standeren med hjul til Surface Hub 55" og Surface Hub 84" samles. Disse standere skal samles af to personer. Før start skal du sikre dig, at du har alle komponenterne på styklisten.

VIGTIGT: Undgå skade på din enhed. Surface Hub 55" er beregnet til kun at blive støttet af dens underside, når den ikke understøttes af monteringssystemet. Den må kun støtte på undersiden og skal holdes opretstående. Surface Hub 84" er beregnet til kun at blive støttet af dens underside, når den ikke understøttes af monteringssystemet. Enheden må ikke støtte på dens forside, bagside, top eller sider.

Specifikationer

Model	Enhedsvægt	Standervægt	Håndtagsvægt	Fastsat bæreevne
Surface Hub 55"	Ca. 48 kg	123 kg	I/T	Ca. 170 kg
Surface Hub 84"	Ca. 113 kg	123 kg	14 kg	Ca. 250 kg

Krævede værktøjer (medfølger ikke)

#2 Stjerneskruetrækker

5 mm unbrakonøgle (kun til 55")

6mm unbrakonøgle (kun til 84")

Momentskruenøgle med 5 og 6 mm hexbit

13 mm holder

Sakse

K PMS 185 C

Stykliste

Målestoksforholdet er ikke korrekt på billederne

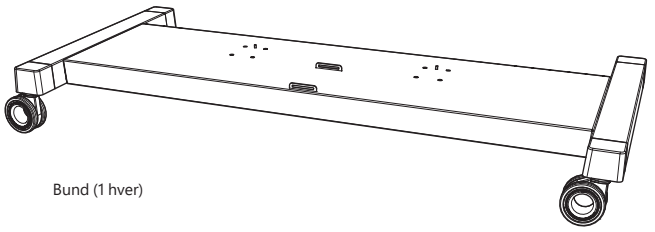

Bund (1 hver)

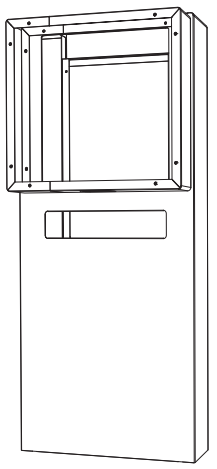

Søjle
(1 hver)

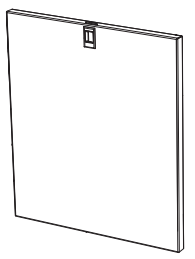

Søjlelåge
(1 hver)

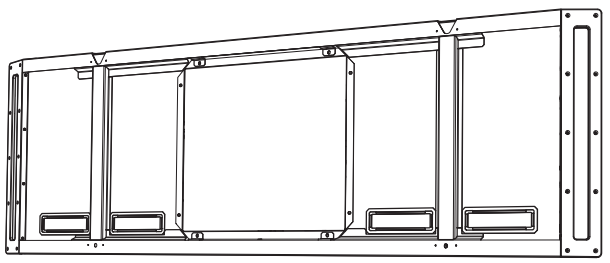

Skærmbeslag
(1 hver)

M8-låsemøtrik (8 hver)
Søjlemøtrikker
Tilspændingsmoment: 23-25 N·m

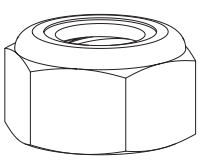

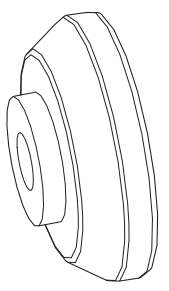

"Pucke" (2 hver)
"Monteringspucke"

M6 x 12 mm
Søjleskruer
55" enhed (6 hver)
84" enhed (8 hver)
Tilspændingsmoment: 6-8 N·m

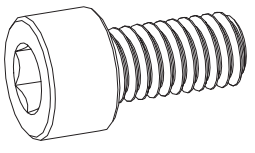

20mm skruer (2 hver)
Puck-skruer
Tilspændingsmoment:
M6 (55" enhed): 6-8 N·m
M8 (84" enhed): 15-17 N·m

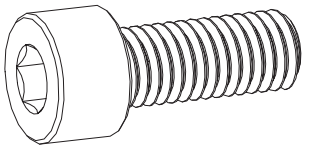

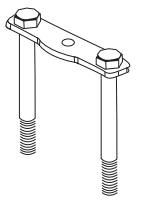

Plader med støttebolte (4 hver)
Støttebolte til søjler

35mm skruer (2 hver)
Sikringsskruer
Tilspændingsmoment:
M6 (55" enhed): 6-8 N·m
M8 (84" enhed): 15-17 N·m

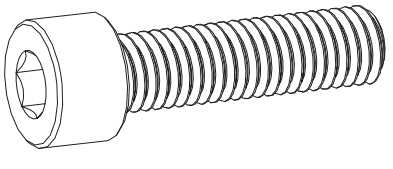

Samlings- og monteringsvejledning

Trin 1: Saml standeren

A. Forbind bunden til søjlen.
   a. Fjern søjlelågen, og stil den til side.
   b. Placer bunden med dens hjul på gulvet, og bloker hjulene, så standeren ikke flytter sig, mens du samler den.
   c. Juster hullerne på bunden af søjlen i forhold til tapperne i midten af bunden.
   Bemærk! Hold søjlen på plads, indtil den er fastgjort.

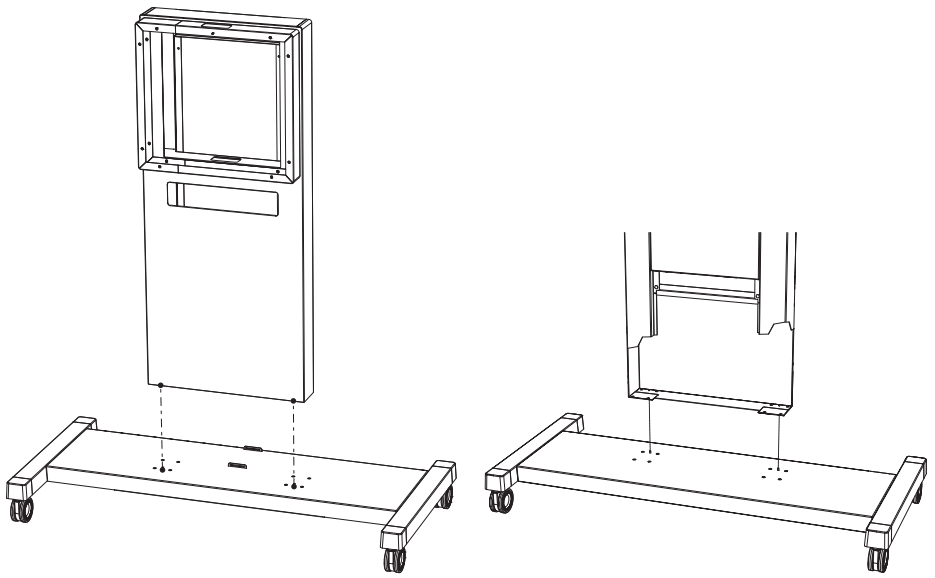

d. Skub søjlens støttebolte gennem hullerne på bunden af søjlen og gennem bunden.

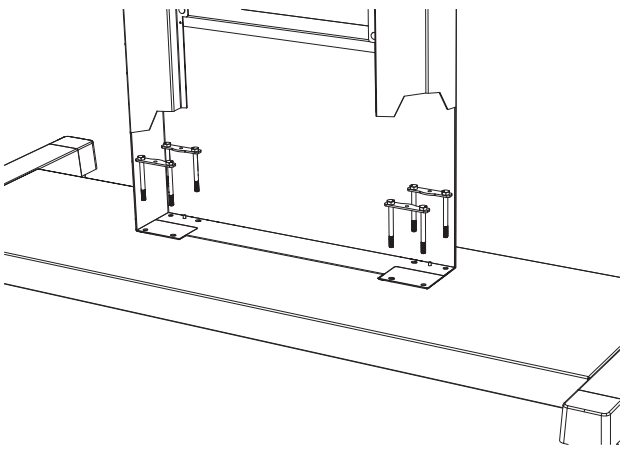

e. Sæt søjlemøtrikkerne løst på støtteboltene nedefra.
f. Når alle møtrikker er sat på støtteboltene, skal du stramme alle møtrikkerne helt.
Bemærk! Stram ikke møtrikkerne for meget.

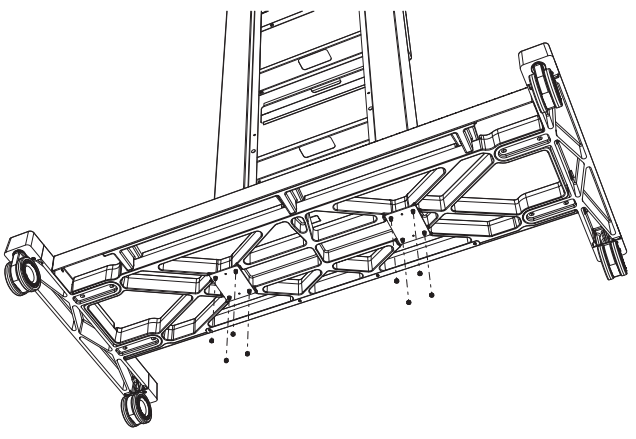

B. Fastgør skærmophænget til søjlen.
   a. Det midterste hul på toppen af skærmophænget skal passe til tappen oven på søjlen.
   b. Sørg for, at skruehullerne på skærmophænget passer til skruehullerne på søjlen. Sæt søjleskruerne i hullerne, og stram dem kun en smule med en unbrakonøgle.
   c. Når alle skruerne er sat i, kan du stramme dem helt. Stram ikke for meget.

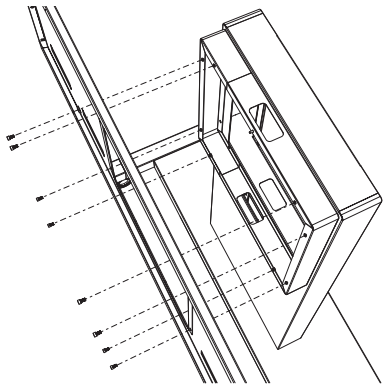

Trin 2: Fastgør "monteringspuckene", og hæng Surface Hub på standeren med hjul

A. Find skruehullerne til montering på bagsiden af Surface Hub.
B. Brug 20 mm "puckskruerne" til at fastgøre "monteringspuckene" på bagsiden af Surface Hub.
C. Stram skruerne helt. Stram ikke for meget.

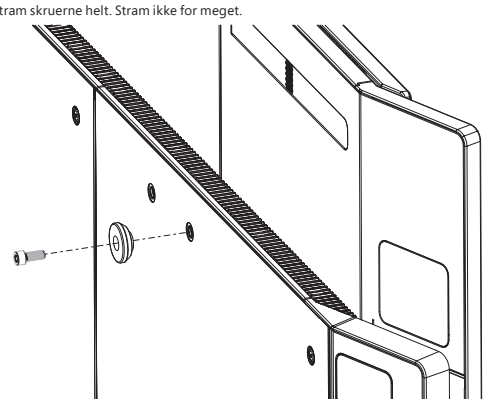

Bemærk! Før du løfter Surface Hub, skal du sikre dig, at hjulene på bunden stadig er blokerede.

D. Hæng Surface Hub på skærmophænget.
   a. Løft Surface Hub med bagsiden mod skærmophænget, så "monteringspuckene" passer til hullerne på skærmophænget.
   b. Sænk **FORSIGTIGT** Surface Hub, indtil "monteringspuckene" sidder fast i hullerne.
   c. Når "puckene" er på plads, bæres Surface Hub af standeren med hjul.

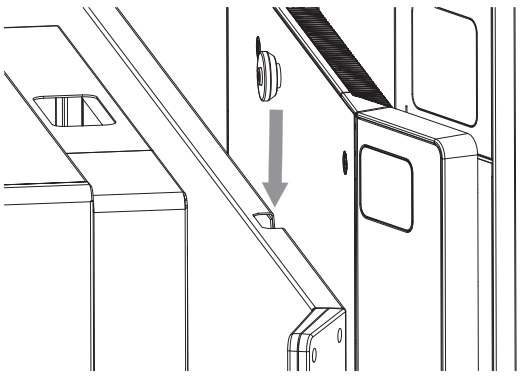

E. Sæt 35 mm sikringsskruerne i monteringshullerne på bunden af Surface Hub under "monteringspuckene", og stram dem helt med en unbrakonøgle. Stram ikke for meget.

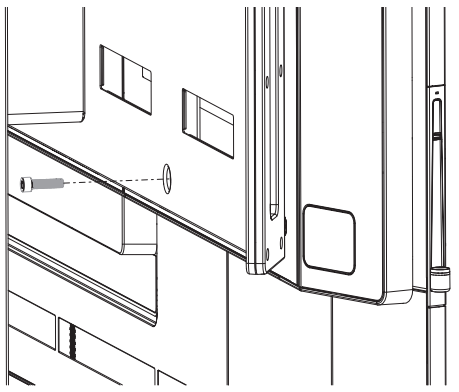

ADVARSEL! Løft ergonomisk

For at undgå risikoen for personskader i forbindelse med løft skal følgende retningslinjer for et godt ergonomisk løft følges.

Retningslinjer for ergonomisk løft

Planlæg fremad. Sørg for, at alle, der er med til at løfte skærmen, kender løfteplanen og deres egen rolle.
Find ud af, om du kan løfte enheden. Er den for tung eller akavet?
Find ud af, om du har brug for løfteredskaber.
Se rundt i miljøet for at identificere eventuelle forhindringer og glatte overflader.
Sørg for, at de personer, der skal foretage løftet, er enige om planen.
Løft med benene og ikke ryggen.
Bøj i knæene, og hold ryggen ret.
Hold enheden tæt på kroppen.
Centrer din krop over enheden.
Placer fødderne, så de er ca. en skulderbredde fra hinanden.
Løft lige op i en jævn bevægelse.
Hold overkroppen ret. Undgå at dreje dig under løftet, eller efter at enheden er løftet.
Tag fat i de rigtige greb som vist herunder.
Sæt enheden på standeren langsomt og i en jævn bevægelse med ret ryg.
Slip ikke skærmen, før du er sikker på, at den sidder rigtigt fast.

ADVARSEL! For at reducere risikoen for personskade eller skade på produktet må du kun benytte de greb, der er vist herunder, for Surface Hub 55". Der skal være mindst to personer til at løfte.

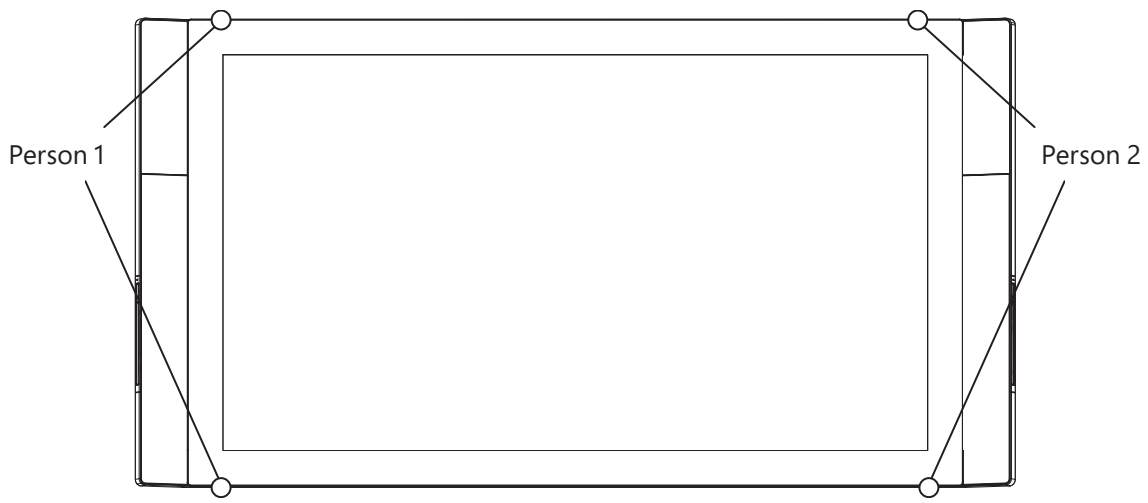

ADVARSEL! For at reducere risikoen for personskade eller skade på produktet må du kun benytte de greb, der er vist herunder, for Surface Hub 84". Der skal være mindst fire personer til at løfte.

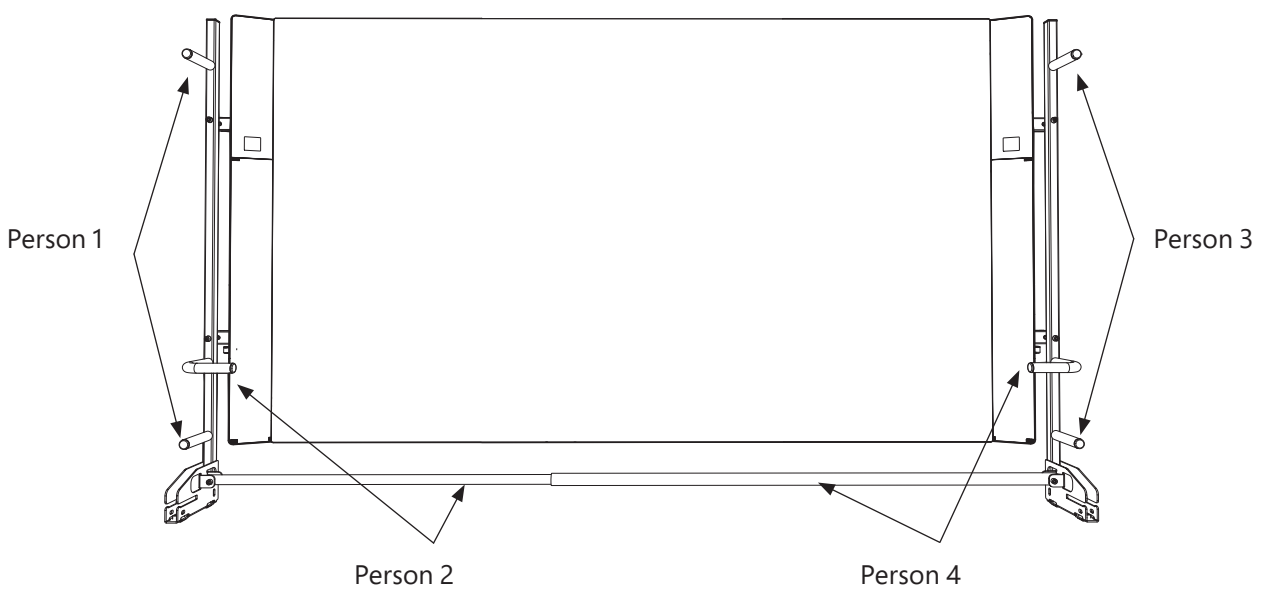

Trin 3: Fjern løftehåndtagene (Surface Hub 84")

Surface Hub 84" leveres med løftehåndtagene fastgjort. Når Surface Hub er monteret, skal du fjerne håndtagene og gemme dem i kassen, hvis du en anden gang skal tage Surface Hub ned fra standeren med hjul.

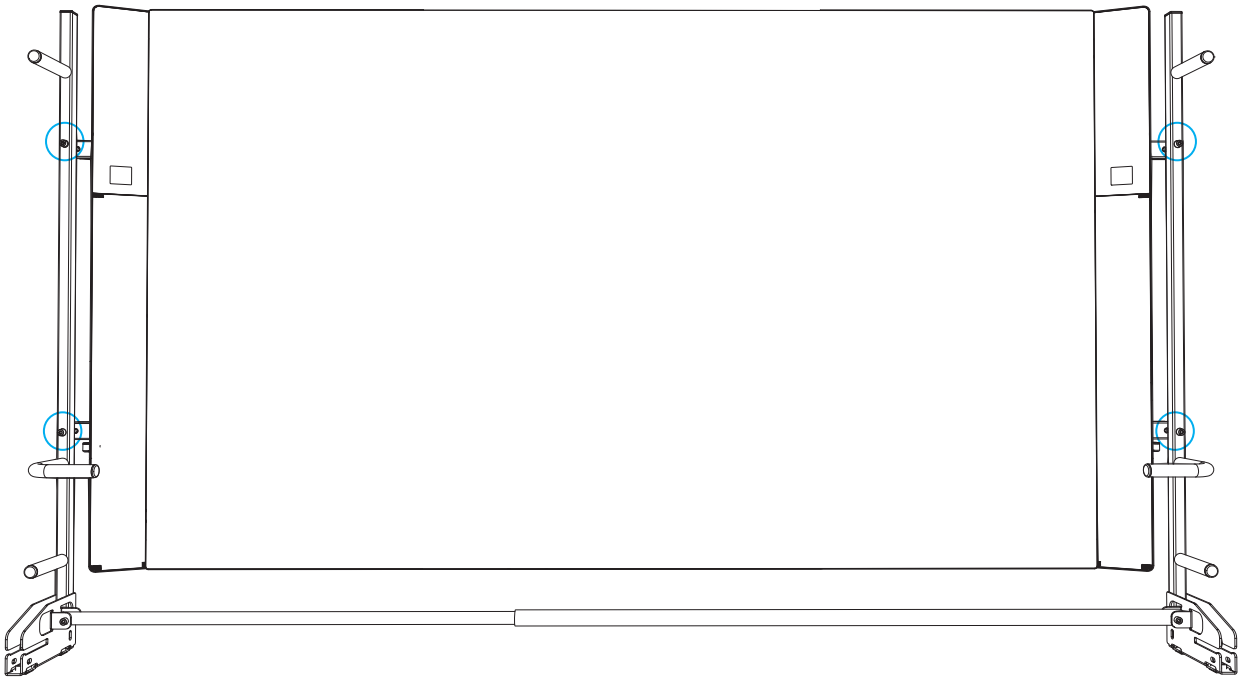

A. Fjern skruerne fra løftehåndtagets monteringsskinner (se billederne herunder).
   a. Brug en unbrakonøgle til at løsne skruen, som fastgør håndtaget på den højre side.
   b. Hold fast i den højre monteringsskinne, mens du skruer skruen løs, som fastgør håndtaget på venstre side.
   c. Læg håndtagene til side, og gem dem.

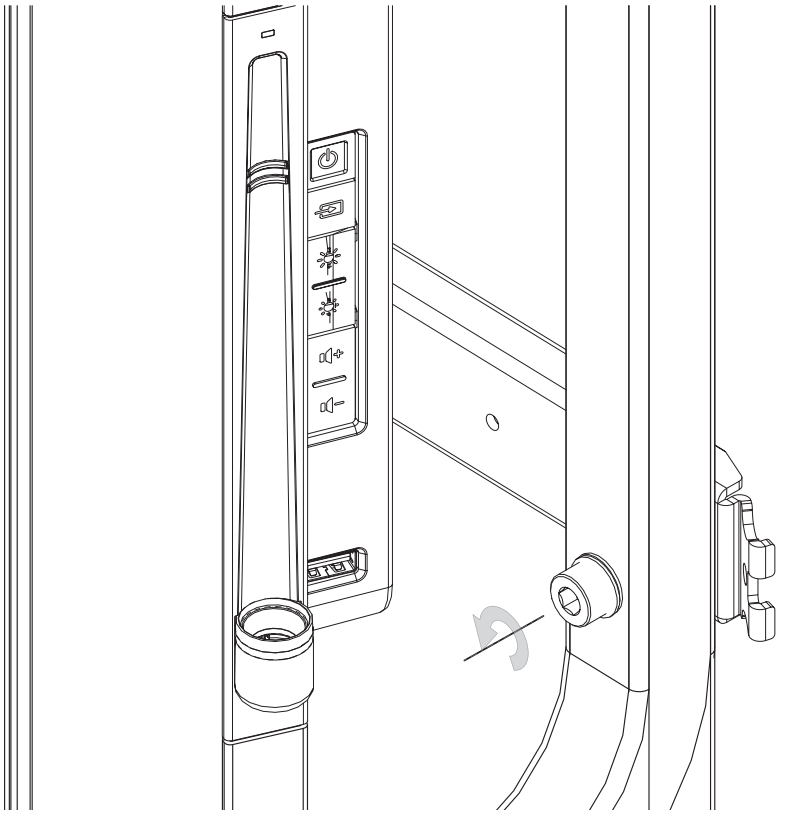

B. Tryk håndtagene inde i løftehåndtagets monteringsskinner ned, skub dem ind i enheden, og luk plastikdækslerne (se billedet herunder).

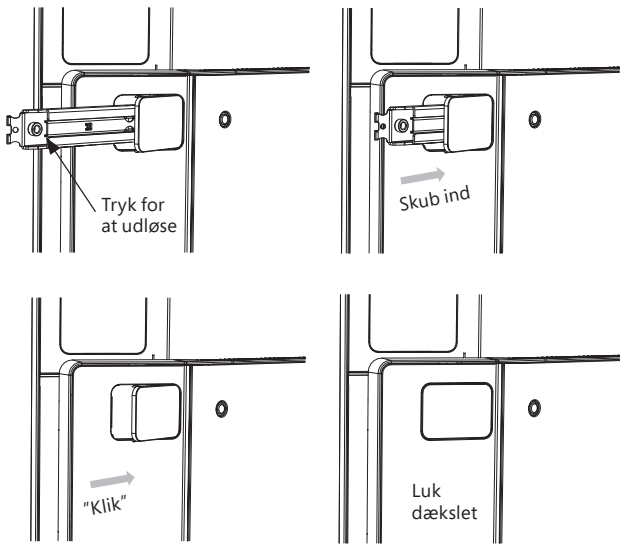

Trin 4: Tilslut kabler, og fastgør søjlelågen

⚠ ADVARSEL! Kabelføring

For at reducere risikoen for elektrisk stød eller at snuble skal kabler føres på en måde, så de ikke kommer i klemme, bliver knust, skåret eller faldt over.

A. Tilslut strøm, netværk og andre kabler til Surface Hub.
B. Sæt strømafbryderen til "On" (se opsætningsvejledningen i din velkomstpakke).

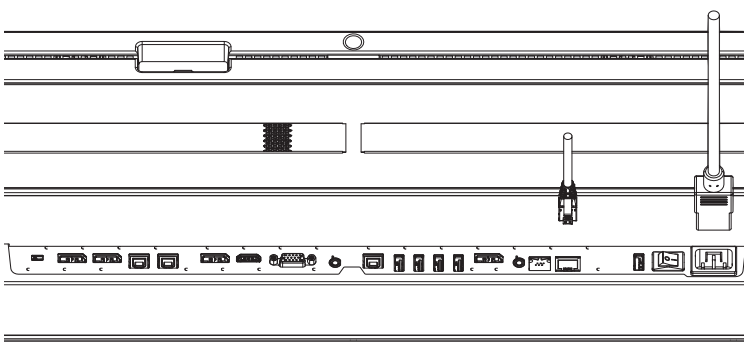

C. Skub søjlelågen på plads på bunden, så krogene tager fat.

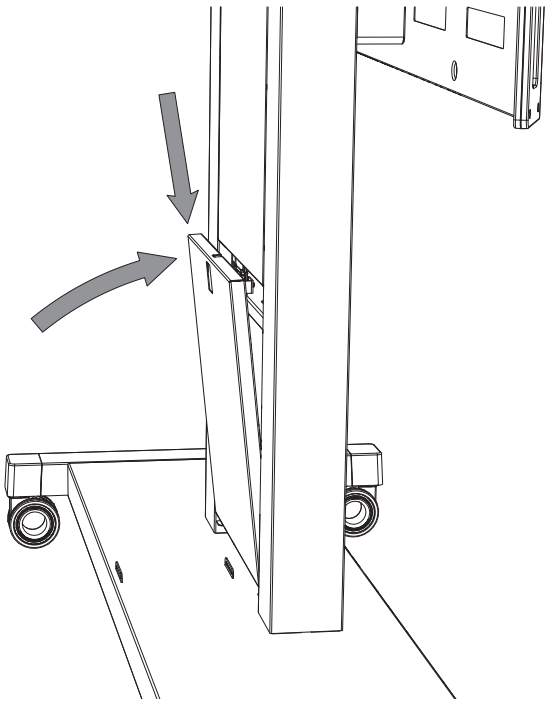

Hvad er næste skridt?

Din Surface Hub er nu monteret og klar til at blive konfigureret. Se opsætningsvejledningen i din velkomstpakke.

VILKÅR FOR BEGRÆNSET GARANTI OG SUPPORT

Disse vilkår for Begrænset garanti og Support udgør en aftale mellem Microsoft Corporation og Dem. De bedes læse dem grundigt. **VED AT ACCEPTERE LEVERING AF MICROSOFT SURFACE-HUB, SOM ER KØBT FRA EN AUTORISERET FORHANDLER ("HARDWAREPRODUKTET") ELLER VED AT ACCEPTERE VORES LEVERING AF HARDWAREPRODUKTSUPPORT, ACCEPTERER DE DISSE VILKÅR.**

A. GARANTIER. Kunden er kun berettiget til garantidækning i henhold til nedenstående. Nærværende garanti giver Kunden bestemte juridiske rettigheder. Kunden har muligvis andre rettigheder alt efter bopælsland. Denne garanti gælder i det omfang, det er tilladt i henhold til loven, og medmindre den begrænses eller forbydes ved lov.

1. **Begrænset hardwaregaranti.** Microsoft garanterer, at Hardwareproduktet fungerer som det skal og som beskrevet i den relevante dokumentation til Hardwareproduktet i ét år fra den første dag i måneden, efter at Kunden modtager Hardwareproduktet ("Varighed af Begrænset hardwaregaranti"). Harddisken, pennen og tastaturet ("**Advance Exchange-hardware**") er underlagt Advanced Exchange og som defineret nedenfor i afsnit B. Kunden skal (i) informere Microsoft i løbet af Varigheden af den Begrænsede hardwaregaranti, og (ii) efter anmodning fremvise købskvittering, herunder Hardwareproduktets serienummer og købsdato. Denne Begrænsede garanti på hardware gælder kun, hvis De har betalt hele Hardwareproduktet, og den dækker kun for fejl, der opstår som følge af normal brug af Hardwareproduktet.

SÅFREMT LOVEN I KUNDENS LAND OMFATTER EN UUDTALT GARANTI, HERUNDER UUDTALT GARANTI FOR SALGBARHED ELLER EGNETHED TIL ET BESTEMT FORMÅL, ER VARIGHEDEN BEGRÆNSET TIL OVENSTÅENDE GARANTIPERIODE PÅ ET ÅR. Visse lande tillader ingen begrænsninger af varigheden af en uudtalt garanti, hvorfor denne begrænsning muligvis ikke gælder for Kunder i disse lande.

Hvis garantitjenester skal leveres for et Hardwareprodukt, der anvender et støttebeslag, gulvbeslag, rullestativer eller fastgørelsesanordninger andre end dem, der leveres af Microsoft (dvs., at hver enkelt betragtes som en "Tredjemandsholder"), skal Hardwareproduktet være tilgængeligt; kan afmonteres og genmonteres efter behov, og der må ikke være sket nogen former for fysiske ændringer i forbindelse med Kundens valg og brug af enhver form for Tredjemandsholder.

2. **Udelukkelser fra garanti.** Denne Begrænsede garanti på Hardware gælder ikke for (a) software, (b) Hardwareprodukter eller Advance Exchange-hardware, der er beskadiget som følge af Kundens uagtsomhed, misbrug, uheld, force majeure, forkert brug, urigtig anvendelse, forkert netspænding, spændingsfluktuation og overspænding, manglende overholdelse af driftsinstruktioner eller forkert installation (medmindre installationen er udført af Microsoft), (c) Hardwareprodukter og/eller Advance Exchange-hardware, der er modificeret eller har brudte forseglinger, eller hvor serienummeret er fjernet eller ødelagt, eller (d) **skader på ting eller personskader, der er opstået i forbindelse med forkert opsætning eller placering af det vægbeslag, som Hardwareproduktet er påsat** eller med Kundens valg og brug af enhver form for Tredjemandsholder. Vær opmærksom på, at Kunden er ansvarlig for korrekt installation og placering af vægbeslaget til Hardwareproduktet og for Kundens valg og brug af enhver form for Tredjemandsholder. Den udelukkelse fra garanti, der er indeholdt i underafsnit (d) ovenfor, gælder ikke for skader eller personskade, der ikke har relation til forkert installation eller placering af vægbeslaget, som Hardwareproduktet er sluttet til, eller til Kundens valg og brug af enhver form for Tredjemandsholder.

3. **Begrænset softwaresupport.** Microsoft tilbyder begrænset softwaresupport i en periode på halvfems (90) dage fra den dato, hvor Kunden modtager Surface Hub. For at få softwaresupport i denne periode skal De åbne en serviceticket via http://www.surface.com/support og anmode om hjælp til den relevante software.

4. **Ingen Andre Garantier.** Den udtrykkelige garanti, der er omtalt i Afsnit A, er den eneste udtrykkelige garanti, der udstedes til Kunden, og den gives i stedet for alle andre udtrykkelige eller uudtalte garantier og forpligtelser (hvis nogen), herunder eventuelle garantier i medfør af andre meddelelser eller anden dokumentation eller emballage. Ingen personer giver andre garantier eller forpligtelser hvad angår Hardwareproduktet og den Begrænsede hardwaregaranti, herunder, men ikke begrænset til, Microsoft og disses leverandører. Ingen andre oplysninger (mundtlige eller skriftlige) eller forslag fra Microsoft, disses agenter, leverandører eller medarbejdere, udgør en garanti eller forpligtelse eller udvider omfanget af den Begrænsede hardwaregaranti, der er angivet i Afsnit A. Der gives desuden ingen garantier eller forpligtelser i forbindelse med stille nydelse eller ikke-krænkelse af immaterielle rettigheder i forbindelse med Hardwareproduktet. Kunden kan have flere rettigheder i henhold til lovgivningen i Kundens jurisdiktion. I tilfælde af, at et af vilkårene i den Begrænsede hardwaregaranti er forbudt ved lov, har det pågældende vilkår ingen gyldighed, men den Begrænsede hardwaregaranti er fortsat gældende fuldt ud.

B. HARDWAREPRODUKTSUPPORT. Microsoft tilbyder følgende typer support på Hardwareprodukter. Visse supporttjenester leveres muligvis af en af Microsofts underleverandører.

1. Installation. Hvis Kunden vælger at købe installation sammen med Hardwareproduktet, aftaler Parterne installationsdatoen indbyrdes. Før installationen skal Microsoft muligvis se installationsstedet. Microsoft vurderer det planlagte installationssted, placeringen af læsserampen og den plads, der er tilgængelig til flytning af Hardwareproduktet. Microsoft kontrollerer desuden Kundens strømkilde og netværk. Hvis installationsstedet gennemgås, giver Microsoft Kunden en vurdering af det arbejde, der skal udføres for at klargøre Kundens sted til korrekt installation af Hardwareproduktet. På installationsdatoen ankommer en Microsoft-ressource til Kundens adresse. Microsoft-ressourcen pakker Hardwareproduktet ud, rengør og undersøger det for skader, og derefter installerer vedkommende Hardwareproduktet. Desuden starter Microsoft-ressourcen Hardwareproduktet og udfører en grundlæggende funktionstest.

2. Advance Exchange-support - I forbindelse med ønsket udskiftning af Advance Exchange-hardware (harddisk, pen og/eller tastatur) skal kunden åbne en serviceticket via http://www.surface.com/support og anmode om Advance Exchange-support til Advance Exchange-hardware. Microsoft kontakter derefter Kunden for at identificere og kontrollere fejlen. Hvis der er en rimelig formodning om, at problemerne skyldes Advance Exchange-hardwaren, udskifter Microsoft Advance Exchange-hardwarekomponenterne ved at sende dem til Kundens registrerede adresse inden for 3 hverdage og på Microsofts regning. Kunden er ansvarlig for at installere de byttede komponenter, pakke de defekte Advance Exchange-hardwarekomponenter i samme pakke som Advance Exchange-hardwarekomponenterne blev modtaget i, og returnere den defekte Advance Exchange-hardware til Microsoft inden for syv (7) hverdage. Microsoft betaler udgifterne til fragt. Kunden faktureres fuld pris for Advance Exchange-hardware, der ikke er returneret til Microsoft inden for 10 hverdage.

3. Lokal reparation. Kunden skal åbne en serviceticket via http://www.surface.com/support og anmode om Support til lokal reparation af Hardwareproduktet. Kunden bliver kontaktet af en Microsoft-ressource for at aftale en servicedato. Microsoft-ressourcen er tilgængelig inden for 3 hverdage. Microsoft-ressourcen ankommer hos Kunden på den aftalte dato og det aftalte tidspunkt for at udføre service på Hardwareproduktet.

4. Rådgivning og problemløsning. I forbindelse med andre problemer end dem, der er dækket af den Begrænsede softwaresupport, som er angivet ovenfor i Afsnit A(3), tilbyder Microsoft at rådgive Kunden via mail eller telefon inden for normal åbningstid [mandag til fredag fra 8.00 til 20.00 EST], så Kunden kan få hjælp til at få løst problemer og hjælp til brug af Hardwareproduktet. Microsoft skal hjælpe Kunden med diagnosticering af problemer med Hardwareproduktet. Kunden accepterer og anerkender, at hvis reparation og/eller ombytning medfører udgifter, der ikke dækkes i henhold til Advance Exchange-supporten eller Support til lokal reparation (herunder, men ikke begrænse til, ekspresforsendelser), skal Kunden betale for disse udgifter.

5. Kundesamarbejde - Kunden er indforstået med at skulle samarbejde med Microsoft og: (a) øjeblikkeligt informere Microsoft i forbindelse med defekter, fejl eller funktionsfejl i Hardwareproduktet eller Advance Exchange-hardware og sende Microsoft de oplysninger, som Microsoft med rimelighed kan forlange for at kunne reproducere fejlen eller funktionsfejlen i Hardwareproduktet eller Advance Exchange-hardwaren, samt de driftsbetingelser, hvorunder fejlen eller funktionsfejlen i Hardwareproduktet eller Advance Exchange-hardwaren opstod, (b) installere, hvis Microsoft kræver det, og Kundens sikkerhedsforskrifter tillader det, en netværksforbindelse, som skal gøres tilgængelig for Microsoft med henblik på problemløsning, gennemgå Kundens brug af softwaren eller andre rimelige formål, og (c) informere Microsoft om yderligere hardware eller software, der ikke er købt fra Microsoft, og som bruges sammen med Hardwareproduktet eller Advance Exchange-hardwaren.

C. SUPPORTVILKÅR.

1. I løbet af Varigheden af den begrænsede hardwaregaranti tilbyder Microsoft returneringssupport i henhold vil vilkårene i Afsnit A og B.

2. Mod ekstra gebyrer ved køb af Hardwareproduktet kan Kunden (1) tilføje Installationssupport, (2) tilføje Advance Exchange-support eller Support til lokal reparation i løbet af Varigheden af den begrænsede hardwaregaranti, eller (3) forlænge Advance Exchange-support og/eller Support til lokal reparation i op til to år efter Varigheden af den begrænsede hardwaregaranti.

3. Hvis Microsoft ikke kan reparere et defekt Hardwareprodukt i løbet af den ovenfor angivne Varighed af Begrænset hardwaregaranti, udskifter Microsoft det defekte Hardwareprodukt med et tilsvarende Hardwareprodukt.
   Et erstatningshardwareprodukt kan være nyt eller som nyt, forudsat at det som minimum har en funktionalitet, der svarer til funktionaliteten i det Hardwareprodukt, der udskiftes. Hardwareproduktet udskiftes i overensstemmelse med vilkårene i Afsnit B.2. Hvis der er brug for Lokal reparation, fjerner Microsoft-ressourcen det eksisterende Hardwareprodukt og udskifter det med et tilsvarende Hardwareprodukt. Ved udskiftning af et Hardwareprodukt kan det være nødvendigt med flere besøg på stedet.

4. Hardwareproduktsupport afhænger af tilgængelige ressourcer og materialer. Microsoft skal gøre en rimelig kommerciel indsats for at stille ressourcer og materialer til rådighed.

5. Rådgivning og Problemløsning leveres sammen med Advance Exchange- og Lokal support.

6. Kunden er ansvarlig for at klargøre stedet til installation af Hardwareproduktet.

7. Kunden er ansvarlig for at bortskaffe brugt emballage, at slutte Hardwareproduktet til Kundens netværk eller andre eksterne hardwareenheder (f.eks. printere, kameraer osv.) og at indstille de nødvendige adgangskoder.

8. Microsoft sender Hardwareproduktet til Kunden via almindelig fragt.

D. BEGRÆNSNING OG FRASKRIVELSE AF ERSTATNING. Kunden kan kun inddrive erstatning fra Microsoft og Microsofts leverandører for direkte tab op til det beløb, Kunden har betalt. Medmindre andet er gældende i henhold til relevant lokal lovgivning kan Kunden ikke inddrive anden erstatning, herunder erstatning for følgeskader, tabt fortjeneste, særlige skader, indirekte skader eller hændelige skader.

Denne begrænsning gælder i

• Alt relateret til Hardwareproduktet eller den Begrænsede hardwaregaranti,

• Hardwareproduktsupport og

• Erstatningskrav for kontraktbrud, garantibrud eller manglende overholdelse af betingelser, objektivt ansvar, uagtsomhed eller andre erstatningskrav uden for aftaleforholdet i overensstemmelse med gældende lovgivning.

Begrænsningen gælder også, selvom Microsoft havde eller burde have haft kendskab til risikoen for tabene. Ovenstående begrænsning eller udelukkelse gælder muligvis ikke for Kunden, fordi der i Kundens land ikke tillades udelukkelse eller begrænsning af hændelige skader, følgeskader eller andre skader.

E. OMRÅDESPECIFIKKE VILKÅR.

1. AUSTRALIEN. I Australien leveres Hardwareproduktet med garantier, som ikke kan udelades i henhold til australsk forbrugerlovgivning. Kunden kan være berettiget til en erstatning eller refusion for en større fejl og kompensation for alle andre rimeligt påregnelige tab eller skader. Kunder kan også være berettigede til at få Hardwareproduktet repareret eller udskiftet, hvis Hardwareproduktet ikke er af en acceptabel kvalitet og fejlen ikke er en større fejl. Udover denne garanti kan det reparerede eller udskiftede Hardwareprodukt i Australien leveres med lovpligtige forbrugergarantier i henhold til australsk forbrugerlovgivning, og det kan give Kunden en længere garantiperiode.

2. SAUDI-ARABIEN OG DE FORENEDE ARABISKE EMIRATER. Uden præjudice for eventuelle andre lovpligtige garantier, som Kunden er berettiget til i henhold til gældende lokal lovgivning, medmindre en sådan lovgivning tillader en længere varighed, tilbyder Microsoft denne Garanti i ét (1) gregoriansk år fra den første dag i måneden, efter at Kunden modtager Hardwareproduktet.

F. DIVERSE.

1. Fuldstændig aftale. Nærværende Aftale udgør den fuldstændige Aftale mellem parterne, og den tilsidesætter al foregående og samtidig kommunikation. Vilkår og betingelser, som hævdes af Kunden eller dennes affilierede selskaber, eller som er indeholdt i en indkøbsordre, har ingen gyldighed. Denne Aftale kan kun ændres skriftligt efter underskrift fra begge parter.

2. Ophavsretsnotitser. Microsoft Corporation er et registreret varemærke eller et varemærke tilhørende Microsoft Corporation i USA og/eller andre lande.

3. Gældende lovgivning. Nærværende Aftale skal fortolkes i henhold til lovgivningen i staten Washington, og den gælder for erstatningskrav i forbindelse med kontraktbrud, uanset principperne for lovkonflikter. Lovene i den stat, hvor De bor, styrer alle andre retskrav, herunder krav under statens forbrugerbeskyttelseslovgivning, love om illoyal konkurrence og uden for kontrakt.

4. Ophør. En Part har ret til at ophæve Aftalen, hvis den anden Part udfører en væsentlig misligholdelse eller forsømmer forpligtelser, som ikke udbedres inden for 30 kalenderdage efter meddelelse om et sådant brud. De accepterer at betale alle udgifter til udførte Supporttjenester og udgifter, der påløber før ophør. Afsnittene om fortrolighed, ingen garantier, ansvarsbegrænsning og diverse i nærværende Aftale forbliver gældende efter Aftalens ophør eller udløb.

5. Gyldighed. Nærværende garanti er kun gyldig i følgende lande: USA, Canada, De Forenede Arabiske Emirater, Saudi-Arabien, Qatar, Israel, Australien, New Zealand, Singapore, Japan, Storbritannien, Frankrig, Tyskland, Italien, Spanien, Sverige, Norge, Holland, Schweiz, Danmark, Belgien, Østrig, Finland, Irland, Portugal, Luxembourg og Rusland.

Microsoft Surface Hub

Pyörillä varustetun jalustan kokoonpano- ja asennusohje (55- ja 84-tuumainen laite)

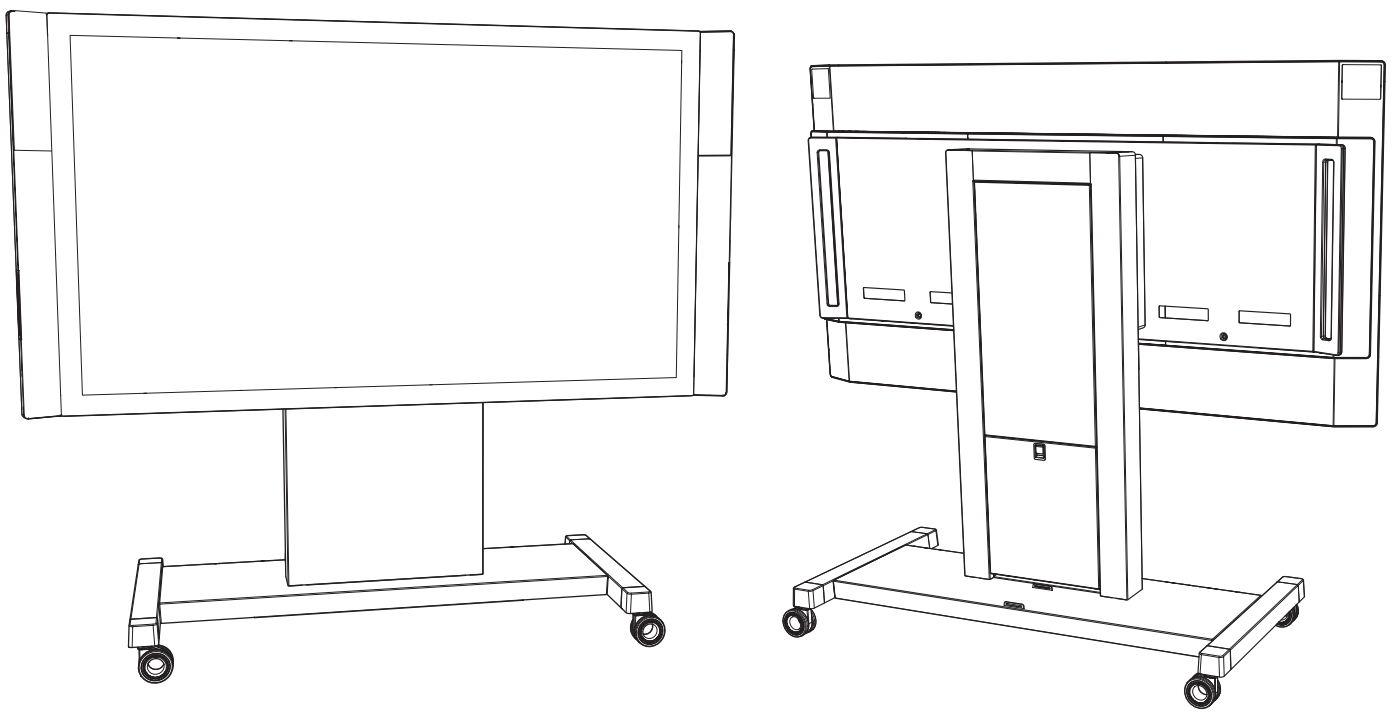

Tärkeitä turvallisuusvaroituksia

Ennen kuin kokoat pyörillä varustetun jalustan ja asetat Microsoft Surface Hubin siihen, lue nämä tärkeät turvallisuusvaroitukset.

Tässä laiteoppaassa olevat turvallisuuteen ja terveyteen liittyvät ilmoitukset on varustettu tällä varoitussymbolilla.

VAROITUS: Lue turvallisuus- ja terveystiedot

Lue tässä oppaassa olevat tärkeät turvallisuus- ja terveystiedot. Säilytä kaikki painetut ohjeet tulevaa tarvetta varten. Jos laitetta ei oteta asianmukaisesti käyttöön tai laitetta ei käytetä ja hoideta ohjeiden mukaisesti, seurauksena voi olla vakava tapaturma tai kuolema tai laitteen tai laitteiden vaurioituminen. Tämän oppaan online-versio sekä muita turvallisuus-, terveys- ja tukitietoja löytyy seuraavasta osoitteesta: www.surface.com/support/surface-hub

VAROITUS: Ammattitaitoiset asentajat

Virheellinen käsittely tai asennus voi aiheuttaa tapaturman tai kuoleman. Virheelliseen asennukseen liittyvien vaarojen välttämiseksi on varmistettava, että asentajat ovat ammattitaitoisia ja että he ymmärtävät asennusohjeet. Jos sinulla ei ole tarvittavia laitteita tai asiantuntemusta, ota yhteyttä ammattiasentajaan.

VAROITUS: Asentajien vähimmäismäärä

Loukkaantumisten välttämiseksi 55-tuumaisen Microsoft Surface Hubin asentamiseen tarvitaan vähintään kaksi henkilöä ja 84-tuumaisen Microsoft Surface Hubin asentamiseen vähintään neljä henkilöä.

VAROITUS: Käsittely ja asennuspaikan valmistelu

Älä yritä asentaa laitetta, jos asentajia on vaadittua määrää vähemmän. Loukkaantumisten välttämiseksi suurikokoinen ja painava laite on pidettävä pystyasennossa. Kun asetat laitteen pidikkeeseen, varmista, että laite on hyvin paikallaan, ennen kuin irrotat siitä otteen. Pidä huoli siitä, että asennuspaikka on vapaa pakkausmateriaaleista. Poista materiaalit jokaisen vaiheen jälkeen.

VAROITUS: Valmistajan määrittämä kantokyky

Pyörillä varustetuilla jalustoilla on tietty kantokyky. Loukkaantumisten, kuolemantapausten ja laitevahinkojen välttämiseksi pyörillä varustetulle jalustalle määritettyä kantokykyä ei saa koskaan ylittää. Kantokyvystä ja laitteiden painosta on lisätietoja teknisissä tiedoissa.

VAROITUS: Kaatumis- ja putoamisvaara

Pyörillä varustettu jalusta on suunniteltu siten, että se kestää laitteen painon. Loukkaantumisten ja kuolemantapausten välttämiseksi roikkuminen laitteesta ei ole sallittu. Telineeseen ei koskaan saa ripustaa mitään muuta kuin asianomainen laite.

VAROITUS: Älä tee itse mitään korjauksia tai muutoksia

Kokoa jalusta käyttämällä yksinomaan Microsoftin toimittamia kiinnittimiä, jotka on mainittu osaluettelossa. Älä yritä purkaa, avata tai huoltaa laitetta, lisävarusteita tai virtalähdettä tai tehdä niihin muutoksia. Muuten seurauksena voi olla sähköisku tai muu vaaratilanne. Jos laitteessa on merkkejä avaamisesta ja/tai siihen tehdyistä muutoksista, mukaan lukien irrotetut tai puhkaistut tarrat, rajoitettu takuu raukeaa. Noudata kaikkia varoituksia ja ohjeita.

VAROITUS: Sähköpistorasian sijainti

Sähköiskun välttämiseksi lähettyvillä on oltava sähköpistorasia, johon Surface Hubin mukana toimitettu virtajohto ylettyy. Älä käytä muuta kuin näyttöyksikön mukana toimitettua jatko- tai virtajohtoa.

VAROITUS: Ennen kuin aloitat

Ennen kokoonpanon ja asennuksen aloittamista on varmistettava, että saatavilla on kaikki osaluettelossa mainitut tarvikkeet ja osat, jotta virheellisen asennuksen mahdollisuus saadaan minimoitua. Älä koskaan käytä muita kuin Microsoftin

toimittamia ja nimenomaan tätä tuotetta varten suunniteltuja tarvikkeita.

VAROITUS: Oikeanlainen asennusympäristö

Ympäristöstä johtuvien riskien välttämiseksi laitteen saa asentaa vain sisätiloihin.

- Älä jätä laitetta ilmastointilaitteen lähelle tai muuhun paikkaan, jossa se on alttiina kuumuudelle tai höyrylle tai jossa voi esiintyä kosteuden tiivistymistä.
- Älä jätä laitetta sellaisen rakenteen päälle, joka voi täristä tai liikkua.
- Älä jätä laitetta paikkaan, jossa sen tuuletusaukot peittyvät. Huolehdi hyvästä tuuletuksesta laitteen teknisten tietojen edellyttämällä tavalla.
- Älä asenna laitetta räjähdysvaaralliseen ympäristöön. Tällaiset ympäristöt on usein, mutta ei aina, merkitty. Niitä ovat esimerkiksi polttoaineen tankkauspaikat, alusten kannen alla olevat tilat, polttoaineiden tai kemikaalien kuljetus- ja varastointitilat sekä alueet, joiden ilmassa on kemikaaleja tai hiukkasia, kuten vilja- tai metallipölyä. Tällaisilla alueilla kipinät voivat aiheuttaa räjähdyksen tai tulipalon.

VAROITUS: Puristumisvaara

Kun kokoat jalustaa ja asennat laitetta, varo, etteivät sormesi jää puristukseen.

VAROITUS: Tukehtumisvaara

Tässä laitteessa tai sen lisälaitteissa voi olla pieniä osia, jotka voivat aiheuttaa tukehtumisvaaran alle kolmevuotiaille lapsille. Pidä pienet osat lasten ulottumattomissa.

VAROITUS: Pienet lapset

Tämä laite ja sen lisälaitteet eivät ole leikkikaluja. Loukkaantumisten, kuolemantapausten ja laitevahinkojen välttämiseksi pieniä lapsia ei saa päästää leikkimään niiden kanssa. Älä koskaan anna lasten kiivetä laitteen tai sen jalustan päälle tai roikkua niissä.

VAROITUS: Johtojen reititys

Sähköiskun tai kompastumisvaaran välttämiseksi johdot on reititettävä siten, että ne eivät joudu puristukseen, että ne eivät katkea tai vaurioidu tai että kukaan ei kompastu niihin.

VAROITUS: Oikein tehty siirto – kaatumisvaara

Kun siirrät jalustalla olevaa Microsoft Surface Hubia, voit välttää sen kaatumisen tai jalustalta irtoamisen vuoksi tapahtuvat loukkaantumiset ja tuotevahingot seuraavasti:

- Käytä vain sellaista Microsoftin jalustaa, joka on tarkoitettu käyttämällesi mallille.
- Älä koskaan anna kenenkään roikkua näytöstä tai asettaa raskaita painoja sen päälle.
- Irrota virtajohto ja kaapelit ennen siirtoa.
- Huolehdi siitä, että näyttöä siirtää aina kaksi aikuista henkilöä.
- Työnnä tai nosta jalustaa vain sen kahvoista äläkä koskaan työnnä tai nosta suoraan Microsoft Surface Hubia.
- Vältä näytön työntämistä tai nostamista, kun näyttö on ripustettu jalustalle.
- Vain aikuiset saavat siirtää Microsoft Surface Hubia ja sen jalustaa.
- Siirrä Microsoft Surface Hubia ja sen jalustaa hitaasti.
- Kohdista voimaa kapealta sivulta, ei leveältä sivulta.
- Työnnä aina läheltä keskikohtaa. Älä koskaan kohdista voimaa ylhäällä.
- Työnnä aina jalustaa. Älä vedä jalustaa.
- Kulje hitaasti ja varoen, kun siirrät laitetta luiskaa ylös- tai alaspäin.
- Älä koskaan jätä jalustaa valvomatta luiskalle tai sen lähellä.

VAROITUS: Varmista, että ruuvit on kiinnitetty tiukasti

Tuotteen putoamisen välttämiseksi on varmistettava, että kaikki ruuvit on kiristetty alla määritettyihin vääntömomenttiarvoihin. Älä kiristä ruuveja liikaa, sillä se voi aiheuttaa vahinkoja ja heikentää niiden kiinnityskykyä.

Kaatumisriskiin liittyvien turvallisuussymbolien kuvaus

Malli	Merkitys
	Älä anna alle 16-vuotiaiden lasten osallistua jalustan siirtämiseen. Vain aikuiset saavat siirtää jalustaa. Siirrä jalustaa hitaasti.
	Siirrä tätä laitetta käyttämällä vain kahvoja. Työnnä kapeasta sivusta, ei edestä.
	Työnnä läheltä keskikohtaa. Älä koskaan kohdista voimaa ylhäällä.
	Työnnä, älä vedä.

Tässä oppaassa kerrotaan, miten 55- ja 84-tuumaisen Surface Hubin pyörillä varustettu jalusta kootaan. Asennukseen tarvitaan kaksi henkilöä. Ennen kuin aloitat, varmista, että sinulla on kaikki osaluettelossa mainitut osat.

TÄRKEÄÄ: Pidä huoli siitä, että laite ei vahingoitu. 55-tuumainen Surface Hub on tarkoitettu asetettavaksi alareunansa varaan, kun asennuksessa ei käytetä kiinnitysjärjestelmää. Aseta laite vain alareunansa varaan ja tue sitä, jotta se pysyy pystyasennossa. Tarkoitus on, että 84-tuumaista Surface Hubia tuetaan vain nostokahvoista silloin, kun asennuksessa ei käytetä kiinnitysjärjestelmää. Älä aseta kumpaakaan laitetta etupuoli, takapuoli, yläreuna tai sivut alaspäin.

Tekniset tiedot

Malli	Laitteen paino	Jalustan paino	Kahvan paino	Valmistajan määrittämä kantokyky
55-tuumainen Surface Hub	48 kg	123 kg	Ei saatavilla	170 kg
84-tuumainen Surface Hub	113 kg	123 kg	14 kg	250 kg

Tarvittavat työkalut (eivät sisälly toimitukseen)

Ristipääruuvitaltta nro 2

5 mm:n kuusiokulma-avain (vain 55-tuumainen)

6mm:n kuusiokulma-avain (vain 84-tuumainen)

Momenttiavain, jossa on 5 mm:n ja 6 mm:n kuusikulmaiset holkit

13 mm:n hylsy

Sakset

K PMS 185 C

Osaluettelo

Kuvat eivät ole mittakaavassa

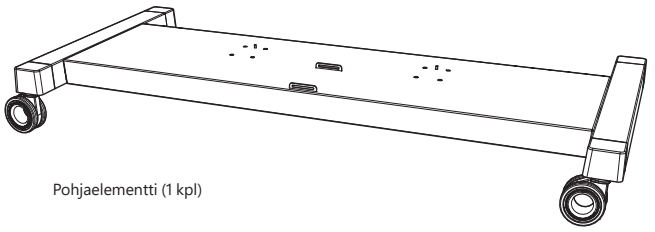

Pohjaelementti (1 kpl)

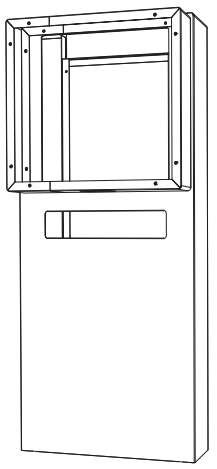

Pylväs
(1 kpl)

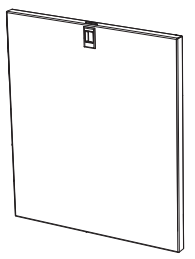

Pylvään luukku
(1 kpl)

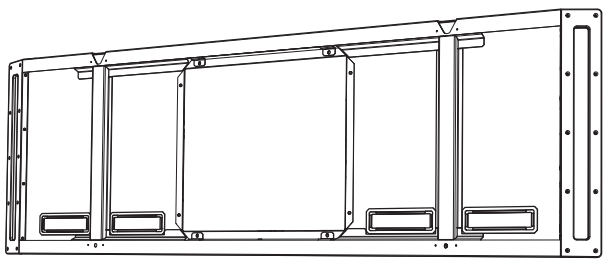

Näytönpidike
(1 kpl)

M8-lukitusmutteri (8 kpl)
Pylväsmutterit
Vääntömomentti: 23–25 Nm

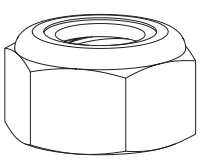

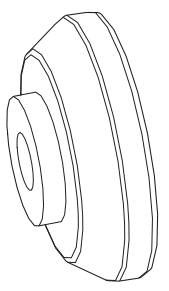

Kiinnikkeet (2 kpl)
Kiinnikkeet

M6 x 12 mm
Pylväsruuvit
55-tuumainen laite (6 kpl)
84-tuumainen laite (8 kpl)
Vääntömomentti: 6–8 Nm

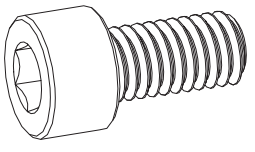

20mm:n ruuvit (2 kpl)
Kiinnitysruuvit
Vääntömomentti:
M6 (55-tuumainen laite): 6–8 Nm
M8 (84-tuumainen laite): 15–17 Nm

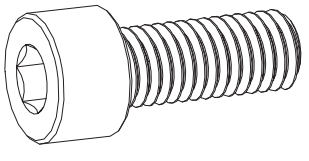

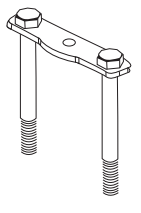

Tappilevyt (4 kpl)
Pylvästapit

35mm:n ruuvit (2 kpl)
Varmistusruuvit
Vääntömomentti:
M6 (55-tuumainen laite): 6–8 Nm
M8 (84-tuumainen laite): 15–17 Nm

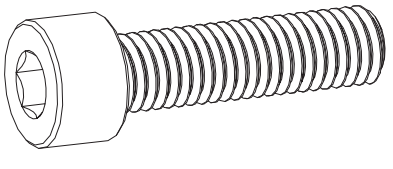

Kokoonpano- ja asennusohjeet

Vaihe 1: Kokoa jalusta.

A. Yhdistä pohjaelementti pylvääseen.
   a. Irrota pylvään luukku ja aseta se sivuun.
   b. Aseta pohjaelementti pyörät lattiaa vasten ja lukitse pyörät, jotta jalusta ei liiku kokoonpanon aikana.
   c. Aseta pylvään alaosassa olevat kohdistusreiät pohjaelementin keskellä oleviin kohdistustappeihin.
   Huomautus: Pidä tästä lähtien pylvästä paikallaan, kunnes se on kiinnitetty.

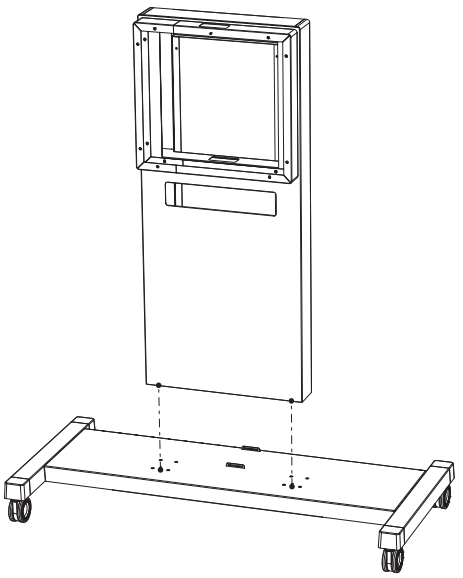

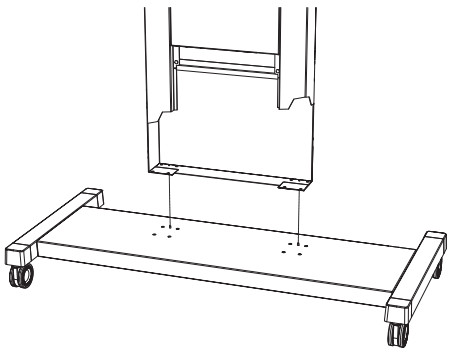

d. Työnnä pylvästapit pylvään pohjassa oleviin reikiin ja pohjaelementin läpi.

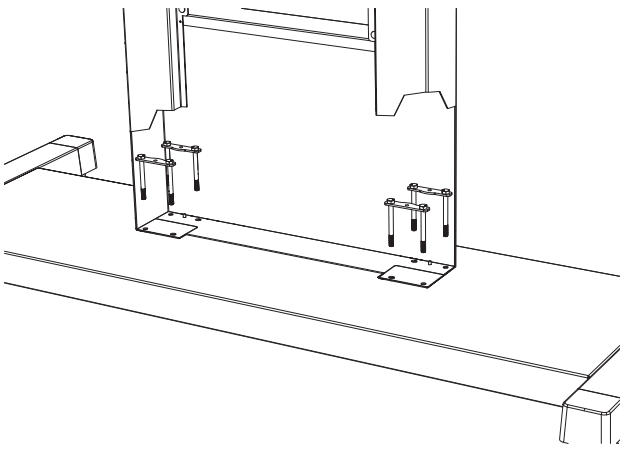

e. Kierrä pylväsmuttereita hieman pylvästappeihin alhaalta päin.
f. Kun olet asettanut mutterit kaikkiin pylvästappeihin, kiristä kaikki mutterit.
Huomautus: Älä kiristä muttereita liikaa.

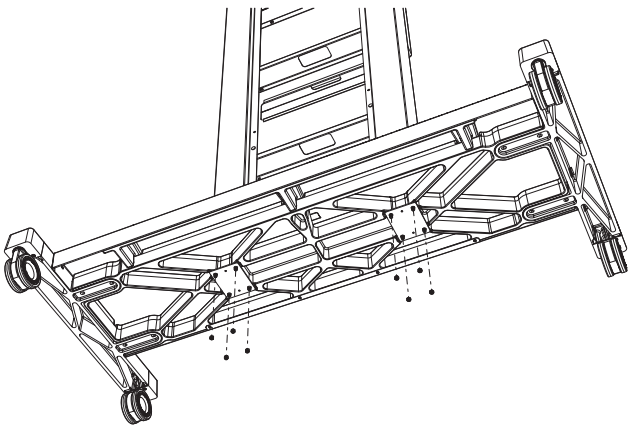

B. Kiinnitä näytönpidike pylvääseen.
   a. Kohdista näytönpidikkeen yläosan keskellä oleva reikä pylvään yläosassa olevaan kohdistustappiin.
   b. Varmista, että näytönpidikkeen ruuvinreiät on kohdistettu pylvään ruuvinreikiin. Aseta pylväsruuvit reikiin ja kierrä niitä hieman kuusiokulma-avaimella.
   c. Kun kaikki ruuvit ovat paikoillaan, kiristä ne tiukasti. Älä kiristä liikaa.

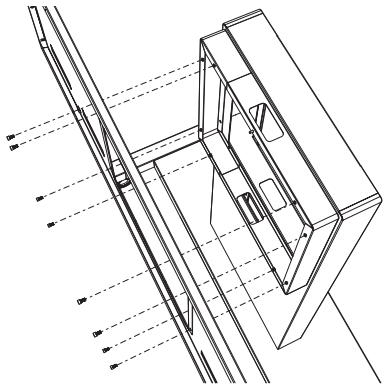

Vaihe 2: Aseta kiinnikkeet paikoilleen ja ripusta Surface Hub pyörillä varustetulle jalustalle.

A. Paikanna Surface Hubin takaosassa olevat kiinnitysreiät.
B. Aseta kiinnikkeet 20 mm:n kiinnitysruuveilla Surface Hubin takaosaan.
C. Kiristä ruuvit tiukasti. Älä kiristä niitä liikaa.

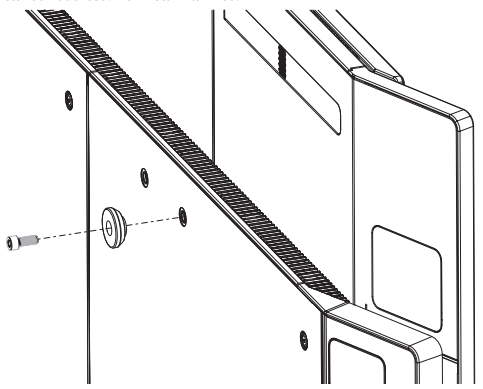

Huomautus: Ennen kuin nostat Surface Hubia, varmista, että pohjaelementin pyörät ovat yhä lukittuina.

D. Ripusta Surface Hub näytönpidikkeeseen.
   a. Nosta Surface Hubia siten, että sen takapuoli osoittaa kohti näytönpidikettä, ja kohdista kiinnikkeet näytönpidikkeen aukkoihin.
   b. Laske Surface Hub **VAROVASTI** alas varmistaen, että kiinnikkeet ovat hyvin kiinni aukoissa.
   c. Kun kiinnikkeet ovat paikoillaan, pyörillä varustettu jalusta tukee Surface Hubia.

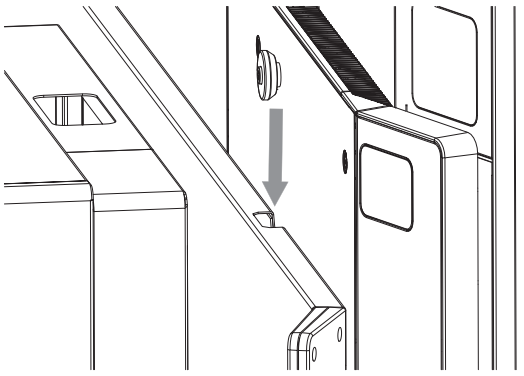

E. Kierrä 35 mm:n varmistusruuvit Surface Hubin pohjaelementissä oleviin kiinnitysreikiin kiinnikkeiden alapuolella ja kiristä ne hyvin kuusiokulma-avaimella. Älä kiristä liikaa.

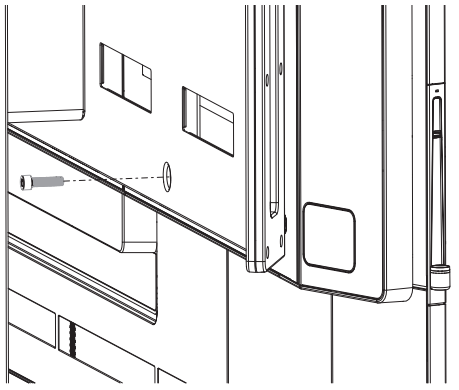

VAROITUS: Ergonominen nostaminen

Nostamisesta johtuvien vammojen välttämiseksi on syytä noudattaa ergonomisen nostamisen ohjeita.

Ergonomisen nostamisen ohjeet

Suunnittele etukäteen. Varmista, että kaikki näytön nostamiseen osallistuvat henkilöt tietävät, miten nostaminen tapahtuu ja mikä heidän roolinsa on siinä.
Selvitä, pystytkö nostamaan laitetta. Onko se liian painava tai hankalan muotoinen?
Määritä, tarvitsetko nostamiseen apuvälinettä.
Katso, onko ympäristössä esteitä tai liukkaita pintoja.
Varmista, että koko nostoryhmä on selvillä nostosuunnitelmasta.
Nosta jaloilla, älä selällä.
Taivuta polvia ja pidä selkä suorana.
Pidä laite lähellä kehoa.
Nosta laitetta niin, että kehosi on sen keskikohdassa.
Seiso haara-asennossa jalat hartioiden mitan päässä toisistaan.
Nosta tasaisesti suoraan ylöspäin.
Pidä keskivartalo suorana; älä kierrä tai taivuta sitä nostamisen aikana tai noston jälkeen.
Tartu käsilläsi kiinni oikeista kohdista, jotka on osoitettu alla.
Aseta laite jalustalle hitaasti ja tasaisesti selkä suorana.
Älä päästä irti näyttöpaneelista ennen kuin olet varma, että se on asetettu oikein paikalleen.

VAROITUS: Loukkaantumisten ja tuotevahinkojen välttämiseksi tartu kiinni 55-tuumaiseen Surface Hubiin vain alla osoitetuista kohdista. Nostamiseen tarvitaan vähintään kaksi henkilöä.

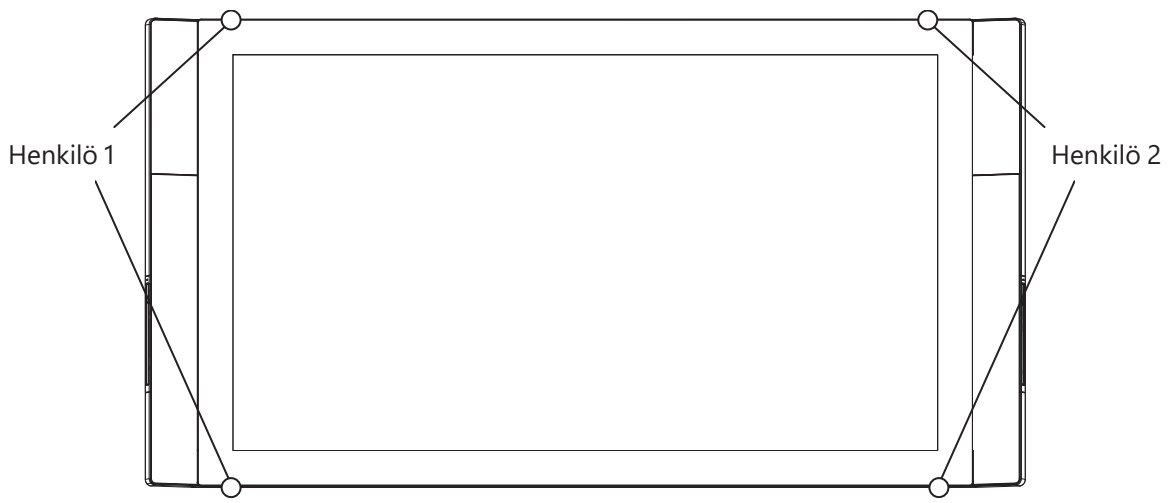

VAROITUS: Loukkaantumisten ja tuotevahinkojen välttämiseksi tartu kiinni 84-tuumaiseen Surface Hubiin vain alla osoitetuista kohdista. Nostamiseen tarvitaan vähintään neljä henkilöä.

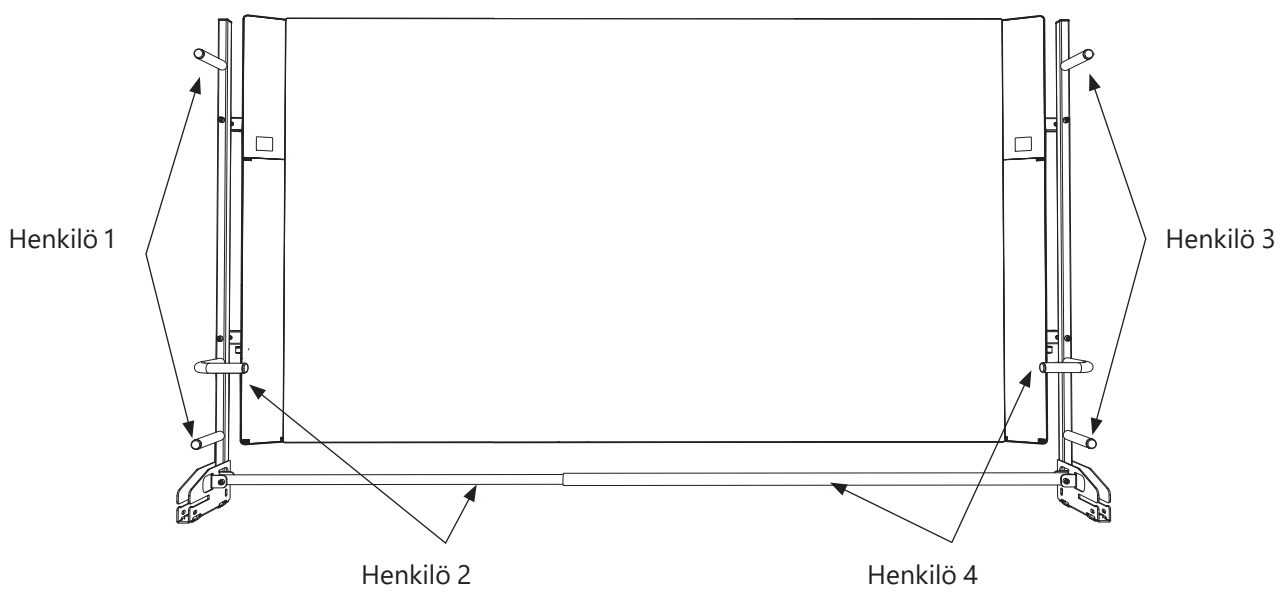

Vaihe 3: Irrota nostokahvat (84-tuumainen Surface Hub)

84-tuumainen Surface Hub toimitetaan nostokahvat valmiiksi kiinnitettyinä. Kun Surface Hub on asennettu, irrota kahvat ja säilytä ne siltä varalta, että Surface Hub on myöhemmin nostettava pois pyörillä varustetulta jalustalta.

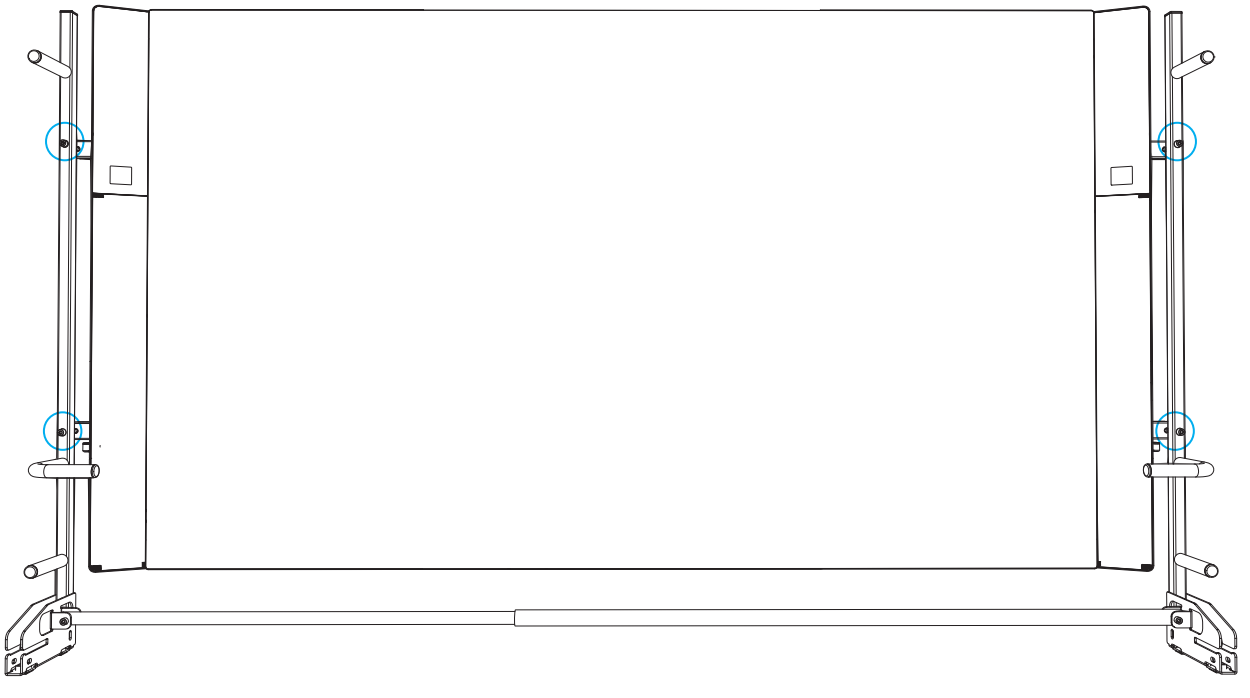

A. Irrota ruuvit nostokahvan kiinnitystangoista (katso alla olevia kuvia).
   a. Irrota kuusiokulma-avaimella ruuvi, jolla kahva on kiinnitetty oikeaan sivuun.
   b. Pidä kiinni oikeanpuoleisesta kiinnitystangosta ja irrota ruuvi, jolla kahva on kiinnitetty vasempaan sivuun.
   c. Aseta kahvat syrjään ja siirrä ne lopuksi talteen.

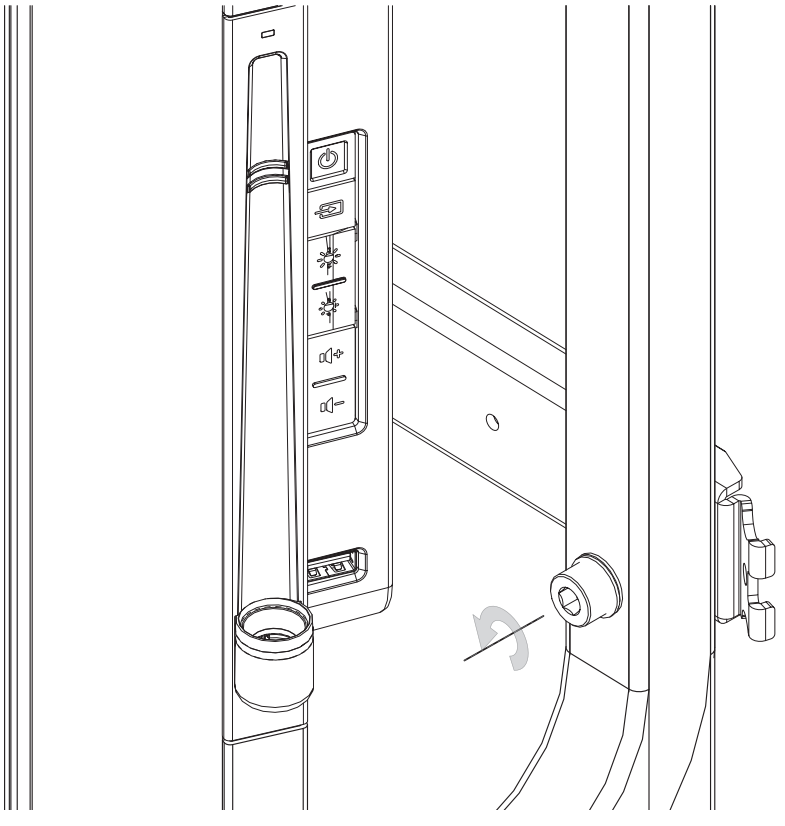

B. Paina nostokahvojen kiinnitystankojen sisällä olevia vipuja, liu'uta ne laitteeseen ja sulje muoviset luukunsuojat (katso alla olevaa kuvaa).

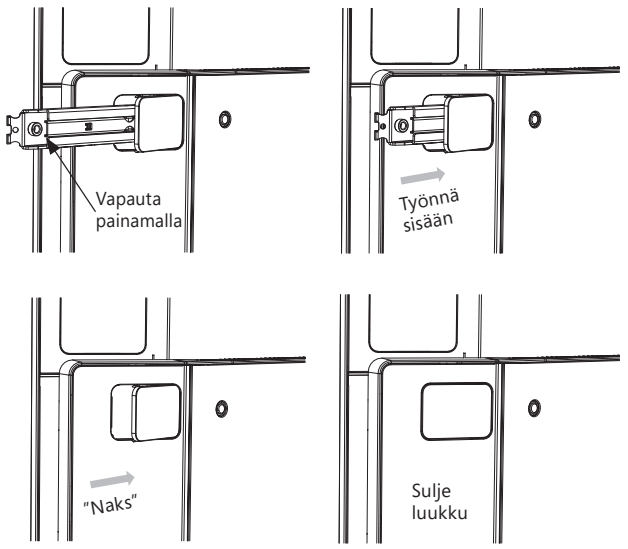

Vaihe 4: Kytke johdot ja kiinnitä pylvään luukku.

⚠ VAROITUS: Johtojen reititys

Sähköiskun tai kompastumisvaaran välttämiseksi johdot on reititettävä siten, että ne eivät joudu puristukseen, että ne eivät katkea tai vaurioidu tai että kukaan ei kompastu niihin.

A. Kytke virtajohto, verkkokaapeli ja mahdolliset lisälaitekaapelit Surface Hubiin.
B. Aseta virtakytkin Kytketty-asentoon (katso tervetulopakettiin sisältyvää asennusopasta).

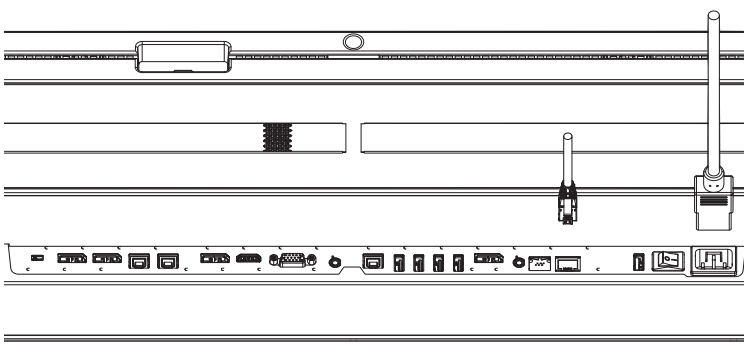

C. Työnnä pylvään luukku paikalleen pohjaelementtiin varmistaen, että salvat lukkiutuvat.

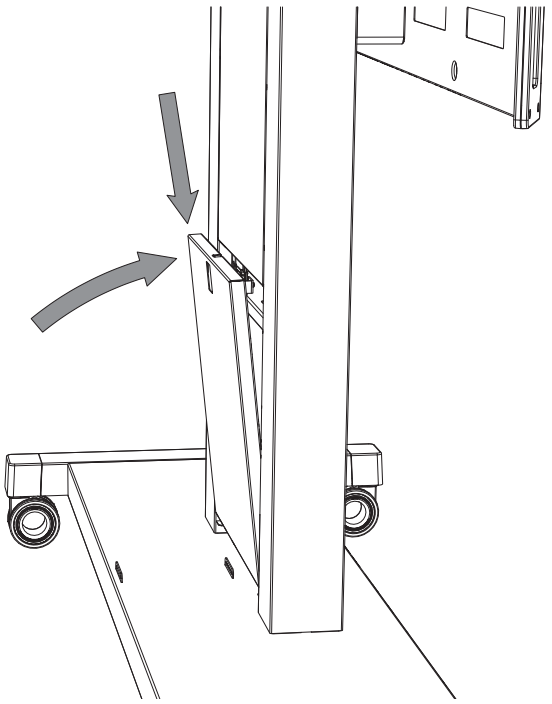

Mitä seuraavaksi?

Surface Hub on nyt asennettu ja valmis asetusten määritystä varten. Katso tervetulopakettiin sisältyvää asennusopasta.

RAJOITETUN TAKUUN JA TUEN EHDOT

Nämä rajoitetun takuun ja tuen ehdot ovat sopimus Microsoft Corporationin ja asiakkaan välillä. Asiakkaan tulee lukea ehdot huolellisesti. **HYVÄKSYMÄLLÄ MICROSOFT SURFACE HUBIN TOIMITUKSEN VALTUUTETULTA MYYJÄLTÄ ("LAITTEISTOTUOTE") TAI HYVÄKSYMÄLLÄ LAITTEISTOTUOTTEEN TUEN ASIAKAS HYVÄKSYY NÄMÄ EHDOT.**

A. TAKUUT. Asiakkaalla on oikeus vain seuraavassa kuvattuun takuuseen. Tämä takuu antaa Asiakkaalle tiettyjä oikeuksia. Asiakkaalla voi olla myös paikallisten lakien mukaisia oikeuksia. Tämä takuu on voimassa lain sallimissa rajoissa, ellei se ole lain rajoittama tai kieltämä.

1. **Rajoitettu laitteistotakuu.** Microsoft takaa, että Laitteistotuote toimii oleellisesti, kuten Laitteistotuotteen dokumentaatiossa kuvataan vuoden ajan alkaen kuukauden ensimmäisestä päivästä, joka seuraa Asiakkaan vastaanotettua Laitteistotuotteen ("Rajoitetun laitteistotakuun kesto"). Kiintolevyä, kynää ja näppäimistöä (**"Advance Exchange -laitteisto"**) koskevat Advanced Exchange ja kohdan B ehdot. Asiakkaan on (i) annettava ilmoitus Microsoftille Rajoitetun laitteistotakuun keston aikana ja (ii) pyydettäessä toimitettava hankintatosite, joka sisältää Laitteistotuotteen sarjanumeron ja hankintapäivämäärän. Tämä Rajoitettu laitteistotakuu on voimassa vain, jos asiakas on maksanut Laitteistotuotteen täysin, ja kattaa ainoastaan viat, jotka ilmenevät Laitteistotuotteen normaalin käytön seurauksena.

JOS ASIAKKAAN MAAN LAKI MYÖNTÄÄ OLETETUN TAKUUN, MUKAAN LUKIEN TAKUUT SOVELTUVUUDESTA KAUPANKÄYNNIN KOHTEEKSI TAI SOPIVUUDESTA JOHONKIN TIETTYYN TARKOITUKSEEN, SEN KESTO RAJOITTUU EDELLÄ MAINITTUUN TAKUUN KESTOON, YKSI VUOSI. Koska jotkin maat eivät salli oletetun takuun tai oletettujen ehtojen keston rajoituksia, tämä rajoitus ei koske kyseisissä maissa olevia Asiakkaita.

Jotta muuhun kuin Microsoftin toimittamaan seinätelineeseen, lattiatelineeseen, rullatelineeseen tai kiinnikkeisiin ("Kolmannen osapuolen teline") kiinnitetylle Laitteistotuotteelle voitaisiin tarjota takuupalveluita, Laitteistotuotteen on oltava saatavilla, se pitää voida irrottaa ja asentaa uudelleen tarvittaessa eikä siihen ole tehty fyysisiä muutoksia Asiakkaan Kolmannen osapuolen telineen valinnan ja käytön takia.

2. **Poissulkeminen takuun piiristä.** Tämä Rajoitettu laitteistotakuu ei koske (a) ohjelmistoa, (b) Laitteistotuotetta tai Advance Exchange -laitteistoa, joka on vaurioitunut Asiakkaan laiminlyönnin, väärinkäytön, tapaturman, luonnonilmiön, väärän jännitteen, virran vaihtelun ja virtapiikkien, käyttöohjeiden noudattamattomuuden tai virheellisen asennuksen vuoksi (ellei kyseistä asennusta ole suorittanut Microsoft), (c) Laitteistotuotetta ja/tai Advance Exchange -laitteistoa, jota on muokattu tai jonka sinetit on murrettu tai sarjanumero poistettu tai peitetty tai (d) **vikoja tai vammaa, jotka liittyvät sen seinätelineen väärään asennukseen tai sijoittamiseen, johon Laitteistotuote on kiinnitetty** , tai asiakkaan Kolmannen osapuolen telineen valintaan ja käyttöön. Selvyyden vuoksi Asiakas on vastuussa Laitteistotuotteen seinätelineen oikeasta asennuksesta ja sijoittelusta ja Asiakkaan Kolmannen osapuolen telineen valinnasta ja käytöstä. Edellä olevan kohdan (d) takuun poissulkeminen ei koske vaurioita tai vammaa, joka ei liity sen seinätelineen asennukseen tai sijoitteluun, johon Laitteistotuote on kiinnitetty, tai Asiakkaan Kolmannen osapuolen telineen valintaan tai käyttöön.

3. **Rajoitettu ohjelmistotuki.** Microsoft toimittaa rajoitettua ohjelmistotukea yhdeksänkymmenen (90) päivän ajan päivästä, jona Asiakas vastaanotti Surface Hubin. Jos asiakas tarvitsee apua ohjelmiston suhteen tänä aikana, hän voi avata palvelulipun osoitteessa http://www.surface.com/support ja pyytää apua laitteistoon liittyvän ohjelmiston suhteen.

4. **Ei muita takuita.** Tässä kohdassa A kuvattu nimenomainen takuu on ainoa Asiakkaalle myönnetty nimenomainen takuu, ja se myönnetään kaikkien muiden (mahdollisten) nimenomaisten tai oletettujen takuiden ja ehtojen sijaan, mukaan lukien kaikissa muissa lausekkeissa, asiakirjoissa tai tuotepakkauksissa mahdollisesti esiintyvät takuut ja ehdot. Kukaan henkilö, mukaan lukien Microsoft ja sen toimittajat, ei myönnä muita takuita tai aseta muita ehtoja Laitteistotuotteeseen liittyen. Mikään muu Microsoftin, sen edustajien tai toimittajien tai sen työntekijöiden antama (suullinen tai kirjallinen) tieto tai ehdotus ei muodosta takuuta tai ehtoa tai laajenna kohdassa A mainitun Rajoitetun laitteistotakuun laajuutta. Laitteistotuotteessa ei myöskään ole mitään takuuta omistusoikeudesta, häiriöttömästä hallinnasta tai oikeuksien loukkaamattomuudesta. Asiakkaalla voi olla laajemmat oikeudet Asiakkaan oikeustoimialueen mukaan. Jos paikallinen laki kieltää jonkin tämän Rajoitetun laitteistotakuun ehdon, kyseinen ehto on mitätön, mutta Rajoitetun laitteistotakuun muut ehdot pysyvät kaikilta osin voimassa.

B. LAITTEISTOTUOTTEEN TUKI. Microsoft tarjoaa Laitteistotuotteille seuraavanlaista tukea. Jotkin tukipalvelut voi toimittaa Microsoftin alihankkija.

1. Asentaminen. Jos Asiakas hankkii asennuksen Laitteistotuotteen mukana, kumpikin Osapuoli sopii asennuspäivästä. Microsoft voi suorittaa toimitilatarkastuksen ennen asennuspäivää. Microsoft arvioi suunnitellun asennussijainnin, lastauslaiturin sijainnin ja Laitteistotuotteen siirtämiseen käytettävissä olevan vapaan tilan. Microsoft tarkastaa Asiakkaan virtalähteen ja verkon. Jos toimitilatarkastus suoritetaan, Microsoft toimittaa asiakkaalle arvion tarvittavasta työstä, jotta Asiakkaan toimitila voidaan valmistella Laitteistotuotteen oikeaa asennusta varten. Microsoftin resurssi saapuu Asiakkaan toimitiloihin asennuspäivänä. Microsoftin resurssi purkaa Laitteistotuotteen pakkauksestaan, puhdistaa sen ja tarkistaa sen vaurioiden varalta ja asentaa Laitteistotuotteen. Microsoftin resurssi kytkee Laitteistotuotteeseen virran ja testaa sen perustoiminnot.

2. Advance Exchange -tuki - Jos Asiakas haluaa vaihtaa vioittuneen Advance Exchange -laitteiston (kiintolevyn, kynän ja/tai näppäimistön), hänen tulee avata palvelulippu osoitteessa http://www.surface.com/support ja pyytää Advance Exchange -tukea Advance Exchange -laitteistolle. Microsoft ottaa yhteyttä Asiakkaaseen ja selvittää ja varmistaa vian. Jos on kohtuullista odottaa, että ongelmat aiheutuvat Advance Exchange -laitteistosta, Microsoft postittaa korvaavan Advance Exchange -laitteiston osat Asiakkaan osoitteeseen kolmen arkipäivän kuluessa Microsoftin laskuun. Asiakas on vastuussa korvaavien osien asentamisesta, viallisten Advance Exchange -laitteiston osien pakkaamisesta samaan pakkaukseen, jossa Advance Exchange -laitteiston osat vastaanotettiin, ja viallisen Advance Exchange -laitteiston Microsoftille palauttamisesta sopimisesta Microsoftin kanssa seitsemän (7) arkipäivän kuluessa. Microsoft maksaa toimitusmaksut. Advance Exchange -laitteisto, jota ei palauteta 10 arkipäivän kuluessa, laskutetaan Asiakkaalta sillä hetkellä voimassa olevin Microsoftin hinnoin.

3. Korjaus Asiakkaan tiloissa. Asiakkaan on avattava palvelulippu osoitteessa http://www.surface.com/support ja pyydettävä Laitteistotuotteelle Asiakkaan tiloissa tapahtuvaa korjaustukea. Microsoftin resurssi ottaa yhteyttä Asiakkaaseen ja sopii huoltopäivästä. Microsoftin resurssi saapuu Asiakkaan tiloihin kolmen arkipäivän kuluessa. Microsoftin resurssi saapuu Asiakkaan toimitilaan sovittuna päivänä ja aikana ja huoltaa Laitteistotuotteen.

4. Konsultointi ja ongelmanratkaisu. Jos kyseessä on jokin muu ongelma, jota edellä kohdassa A(3) kuvattu Rajoitettu laitteistotakuu ei kata, Microsoft antaa konsultointia Asiakkaalle sähköpostitse tai puhelimitse virka-aikaan [maanantai–perjantai, 8.00–20.00 EST], jolloin Asiakas voi ilmoittaa ongelmista ja pyytää apua Laitteistotuotteen käyttöön. Microsoft auttaa Asiakasta määrittämään Laitteistotuotteen ongelmia. Asiakas hyväksyy sen, että Asiakas on vastuussa korjaus- ja/tai vaihtokustannuksista, joita Advance Exchange -tuki tai Asiakkaan tiloissa tapahtuva korjaustuki (mukaan lukien rajoituksetta pikatoimitus) eivät kata.

5. Asiakkaan yhteistyö - Asiakas suostuu toimimaan yhteistyössä Microsoftin kanssa: (a) ilmoittamaan Microsoftille nopeasti viasta, virheestä tai Laitteistotuotteen tai Advance Exchange -laitteiston viasta ja lähettämään Microsoftille sellaiset tiedot, joita Microsoft voi kohtuullisesti vaatia pystyäkseen toteamaan virhe tai Laitteistotuotteen tai Advance Exchange -laitteiston vika sekä toimintaolosuhteet, joissa virhe tai Laitteistotuotteen tai Advance Exchange -laitteiston vika havaittiin; (b) asentamaan, jos Microsoft sitä vaatii ja jos se on Asiakkaan suojausohjeistuksen mukaista, verkkoyhteyden, joka on Microsoftin käytettävissä ongelmien ratkaisemiseksi, Asiakkaan suorittaman ohjelmiston käytön arvioimiseksi tai muuhun kohtuulliseen tarkoitukseen ja (c) ilmoittamaan Microsoftille muusta laitteistosta tai ohjelmistosta, jota ei ole hankittu Microsoftilta ja jota voidaan käyttää yhdessä Laitteistotuotteen tai Advance Exchange -laitteiston kanssa.

C. TUEN EHDOT.

1. Rajoitetun laitteistotakuun keston aikana Microsoft toimittaa Palautus tehtaalle -tukea kohtien A ja B ehtojen mukaisesti.

2. Asiakas voi kunkin Laitteistotuotteen hankinnan yhteydessä lisämaksusta (1) lisätä asennustuen, (2) lisätä Advance Exchange -tuen tai Asiakkaan tiloissa tapahtuvan korjaustuen Rajoitetun laitteistotakuun keston ajaksi tai (3) laajentaa Advance Exchange -tukea ja/tai Asiakaan tiloissa tapahtuvan korjaustuen kestoa jopa kahdeksi vuodeksi Rajoitetun laitteistotuen keston jälkeen.

3. Jos Microsoft ei pysty korjaamaan viallista Laitteistotuotetta edellä mainittuna Rajoitetun laitteistotuen keston aikana, Microsoft korvaa viallisen Laitteistotuotteen vastaavalla Laitteistotuotteella. Korvaava Laitteistotuote voi olla joko uusi tai uudenveroinen, kunhan siinä on vähintään yhtä hyvät toiminnot kuin korvattavalla Laitteistotuotteella. Laitteistotuote vaihdetaan kohdan B.2 ehtojen mukaisesti. Jos Korjausta asiakkaan tiloissa vaaditaan, Microsoftin resurssi poistaa nykyisen Laitteistotuotteen ja korvaa sen vastaavalla Laitteistotuotteella. Laitteistotuotteen korvaaminen voi edellyttää useita käyntejä Asiakkaan tiloissa.

4. Laitteistotuotteiden tuki määräytyy saatavilla olevien resurssien ja materiaalien mukaan. Microsoft asettaa kaupallisesti kohtuullisin keinoin tarvittavat resurssit ja materiaalit saataville.

5. Konsultointia ja ongelmanratkaisua toimitetaan Advance Exchange -tuen ja Asiakkaan tiloissa tapahtuvan tuen yhteydessä.

6. Asiakas on vastuussa Laitteistotuotteen asennusta varten tilojen valmisteluun tarvittavasta työstä.

7. Asiakas on vastuussa pakkausjätteiden hävittämisestä, Laitteistotuotteen kytkemisestä Asiakkaan verkkoon tai muihin oheislaitteisiin (esimerkiksi kotelot, tulostimet ja kamerat) ja tarvittavien salasanojen määrittämisestä.

8. Microsoft toimittaa Laitteistotuotteen Asiakkaalle maitse tapahtuvalla kuljetuksella.

D. VAHINGONKORVAUSVASTUUN RAJOITUS JA POISSULKEMINEN. Asiakkaan Microsoftilta ja sen toimittajilta saaman vahingonkorvauksen määrä ei voi ylittää Asiakkaan maksamaa hintaa. Ellei paikallinen Asiakasta koskeva laki toisin määrää, Asiakkaalla ei ole oikeuksia muihin vahingonkorvauksiin huolimatta siitä, ovatko kyseessä välilliset, erityiset, epäsuorat tai satunnaiset vahingot tai liikevoiton menettäminen.

Tämä rajoitus koskee

• kaikkea, mikä liittyy Laitteistotuotteeseen tai Rajoitettuun laitteistotakuuseen

• Laitteistotuotteen tukea

• väitteitä sopimusrikkomuksesta, takuurikkomuksesta, sitoumuksesta tai ehdosta, laiminlyönnistä tai muusta oikeudenvastaisesta teosta sovellettavan lain nimenomaisesti sallimassa määrin.

Rajoitus on voimassa myös tilanteissa, joissa Microsoft on tiennyt tai sen olisi pitänyt tietää vahinkojen mahdollisuudesta. Satunnaisten tai välillisten vahinkojen tai muiden vahinkojen aiheuttaman vahingonkorvausvastuun poissulkeminen ja rajoittaminen ei ole sallittua joissakin maissa, joten edellä mainittuja rajoituksia tai poissulkemisia ei ehkä voida soveltaa Asiakkaaseen näissä maissa.

E. ALUEKOHTAISET EHDOT.

1. AUSTRALIA. Laitteistotuotteissa on Australiassa takuita, joita Australian kuluttajansuojalajin mukaan ei voi sulkea pois. Asiakkaalla voi olla oikeus saada korvaava tuote tai palautus vakavissa virhetapauksissa. Asiakkaalla on myös oikeus korvaukseen sellaisista menetyksistä tai vahingoista, jotka kohtuuden nimissä olisivat olleet estettävissä. Asiakkaalla voi myös olla oikeus korjauttaa tai vaihtaa Laitteistotuote, jos Laitteistotuotteen laatu ei ole riittävän hyvä ja jos virhe ei ole luonteeltaan vakava. Australiassa tämän takuun lisäksi korjatulla tai vaihdetulla Laitteistotuotteella voi olla Australian kuluttajansuojalajin mukaan vaadittavat kuluttajatakuut, jotka voivat pidentää lain mukaista takuuta.

2. SAUDI-ARABIA JA YHDISTYNEET ARABIEMIIRIKUNNAT. Rikkomatta mitään lain mukaista takuuta, johon Asiakkaalla voi olla oikeus Asiakasta koskevan lain mukaan, ellei mikään tällainen laki myönnä pidempää jaksoa, Microsoft tarjoaa tämän Takuun yhden (1) kalenterivuoden ajan Asiakkaan Laitteistotuotteen vastaanottamista seuraavan kuukauden ensimmäisestä päivästä lukien.

F. MUUT ASIAT.

1. Koko sopimus. Tämä Sopimus sisältää kaiken sen, mitä osapuolten välillä on sovittu Sopimuksen aiheesta ja syrjäyttää kaikki aiemmat tai tämänhetkiset yhteydenotot. Asiakkaan tai sen konserniyhtiöiden edellyttämät tai ostotilauksessa olevat ehdot eivät ole voimassa. Tätä Sopimusta voi muuttaa vain kirjallisesti kummankin osapuolen allekirjoittamana.

2. Tekijänoikeusmerkinnät. Microsoft Corporation on Microsoft Corporationin tavaramerkki tai Yhdysvalloissa ja/tai muissa maissa rekisteröity tavaramerkki.

3. Sovellettava laki. Tätä Sopimusta ja sen rikkomisesta aiheutuvia vaatimuksia tulkitaan Washingtonin osavaltion lakien mukaan huolimatta lainvalintaa koskevista periaatteista. Asiakkaan kotiosavaltion lakeja sovelletaan kaikkiin muihin vaateisiin, mukaan lukien vaateisiin, jotka perustuvat osavaltion kuluttajansuojalakeihin, sopimatonta menettelyä elinkeinotoiminnassa koskeviin lakeihin tai oikeudenvastaiseen tekoon.

4. Irtisanominen. Kumpi tahansa Osapuoli voi irtisanoa tämän Sopimuksen, jos toinen Osapuoli rikkoo sitä oleellisesti tai ei täytä velvollisuuttaan 30 vuorokauden kuluessa ilmoituksesta rikkomuksesta. Asiakas suostuu maksamaan kaikki suoritettujen Tukipalveluiden maksut ja kustannukset, jotka ovat aiheutuneet ennen irtisanomista. Kohdat, jotka koskevat luottamuksellisuutta, takuuttomuutta, korvausvelvollisuuden rajoituksia, irtisanomista ja muita asioita tässä Sopimuksessa, ovat voimassa tämän Sopimuksen irtisanomisen tai päättymisen jälkeenkin.

5. Voimassa olo. Tämä takuu on voimassa vain seuraavissa maissa: Yhdysvallat, Kanada, Yhdistyneet arabiemiirikunnat, Saudi-Arabia, Qatar, Israel, Australia, Uusi-Seelanti, Singapore, Japani, Iso-Britannia, Ranska, Saksa, Italia, Espanja, Ruotsi, Norja, Alankomaat, Sveitsi, Tanska, Belgia, Itävalta, Suomi, Irlanti, Portugali, Luxemburg ja Venäjä.

Microsoft Surface Hub

Monterings- og installasjonsveiledning for rullende stativ (55-/84-tommer)

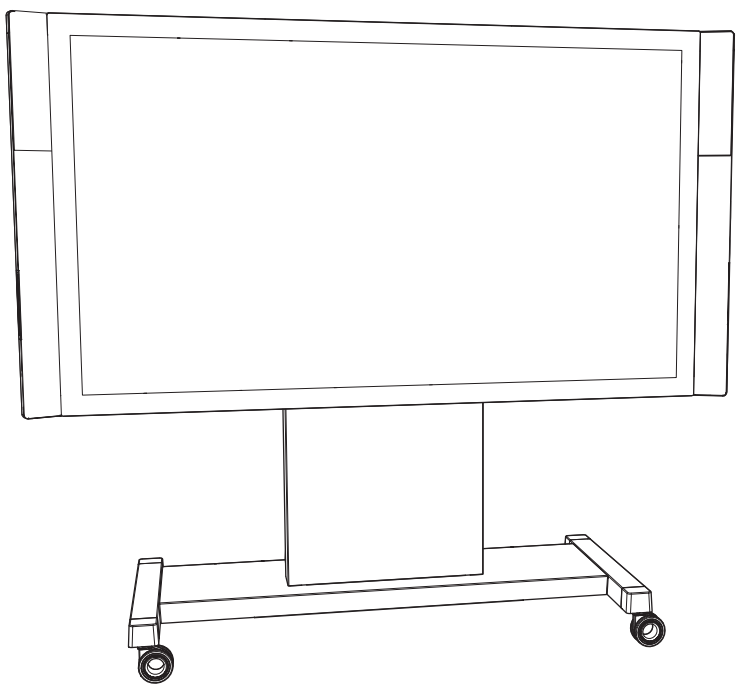

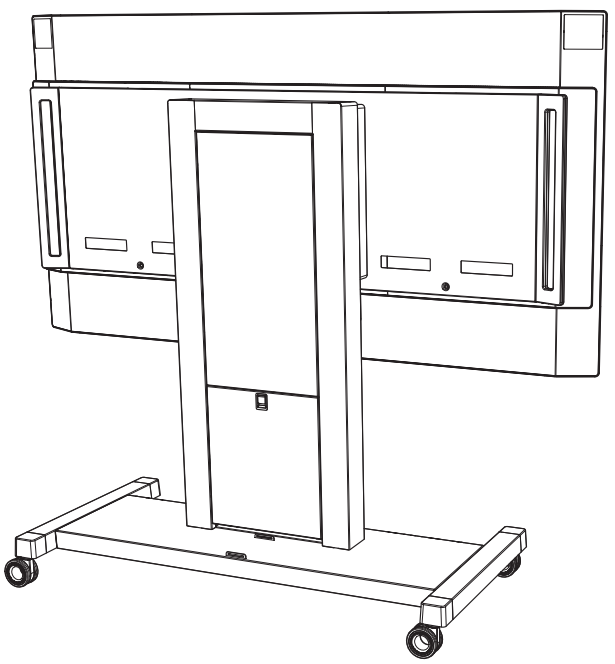

Viktige sikkerhetsadvarsler

Før montering og installasjon av Microsoft Surface Hub på det rullende stativet, må du lese disse viktige sikkerhetsadvarslene.

⚠ *Dette symbolet angir meldinger om sikkerhet og helse i denne veiledningen.*

⚠ ADVARSEL: Les informasjonen om sikkerhet og helse

Les denne veiledningen for viktig informasjon om sikkerhet og helse. Behold alle trykte veiledninger for fremtidig bruk. Hvis du ikke følger instruksjonene eller ikke konfigurerer, bruker og tar vare på dette produktet, kan det øke risikoen for alvorlig skade eller død, eller skade på enheten eller enhetene. For en nettbasert versjon av denne veiledningen samt ytterligere informasjon om støtte, sikkerhet og helse, gå til: www.surface.com/support/surface-hub.

⚠ ADVARSEL: Montører – kjennskap

Feil håndtering eller installasjon kan føre til personskade eller dødsfall. For å unngå farer knyttet til feil installasjon, sørg for at installasjonen utføres av personer som har lest og forstått installasjonsanvisningene før arbeidet startes. Hvis du ikke har nødvendig utstyr eller ekspertise, ta kontakt med en profesjonell installatør.

⚠ ADVARSEL: Minimum antall installatører

For å redusere risikoen for personskade, krever Microsoft Surface Hub 55-tommers minimum to personer og Microsoft Surface Hub 84-tommers minimum fire personer til å utføre installasjonen.

⚠ ADVARSEL: Håndtering og forberedelse av området

Ikke prøv å installere enheten med færre enn nødvendig antall personer. For å redusere faren for personskade på grunn av størrelsen og vekten på enheten, hold enheten i oppreist posisjon. Når du plasserer enheten på festet, må det stå i riktig posisjon før du slipper tak. Hold monteringsområdet fritt for emballasje. Fjern emballasje etter hvert trinn.

⚠ ADVARSEL: Tilegnet belastningskapasitet

Rullende stativ er rangert for en tilegnet belastningskapasitet. For å redusere faren for personskade, dødsfall eller skade på enheten, må du aldri overstige det rullende stativets belastningskapasitet. Se spesifikasjonene for vekt og belastningskapasiteter.

⚠ ADVARSEL: Fare for velting og fall

Det rullende stativet er utviklet til å håndtere enhetens vekt. For å redusere faren for personskade eller dødsfall, må du aldri la noen henge fra enheten. Ikke heng noe annet enn den designerte enheten.

⚠ ADVARSEL: Ikke prøv å reparere eller tilpass

Monter kun stativets deler med festeanordninger som leveres av Microsoft, som vist på delelisten. Ikke forsøk å ta fra hverandre, åpne, reparere eller endre produktet, tilbehøret eller transformatoren. Gjør du det, kan du risikere elektrisk støt eller andre farer. Ethvert tegn på forsøk på å åpne og/eller endre denne enheten, herunder avriving, punktering eller fjerning av noen av etikettene, vil ugyldiggjøre den begrensede garantien. Observer alle advarsler og følg alle instruksjoner.

⚠ ADVARSEL: Plassering av stikkontakten

For å redusere farer knyttet til elektrisk støt, sørg for at det er en passende stikkontakt innen rekkevidde for strømledningen som følger med Surface Hub. Ikke bruk skjøteledninger, eller en strømledning annen enn den som leveres med skjermmonteringen.

⚠ ADVARSEL: Før du starter

For å minimere faren for feil installasjon, før du starter monteringen og installasjonen, sørg for at alt det rette utstyret og deler er levert i henhold til delelisten. Aldri bruk annet utstyr enn det som er levert av Microsoft og som er utviklet

spesielt for dette produktet.

ADVARSEL: Riktig installasjonsmiljø

For å redusere risikoer knyttet til miljøet, må enheten kun installeres innendørs.

- Ikke la enheten være nær kilder av sterk varme eller damp eller hvor det lett dannes kondens, som nær klimaanlegg.
- Ikke la enheten ligge på en struktur som er utsatt for vibrasjon eller bevegelse.
- Ikke la enheten ligge på en slik måte at ventilasjonshull blokkeres. Legg til rette for riktig ventilasjon i henhold til enhetens spesifikasjoner.
- Ikke installer i områder med potensielt eksplosive atmosfærer. Disse områdene er ofte, men ikke alltid, skiltet og kan inkludere drivstoffpåfyllingsområder, for eksempel under dekk på båter, anlegg for tapping eller lagring av kjemikalier, eller områder der luften ikke bør brukes. I slike områder kan det oppstå gnister som kan forårsake eksplosjon eller brann.

ADVARSEL: Klemfare

Når du monterer stativet og installerer enheten, må du passe på så du ikke klemmer fingrene.

ADVARSEL: Kvelningsfare

Denne enheten eller tilbehøret kan inneholde små deler som kan utgjøre kvelningsfare for barn under tre år. Hold smådeler unna barn.

ADVARSEL: Små barn

Verken enheten eller tilbehøret er leketøy. For å redusere faren for personskade, dødsfall eller skade på produktet, må du ikke la barn leke med disse. Aldri la barn klatre på eller henge etter enheten eller stativet.

ADVARSEL: Kabellegging

For å redusere farer knyttet til elektrisk støt eller snubling, sørg for at kabler er lagt slik at du kan forhindre at de blir klemt, kuttet eller tråkket på.

ADVARSEL: Riktig transport - velting

For å unngå faren for personskade eller skade på produktet på grunn av velting eller løsning fra stativet når du transporterer Microsoft Surface Hub på stativet:

- Bruk kun stativet som leveres av Microsoft spesielt for modellen du har.
- Aldri la noen henge fra eller plassere tunge gjenstander på skjermen.
- Koble fra strømledningen og andre kabler etter behov før flytting.
- Bruk alltid to voksne til å flytte stativet med skjermen.
- Du må kun skyve eller løfte etter håndtakene, og aldri skyve eller løfte direkte på Microsoft Surface Hub.
- Unngå å skyve eller løfte etter skjermen mens skjermen henger på stativet.
- Kun voksne bør flytte Microsoft Surface Hub og stativet.
- Flytt Microsoft Surface Hub og stativet sakte.
- Bruk makt fra den smale siden, ikke fra den brede siden.
- Skyv alltid nær midten. Bruk aldri makt på toppen.
- Skyv alltid stativet. Ikke dra i stativet.
- Vær forsiktig og flytt sakte når du transporterer opp eller ned skråplan.
- Aldri la stativet stå uten tilsyn eller nær en skråplan.

ADVARSEL: Sørg for at alle skruer er riktig tilstrammet

For å redusere faren for at produktet faller, sørg for at alle skruer er riktig tilstrammet deres spesifiserte dreiemoment oppgitt under. Ikke overstram da dette kan føre til skade og svekke bærestyrken.

Forklaring av sikkerhetssymboler for å redusere fare for velting

Modell	Betydning
	Ikke la barn under 16 år stå på stativet. Kun voksne bør flytte stativet. Flytt stativet sakte.
	Bruk kun håndtakene for å flytte denne enheten. Skyv på den smale siden, ikke på fremsiden.
	Skyv nær midten. Bruk aldri makt på toppen.
	Skyv, ikke dra.

Denne veiledningen viser trinnene for montering av det rullende stativet til Surface Hub 55-tommer og Surface Hub 84-tommer. Disse stativene må monteres av to personer. Før du starter, må du sørge for at du har alle delene i delelisten.

VIKTIG: Unngå skade på enheten. Surface Hub 55-tommer er kun ment å være støttet av nedre kant når den ikke er støttet av festesystemet. Hvil den kun på den nedre kanten, og støtt den opp for å holde den vertikal. Surface Hub 84-tommer er kun ment å være støttet av løftehåndtakene når den ikke er støttet av festesystemet. Ikke plasser noen av enhetene på forsiden, baksiden, toppen eller sidene.

Spesifikasjoner

Modell	Enhetens vekt	Stativets vekt	Håndtakets vekt	Tilegnet belastningskapasitet
Surface Hub 55-tommer	148 kg	123 kg	I/T	170 kg
Surface Hub 84-tommer	113 kg	123 kg	14 kg	250 kg

Nødvendig verktøy (ikke inkludert)

#2 Phillips-skrutrekker

5mm unbrakonøkkel (kun 55-tommer)

6mm unbrakonøkkel (kun 84-tommer)

Momentnøkkel med 5 mm og 6 mm heksadesimale biter

13 mm kontakt

Saks

K PMS 185 C

Deleliste

Bilder er ikke til skala

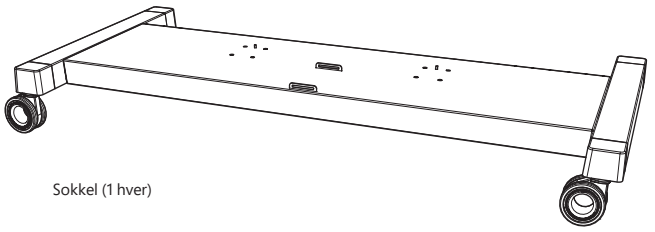

Sokkel (1 hver)

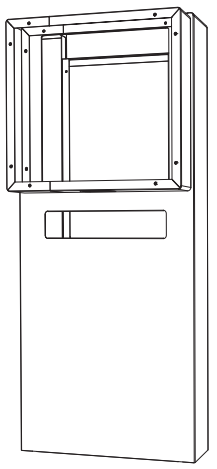

Søyle
(1 hver)

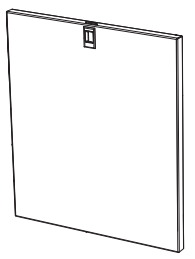

Søyledør
(1 hver)

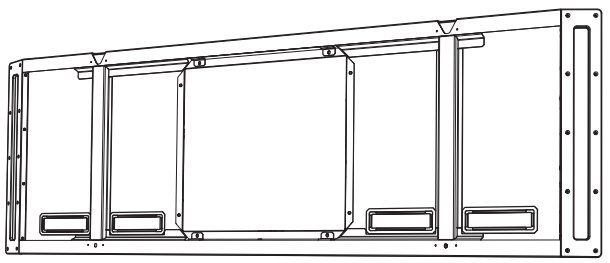

Skjermfeste
(1 hver)

M8-låsemutre (8 hver)
Blindmutre
Dreiemoment: 23-25 N·m

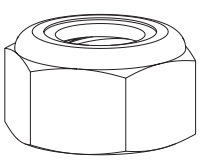

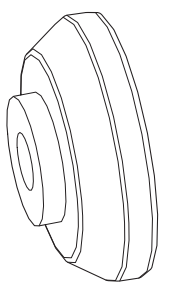

Pucker (2 hver)
Monteringspucker

M6 x 12 mm
Søyleskruer
55-tommers enhet (6 hver)
84-tommers enhet (8 hver)
Dreiemoment: 6-8 N·m

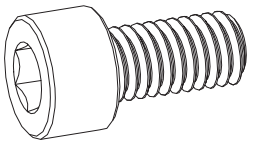

20mm skruer (2 hver)
Puckskruer
Dreiemoment:
M6 (55-tommers enhet): 6-8 N·m
M8 (84-tommers enhet): 15-17 N·m

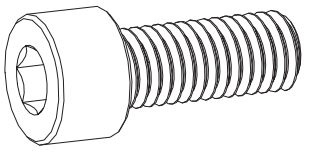

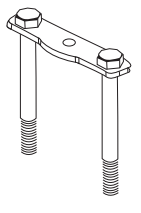

Stifteplater (4 hver)
Blindstifter

35mm skruer (2 hver)
Feste skruer
Dreiemoment:
M6 (55-tommers enhet): 6-8 N·m
M8 (84-tommers enhet): 15-17 N·m

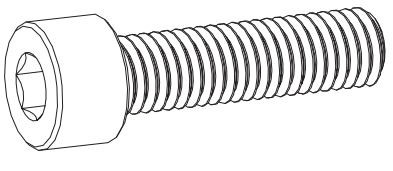

Anvisninger for montering og festing

Trinn 1: Monter stativet

A. Koble sokkelen til søylen.
   a. Fjern søyledøren og sett den til side.
   b. Plasser sokkelen med hjulene på gulvet, og blokker hjulene så stativet ikke flyttes mens du monterer det.
   c. Sett innrettingshullene på bunnen av søylen over innrettingspinnene på midten av sokkelen.
      Merk: Fra og med nå, hold søylen på plass inntil søylen er sikker.

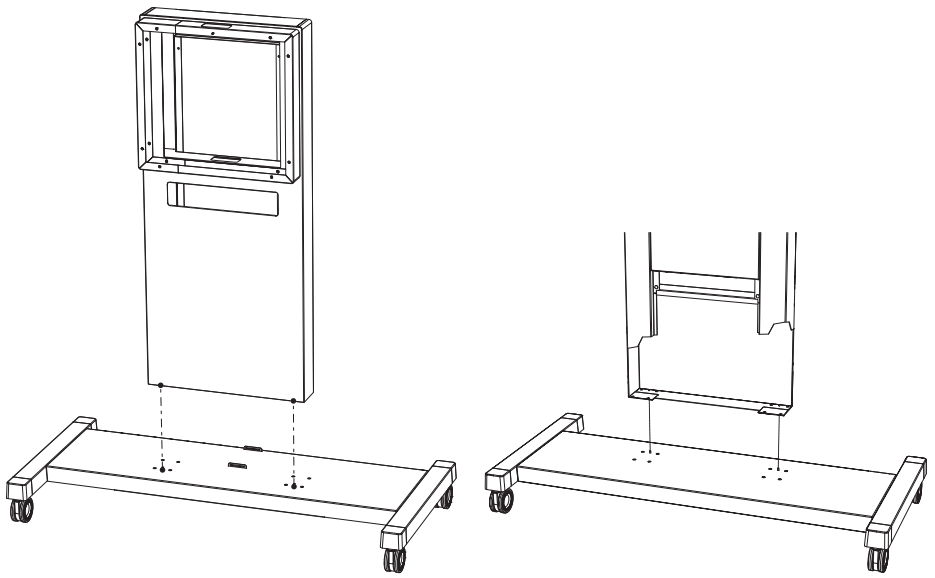

   d. Skyv søyleboltene gjennom hullene i bunnen av søylen og gjennom sokkelen.

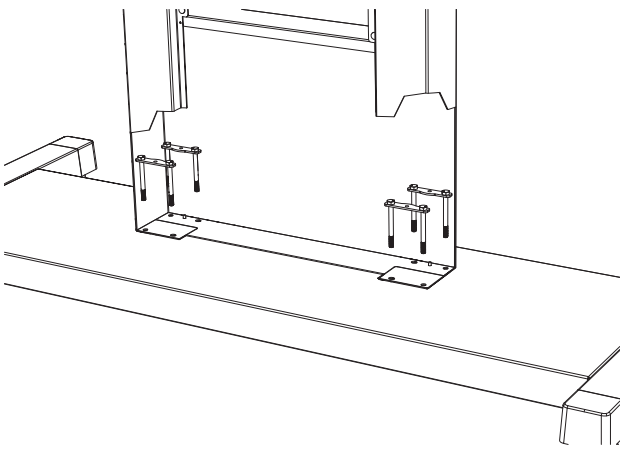

   e. Tre søyleboltene løst på søyleboltene under ifra.
   f. Når du har satt mutre på alle søyleboltene, strammer du til alle mutrene.
      Merk: Ikke stram til mutrene for mye.

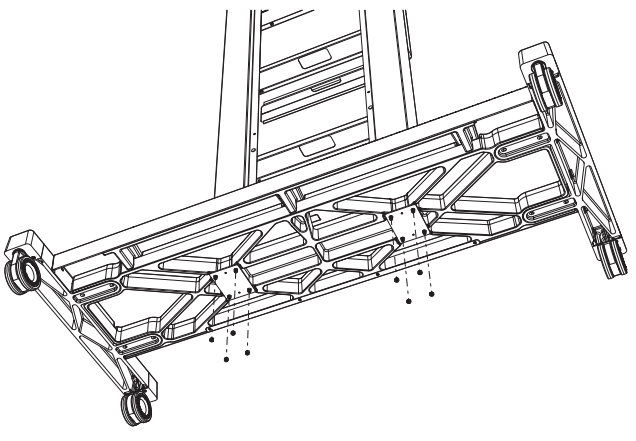

B. Fest skjermmonteringen til søylen.
   a. Før midtre hull øverst i skjermmonteringen over innrettingspinnen øverst på søylen.
   b. Sørg for at skruehullene på skjermmonteringen er på linje med skruehullene på søylen. Sett søyleskruene inn i hullene og stram dem løst til med en unbrakonøkkel.
   c. Når du har satt i alle skruene, strammer du dem helt til. Ikke stram til for mye.

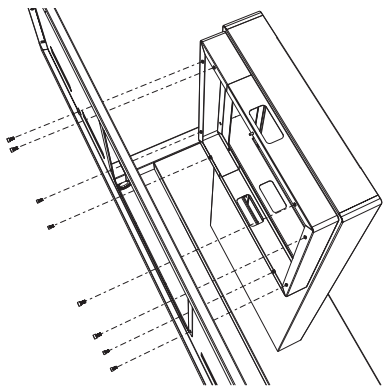

Trinn 2: Fest monteringspuckene og heng Surface Hub på det rullende stativet A.

A. På baksiden av Surface Hub, identifiser skruehullene i monteringen.
B. Bruk 20 mm puck-skruer til å feste monteringspuckene på baksiden av Surface Hub.
C. Stram skruene helt til. Ikke stram til for mye.

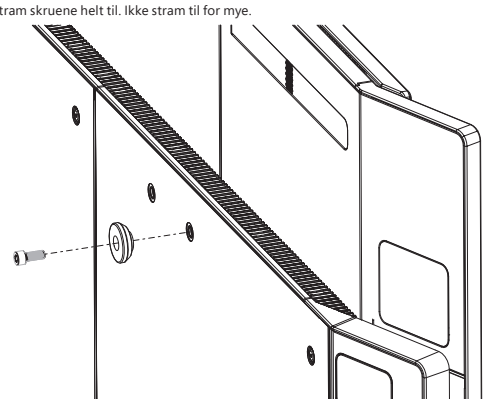

Merk: Før du løfter Surface Hub, sørg for at hjulene på sokkelen fremdeles er blokkert.

D. Heng Surface Hub på skjermmonteringen.
   a. Løft Surface Hub med baksiden vendt mot skjermmonteringen, og innrett monteringspuckene med sporene på skjermmonteringen.
   b. Senk Surface Hub **FORSIKTIG** ned inntil monteringspuckene sitter trygt i sporene.
   c. Straks puckene står i, støttes Surface Hub av det rullende stativet.

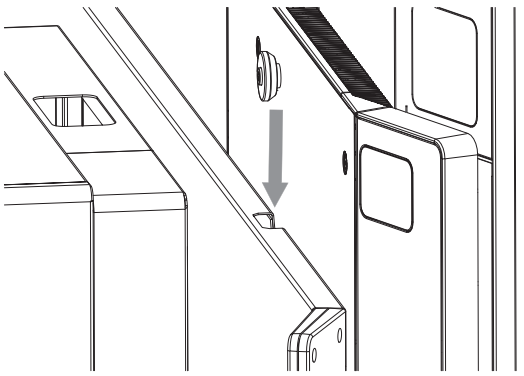

E. Før 35 mm festeskruene inn i festehullene på sokkelen til Surface Hub, under monteringspuckene, og stram dem helt til med en umbraconøkkel. Ikke stram til for mye.

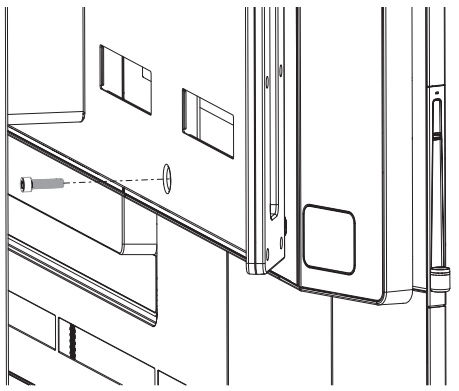

ADVARSEL: Ergonomisk løfting

For å redusere faren for personskader på grunn av løfting, må du følge retningslinjer for ergonomisk løfting.

Retningslinje for ergonomisk løfting

Planlegg. Sørg for at alle som løfter skjermen kjenner løfteplanen og deres rolle.
Fastslå om du kan løfte enheten. Er den for tung eller vanskelig?
Fastslå om du trenger hjelp til løfting.
Sjekk miljøet for hindringer og glatte overflater.
Sørg for at løfteteamet er enige om planen.
Løft med knærne, ikke ryggen.
Bøy knærne mens du holder ryggen rett.
Hold enheten tett inntil kroppen.
Sentrer kroppen over enheten.
Hold føttene fra hverandre omtrent i skulderbredde.
Løft rett opp i en jevn bevegelse.
Hold overkroppen rett. Ikke vri deg mens du løfter eller etter at lasten er løftet.
Grip på rette steder som vist under.
Sett enheten på stativet i en sakte og jevn bevegelse med en rett rygg;
Ikke slipp skjermen før du er sikker på at den er riktig på plass.

ADVARSEL: For å redusere faren for personskade eller skade på produktet, må du kun gripe stedene som er vist under for Surface Hub 55-tommer. Løfting krever minimum to personer.

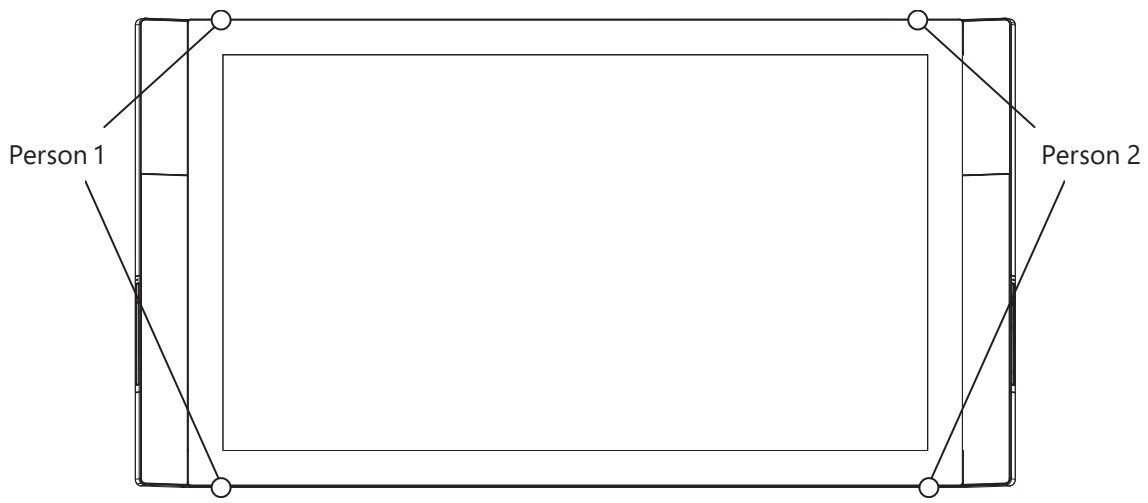

ADVARSEL: For å redusere faren for personskade eller skade på produktet, må du kun gripe stedene som er vist under for Surface Hub 84-tommer. Løfting krever minimum fire personer.

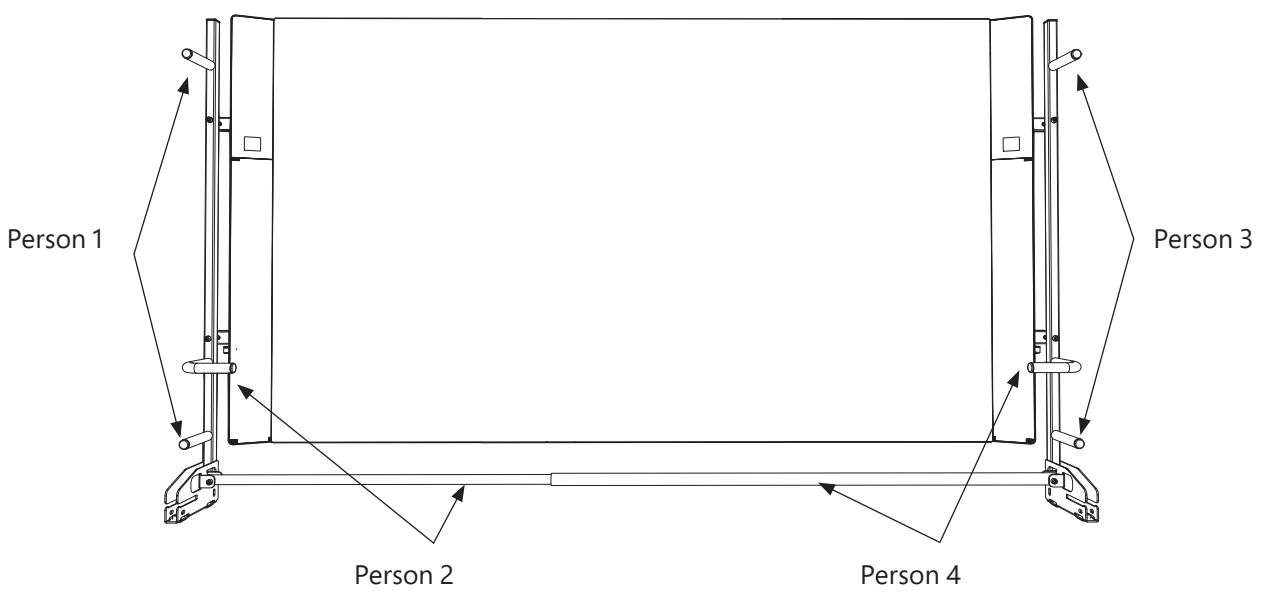

Trinn 3: Fjern løftehåndtakene (Surface Hub 84-tommer)

Surface Hub 84-tommer er sendt med løftehåndtakene allerede festet. Straks Surface Hub er montert, fjerner du håndtakene og tar vare på dem i tilfelle du må ta Surface Hub av det rullende stativet.

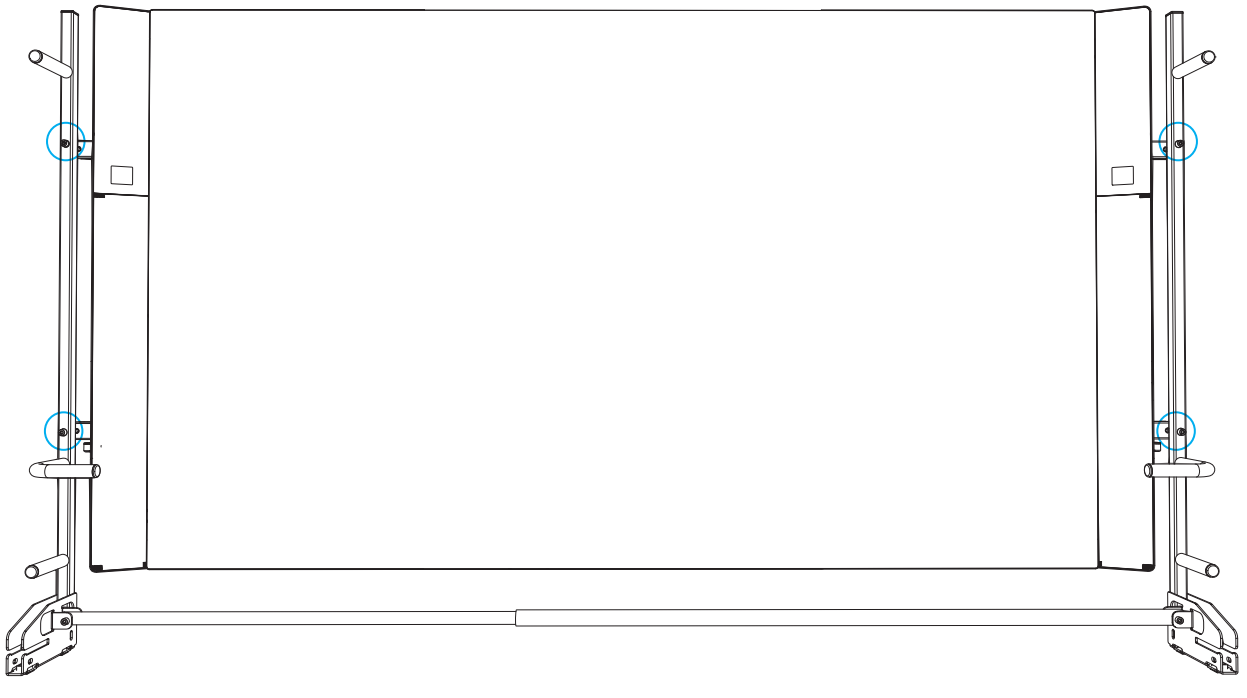

A. Fjern skruene fra festet til løftehåndtakene (se bildene under).
   a. Med en unbrakonøkkel, skru ut skruene som fester håndtaket på høyre side.
   b. Mens du holder høyre feste, skru ut skruene som fester håndtaket til venstre side.
   c. Sett til side og ta vare på håndtakene.

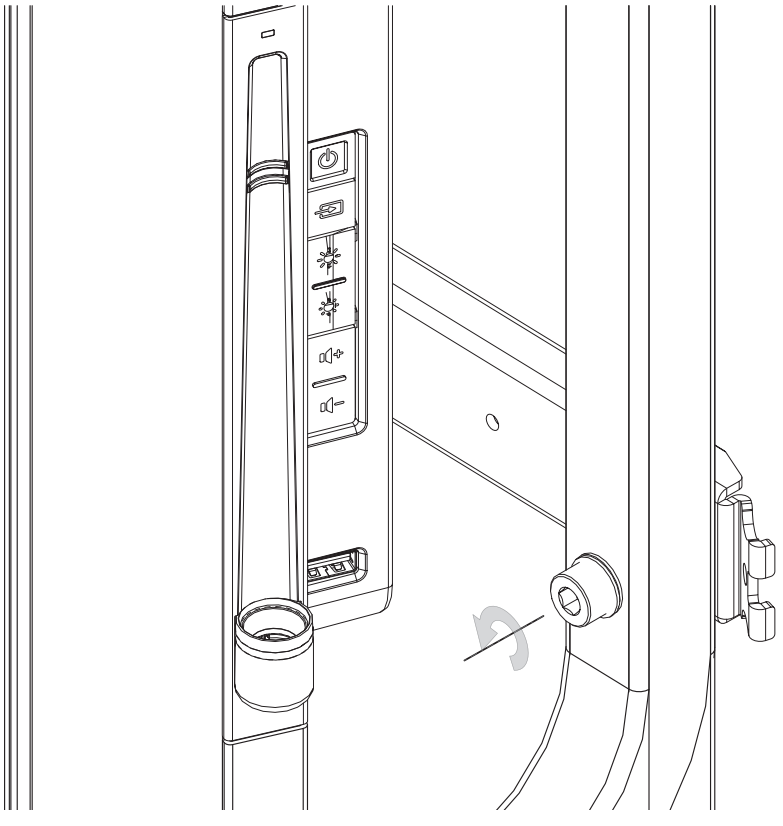

B. Press ned hendlene på innsiden av festene til løftehåndtaket, skyv dem inn i enheten og lukk plastdekslene (se bildet under).

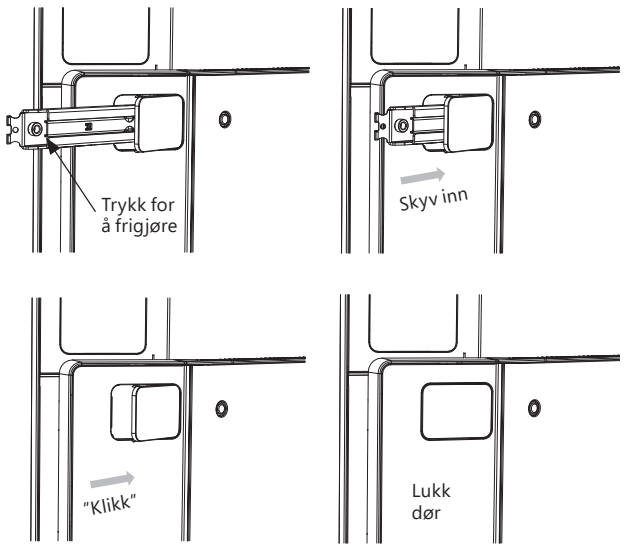

Trinn 4: Koble til kabler og fest søyledøren

ADVARSEL: Kabellegging

For å redusere farer knyttet til elektrisk støt eller snubling, sørg for at kabler er lagt slik at du kan forhindre at de blir klemt, kuttet eller tråkket på.

A. Koble strøm-, nettverks- og andre tilleggskabler til Surface Hub.
B. Sett den harde strømbryteren til "On" (På) (se oppsettsveiledningen i velkomstpakken).

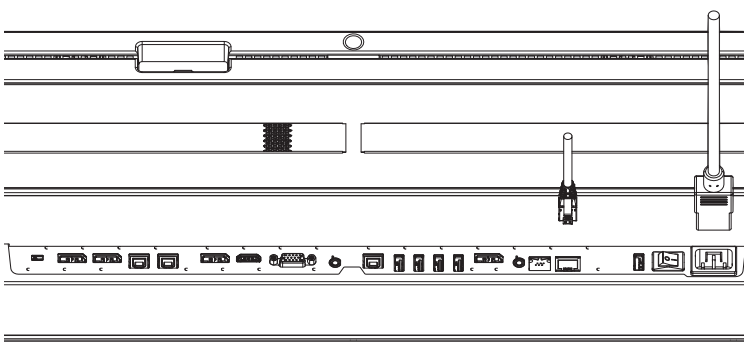

C. Skyv søyledøren på plass på sokkelen, mens du sørger for at festene går i.

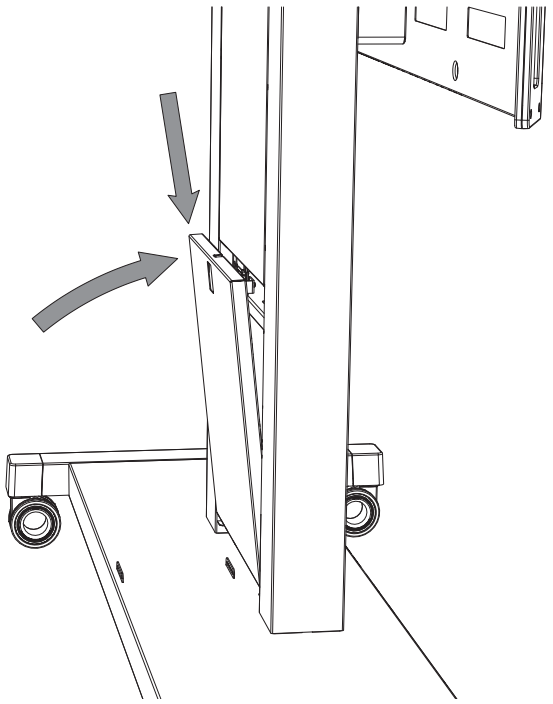

Hva skjer nå?

Surface Hub er montert og klar til å settes opp. Se oppsettsveiledningen i velkomstpakken.

BEGRENSEDE RETTIGHETER OG VILKÅR FOR KUNDESTØTTE

Disse Begrensede Rettighetene og Vilkårene for Kundestøtte er en avtale mellom deg og Microsoft Corporation. Les dem nøye. **VED Å GODTA LEVERING AV MICROSOFT SURFACE HUB, KJØPT AV EN AUTORISERT SELGER ("MASKINVAREPRODUKTET"), ELLER VED Å GODTA KUNDESTØTTE FOR MASKINVAREYTELSE FRA OSS SAMTYKKER DU I DISSE VILKÅRENE.**

A. GARANTIER. Kundens begrensede rettigheter gjelder bare som beskrevet under. Disse begrensede rettighetene gir Kunden spesifikke rettigheter. Kunden kan også ha andre rettigheter som varierer fra land til land. Disse begrensede rettighetene gjelder i den utstrekning loven tillater det, og med mindre loven begrenser eller forbyr dem.

1. **Begrensede Rettigheter for Maskinvare.** Microsoft garanterer at Maskinvareproduktet i hovedsak vil ha den ytelsen som er beskrevet i den gjeldende dokumentasjonen for Maskinvareproduktet i en periode på ett år fra den første dagen i måneden etter at Maskinvareproduktet er mottatt av Kunden ("Perioden for Begrensede Rettigheter for Maskinvare"). Harddisken, Pennen og Tastaturet ("**Advance Exchange-Maskinvaren**") er underlagt Advanced Exchange og som beskrevet nedenfor i Punkt B. Kunden må (i) varsle Microsoft i løpet av Perioden for Begrensede Rettigheter for Maskinvare og (ii) på forespørsel fremlegge dokumentasjon på kjøp, herunder serienummer på Maskinvareproduktet og datoen for kjøpet. Disse Begrensede Rettighetene for Maskinvare gjelder bare når Maskinvareproduktet er betalt i sin helhet, og dekker bare mangler som oppstår som et resultat av normal bruk av Maskinvareproduktet.

HVIS LOVGIVNINGEN I KUNDENS LAND GIR EN UNDERFORSTÅTT GARANTI, HERUNDER EN UNDERFORSTÅTT GARANTI OM SALGBARHET ELLER EGNETHET FOR ET BESTEMT FORMÅL, ER VARIGHETEN AV EN SLIK GARANTI BEGRENSET TIL PERIODEN FOR BEGRENSEDE RETTIGHETER PÅ ETT ÅR BESKREVET OVENFOR. Enkelte land tillater ikke begrensninger på varigheten av underforståtte garantier, og det kan derfor hende at denne begrensningen ikke gjelder for Kunder i de landene.

Når det gjelder tjenester knyttet til begrensede rettigheter som skal leveres for et Maskinvareprodukt som bruker veggfeste, gulvfeste, rullestativ eller festeanordninger utenom det som er levert av Microsoft (hver av dem anses som et "Tredjepartsstativ"), må Maskinvareproduktet være tilgjengelig, være mulig å deinstallere og installere på nytt alt ettersom og ikke ha vært gjenstand for fysiske endringer knyttet til Kundens valg og bruk av et Tredjepartsstativ.

2. **Unntak for de Begrensede Rettighetene.** Disse Begrensede Rettighetene for Maskinvare gjelder ikke for (a) programvare, (b) Maskinvareprodukter eller Advance Exchange-Maskinvare som er skadet som følge av Kundens uaktsomhet, misbruk, uhell, force majeure, feil bruk, feil nettspenning, svingninger eller overspenning, at bruksinstruksjonene ikke er fulgt, eller som følge av uriktig installasjon (med mindre installasjonen er utført av Microsoft), (c) Maskinvareprodukter og/eller Advance Exchange-Maskinvare som har blitt modifisert, eller når forseglinger er brutt eller serienummer fjernet eller ødelagt, eller (d) **materielle skader eller personskader knyttet til feil montering eller plassering av veggfestet som Maskinvareproduktet er festet til,** eller til Kundens valg og bruk av Tredjepartsstativ. For å unngå misforståelser presiseres det at Kunden er ansvarlig for riktig montering og plassering av veggfestet for Maskinvareproduktet og for Kundens valg og bruk av Tredjepartsstativ. Unntaket for de begrensede rettighetene i delavsnitt (d) ovenfor gjelder ikke materielle skader eller personskader som ikke er knyttet til feil montering eller plassering av veggfestet som Maskinvareproduktet er festet til, eller til Kundens valg og bruk av Tredjepartsstativ.

3. **Begrenset Kundestøtte for Programvare.** Microsoft gir begrenset kundestøtte for programvare i en periode på nitti (90) dager fra den datoen Kunden mottok Surface Hub. Hvis du ønsker hjelp med programvare i løpet av denne perioden, må du opprette en serviceforespørsel via http://www.surface.com/support og be om hjelp med den tilhørende programvaren.

4. **Ingen andre garantier.** De uttrykkelige begrensede rettighetene som er beskrevet i dette Punkt A, er de eneste uttrykkelige begrensede rettighetene Kunden har, og gis i stedet for alle andre uttrykkelige eller underforståtte garantier og vilkår (hvis noen), herunder slike som eventuelt gis gjennom andre erklæringer, dokumentasjon eller emballasje. Ingen andre begrensede rettigheter eller vilkår med hensyn til Maskinvareproduktet eller Begrensede Rettigheter for Maskinvare er gitt av noen personer, herunder, men ikke begrenset til, Microsoft og Microsofts leverandører. Ingen muntlig eller skriftlig informasjon eller råd som er gitt av Microsoft eller Microsofts agenter, leverandører eller ansatte, skal utgjøre noen rettighet eller vilkår eller utvide omfanget av disse Begrensede Rettighetene for Maskinvare som er beskrevet i Punkt A. Det gis heller ingen garanti for eierrettigheter, uforstyrret besittelse eller ikke-krenkelse for Maskinvareproduktet. Kunden kan ha mer omfattende rettigheter i henhold til lovgivningen i Kundens jurisdiksjon. Der hvor noen av vilkårene i disse Begrensede Rettighetene for Maskinvare er forbudt ved lov, er de ugyldige, men resten av disse Begrensede Rettighetene for Maskinvare er fortsatt fullt ut gjeldende.

B. KUNDESTØTTE FOR MASKINVAREPRODUKTER. Microsoft tilbyr kundestøtte for Maskinvareprodukter i henhold til det som er beskrevet nedenfor. Noen av Kundestøttetjenestene kan bli levert av en av Microsofts underleverandører.

1. Installasjon. Hvis Kunden velger å kjøpe installasjon sammen med Maskinvareproduktet, avtales installasjonsdatoen av Partene. Før installasjonsdatoen kan Microsoft gjennomføre en undersøkelse av kundens lokaler. Microsoft evaluerer det planlagte installasjonsstedet, lasteområdet og plassen som er tilgjengelig for å flytte på Maskinvareproduktet. Microsoft vil vurdere Kundens strømkilde og nettverk. Hvis en undersøkelse av lokalene gjennomføres, kommer Microsoft til å gi kunden en vurdering av arbeidet som er nødvendig for å klargjøre Kundens lokaler for installasjon av Maskinvareproduktet. På installasjonsdatoen vil en ressursperson fra Microsoft komme til Kunden. Ressurspersonen fra Microsoft vil pakke ut Maskinvareproduktet, rengjøre det, undersøke det for skader og installere Maskinvareproduktet. Ressurspersonen fra Microsoft vil koble til Maskinvareproduktet og teste grunnleggende funksjonalitet.

2. Advance Exchange-kundestøtte – Hvis du ønsker å bytte ut skadet Advance Exchange-Maskinvare (Harddisk, Penn og/eller Tastatur), må Kunden opprette en serviceforespørsel via http://www.surface.com/support og be om Advance Exchange-kundestøtte for Advance Exchange-Maskinvare. Microsoft vil ta kontakt med Kunden for å identifisere og kontrollere mangelen. Når det er rimelig å anta at problemene er forårsaket av Advance Exchange-Maskinvaren, vil Microsoft innen 3 virkedager sende tilsvarende Advance Exchange-Maskinvaredeler i posten til Kundens registrerte adresse for Microsofts regning. Kunden er ansvarlig for å installere utskiftningsdelene, pakke de defekte Advance Exchange-Maskinvaredelene i den samme emballasjen som Advance Exchange-Maskinvaredelene ble mottatt i, og avtale retur av den defekte Advance Exchange-Maskinvaren med Microsoft innen sju (7) virkedager. Fraktkostnadene betales av Microsoft. Advance Exchange-maskinvare som ikke returneres innen 10 virkedager, blir fakturert Kunden i henhold til Microsofts gjeldende priser.

3. Reparasjon hos Kunde. Kunden må opprette en serviceforespørsel via http://www.surface.com/support og be om Reparasjon hos Kunde for Maskinvareproduktet. En ressursperson fra Microsoft vil kontakte Kunden for å avtale en servicedato. Ressurspersonen fra Microsoft kan komme innen 3 virkedager. Ressurspersonen fra Microsoft vil komme til Kunden på fastsatt dato og klokkeslett for å utføre service på Maskinvareproduktet.

4. Rådgiving og Problemløsning. Når det gjelder andre saker enn dem som dekkes av den Begrensede Kundestøtten for Programvare, som er beskrevet ovenfor under Punkt A (3), gir Microsoft rådgivning til Kunden via e-post eller telefon i vanlig kontortid [mandag–fredag, 8.00 EST til 20.00 EST] slik at Kunden kan melde om feil og få veiledning i bruk av Maskinvareproduktet. Microsoft vil bistå Kunden med å identifisere feil med Maskinvareproduktet. Kunden bekrefter og samtykker i at i den utstrekning reparasjonen og/eller bytting omfatter kostnader som ikke er dekket av Advance Exchange-kundestøtte eller Reparasjon hos Kunde (herunder, men ikke begrenset til, ekspressleveranse), er Kunden ansvarlig for alle kostnader.

5. Kundesamarbeid – Kunden samtykker i å samarbeide med Microsoft når det gjelder: (a) å varsle Microsoft umiddelbart om enhver mangel, feil eller feilfungering i Maskinvareproduktet eller Advance Exchange-Maskinvare og sende informasjon til Microsoft i henhold til det Microsoft rimeligvis kan kreve, for at Microsoft skal kunne reprodusere feilen eller feilfungeringen i Maskinvareproduktet eller Advance Exchange-Maskinvaren og driftsforholdene da feilen eller feilfungeringen i Maskinvareproduktet eller Advance Exchange-Maskinvaren ble oppdaget, b) å installere, hvis Microsoft ber om det, og innenfor rammen av Kundens sikkerhetsretningslinjer, en nettverkstilkobling som gjøres tilgjengelig for Microsoft med sikte på å løse problemer, gjennomgå Kundens bruk av programvare eller for ethvert annet rimelig formål, og (c) å varsle Microsoft om eventuell maskinvare eller programvare som ikke er kjøpt av Microsoft, men som brukes sammen med Maskinvareproduktet eller Advance Exchange-Maskinvare.

C. VILKÅR FOR KUNDESTØTTE.

1. I løpet av Perioden for Begrensede Rettigheter for Maskinvare gir Microsoft Tilbake til Fabrikk-støtte i henhold til vilkårene i Punkt A og B.

2. Mot betaling med forfall på tidspunktet for det opprinnelige kjøpet kan Kunden for hvert Maskinvareprodukt (1) legge til Kundestøtte til Installasjon, (2) legge til Advance Exchange-kundestøtte eller Reparasjon hos Kunde i løpet av Perioden for Begrensede Rettigheter for Maskinvare, eller (3) utvide Advance Exchange-kundestøtte og/eller Reparasjon hos Kunde for inntil to år etter Perioden for Begrensede Rettigheter for Maskinvare.

3. Hvis Microsoft ikke er i stand til å reparere et defekt Maskinvareprodukt i løpet av den Perioden for Begrensede Rettigheter for Maskinvare som er fastsatt ovenfor, skal Microsoft bytte ut det defekte Maskinvareproduktet med et tilsvarende Maskinvareprodukt. Ethvert Maskinvareprodukt som brukes som erstatning, må enten være nytt eller "som nytt", det siste forutsatt at det har en funksjonalitet som minst tilsvarer det Maskinvareproduktet som erstattes. Maskinvareproduktet byttes ut i samsvar med vilkårene i Punkt B.2. Hvis Reparasjon hos Kunde er nødvendig, vil ressurspersonen fra Microsoft fjerne det eksisterende Maskinvareproduktet og bytte det med et tilsvarende Maskinvareprodukt. Utskiftning av Maskinvareprodukter kan kreve flere besøk hos kunden.

4. Kundestøtte for Maskinvareprodukter avhenger av tilgjengelighet med hensyn til ressurser og materiell. Microsoft vil gjøre forretningsmessig rimelige anstrengelser for å sørge for at nødvendige ressurser og materiell er tilgjengelig.

5. Rådgivning og Problemløsning gis i forbindelse med Advance Exchange-kundestøtte og Kundestøtte hos Kunde.

6. Kunden er ansvarlig for alt arbeid som er nødvendig for å klargjøre lokalene for installasjon av Maskinvareproduktet.

7. Kunden er ansvarlig for avhending av alt emballasjeavfall, tilkobling av Maskinvareproduktet til Kundens nettverk eller andre eksterne maskinvareenheter (f.eks. kabinetter, skrivere, kameraer osv.) og angivelse av nødvendige passord.

8. Microsoft vil bruke bakkefrakt for å sende Maskinvareprodukter til Kunder.

D. FRASKRIVELSE OG BEGRENSNING AV ANSVAR FOR KRAV OG ERSTATNING. Kunden kan bare få dekket direkte skader opptil det beløpet Kunden betalte fra Microsoft eller Microsofts leverandører. Med mindre noe annet er fastsatt i lokal lovgivning som gjelder for deg, kan ikke Kunden få annen skadeserstatning, herunder for følgeskader, tap av fortjeneste eller spesielle, indirekte eller tilfeldige skader.

Denne begrensningen gjelder følgende:

• alt som er tilknyttet Maskinvareproduktet eller Begrensede rettigheter for Maskinvare

• kundestøtte for Maskinvareprodukter

• Krav knyttet til brudd på kontrakt, brudd på begrensede rettigheter eller vilkår, objektivt ansvar, uaktsomhet eller annet erstatningsansvar utenfor kontrakt i den grad dette er tillatt i henhold til gjeldende lov

Den gjelder også hvis Microsoft visste om, eller burde ha visst om risikoen for skadene. Begrensningen eller fraskrivelsen ovenfor gjelder kanskje ikke for Kunden fordi noen land eller stater ikke tillater fraskrivelse eller begrensning av ansvar for tilfeldige skader, følgeskader eller andre skader.

E. OMRÅDESPESIFIKKE VILKÅR.

1. AUSTRALIA. I Australia leveres Maskinvareproduktet med begrensede rettigheter som australsk forbrukerlovgivning ikke kan oppheve. Kunden kan ha rett til omlevering eller refusjon ved betydelige mangler og kompensasjon for alle andre tap eller skader som med rimelighet kan forutses. Kunden kan også ha rett til å få Maskinvareproduktet reparert eller byttet hvis Maskinvareproduktet ikke har akseptabel kvalitet, og feilen ikke utgjør en betydelig mangel. I Australia kan det reparerte eller erstattede Maskinvareproduktet være

dekket av lovfestede forbrukerrettigheter i henhold til australsk forbrukerlovgivning i tillegg til disse Begrensede Rettighetene, noe som kan gi Kunden en lengre rettighetsperiode.

2. SAUDI-ARABIA OG DE FORENTE ARABISKE EMIRATER. Uten at dette får betydning for lovfestede rettigheter som Kunden kan ha rett til i henhold til lokal lovgivning som gjelder for Kunden, og med mindre slike lover gir rett til en lengre periode, gir Microsoft disse Begrensede Rettighetene for en periode på ett (1) gregoriansk kalenderår fra den første dagen i måneden etter at Kunden mottok Maskinvareproduktet.

F. ANNET.

1. Hele avtalen. Denne Avtalen utgjør den fullstendige Avtalen mellom partene angående emnet, og har forrang for enhver tidligere og samtidig kommunikasjon. Ingen vilkår og betingelser som fremholdes av Kunden eller Kundens tilknyttede selskaper, eller som finnes i bestillinger, gjelder. Denne Avtalen kan bare endres skriftlig med underskrift fra begge parter.

2. Opphavsrettserklæring. Microsoft Corporation er et registrert varemerke eller varemerke for Microsoft Corporation i USA og/eller andre land.

3. Gjeldende lov. Lovgivningen i delstaten Washington regulerer tolkningen av denne Avtalen og gjelder ved krav knyttet til kontraktsbrudd, uten hensyn til prinsipper om lovkonflikt. Alle andre krav, herunder krav knyttet til delstatlige forbrukervernlover, lover om urettferdig konkurranse og erstatningsansvar utenfor kontrakten, er underlagt lovene i den aktuelle delstaten.

4. Opphør. Hver av Partene kan bringe denne Avtalen til opphør hvis den andre Parten vesentlig misligholder sine forpliktelser, og misligholdet ikke avhjelpes innen 30 kalenderdager etter varsel om slikt mislighold. Du samtykker i å betale alle gebyrer til Kundestøttetjenester som utføres, og kostnader som påløper før opphør. Punktene som omhandler taushetsplikt, ingen garantier, begrensninger av ansvar, opphør og diverse i denne Avtalen fortsetter å gjelde etter opphør eller utløp av denne Avtalen.

5. Gyldighet. Disse begrensede rettighetene gjelder bare i følgende land: USA, Canada, De forente arabiske emirater, Saudi-Arabia, Qatar, Israel, Australia, New Zealand, Singapore, Japan, Storbritannia, Frankrike, Tyskland, Italia, Spania, Sverige, Norge, Nederland, Sveits, Danmark, Belgia, Østerrike, Finland, Irland, Portugal, Luxemburg og Russland.

Microsoft Surface Hub
Stativ på hjul och monteringsguide (55”/84”)

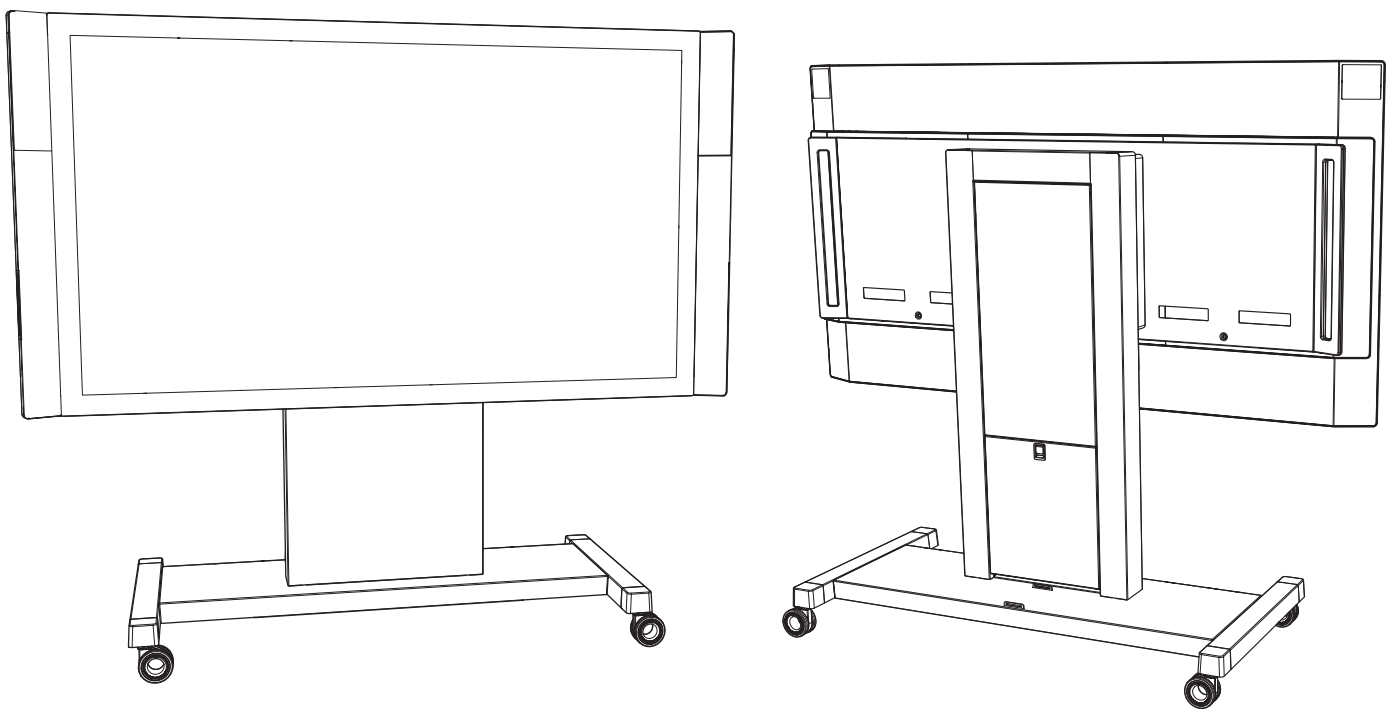

Viktiga säkerhetsvarningar

Läs följande säkerhetsvarningar innan Microsoft Surface Hub monteras och installeras på stativet.

Denna symbol indikerar säkerhetsvarningar i den här instruktionen

VARNING: Läs säkerhetsinformationen

Läs den här säkerhetsguiden. Spara instruktionerna för framtida bruk. Om anvisningarna för installation, användning och skötsel av den här produkten inte följs, ökar risken för allvarliga skador eller dödsfall, eller skador på produkten. Den här säkerhetsinformationsguiden finns online på: www.surface.com/support/surface-hub.

VARNING: Installationsexperter – kunskap

Felaktig hantering eller installation kan resultera i personskador eller dödsfall. Undvik riskerna med felaktig hantering genom att se till att installationen utförs av personer som har läst och förstått installationsinstruktionerna innan installationsarbetet påbörjas. Om du inte har nödvändig utrustning eller kunskap ska du kontakta en montör.

VARNING: Minimum antal installatörer

Minska skaderisken genom att låta minst 2 personer installera Microsoft Surface Hub 55”. Det krävs minst fyra personer att installera Microsoft Surface Hub 84”.

VARNING: Hantering och förberedelser

Installera inte enheten med färre antal personer än vad som rekommenderas. Minska risken för skador som kan uppstå till följd av produktens storlek och vikt genom att hålla produkten upprätt. När enheten monteras på fästet, måste det säkerställas att enheten sitter fast ordentligt innan den släpps. Håll monteringsplatsen fri från förpackningsmaterial. Avlägsna förpackningsmaterial efter varje steg.

VARNING: Maximal belastning

Stativet har en angiven maximal belastningsgräns. Minska risken för personskador, dödsfall eller materialskador genom att aldrig överskrida gränsen för maximal belastning. Läs mer i avsnittet om vikt och lastkapacitet.

VARNING: Risk för att produkten välter

Stativet är konstruerat för att klara av enhetens vikt. Minska risken för personskador eller dödsfall genom att inte låta någon hänga från enheten. Häng aldrig upp något annat på stativet än vad den är avsedd för.

VARNING: Utför inga reparationer eller ändringar

Montera fästet endast med skruvarna från Microsoft, enligt komponentlistan. Försök inte ta isär, öppna, laga eller modifiera produkten, tillbehören eller nätadaptern. Det kan medföra risk för elektriska stötar eller andra faror. Vid tecken på att försök att öppna och/eller ändra produkten har gjorts, inklusive försök att dra av, göra hål i eller ta bort etiketter, gäller inte garantin. Ta hänsyn till alla varningar och följ alla instruktioner.

VARNING: Eluttag

Minska risken för elektriska stötar genom att se till att det finns ett eluttag inom räckhåll för strömsladden som följer med enheten. Använd inga förlängningssladdar eller någon annan strömsladd än den som levererades med produkten.

VARNING: Innan du börjar

Minska risken för felaktig hantering genom att granska komponentlistan som levererades med produkten och se till att allt finns med innan du påbörjar montering och installation. Använd aldrig några andra komponenter än de från Microsoft som har specialkonstruerats för just denna produkt.

VARNING: Korrekt installationsmiljö

Minska riskerna relaterade till väder och vind genom att endast installera produkten inomhus.

- Placera inte enheten i närheten av värmekällor eller där kondens lätt kan uppstå, som exempelvis i närheten av en luftkonditioneringsapparat.
- Placera inte enheten på en yta som utsätts för vibrationer eller rörelser.
- Placera inte enheten så att ventilationshålen blockeras. Sörj för ordentlig ventilation i enlighet med enhetens specifikationer.
- Installera inte enheten på platser där det föreligger explosionsrisk. Dessa platser är oftast, men inte alltid, markerade. Exempel på sådana platser är områden för tankning, såsom under båtdäck, transport- eller förvaringsplatser för bränsle och kemikalier, eller andra områden där luften är olämplig. I sådana miljöer kan gnistor uppstå och orsaka explosion eller brand.

VARNING: Klämrisk

Observera att en viss klämrisk föreligger vid montering av stativet och installation av enheten.

VARNING: Kvävningsrisk

Enheten och dess tillbehör kan innehålla små delar som kan utgöra kvävningsrisk för barn under 3 år. Håll små delar utom räckhåll för barn.

VARNING: Små barn

Produkten och dess tillbehör är inga leksaker. Minska risken för personskador, dödsfall eller materialskador genom att inte låta små barn leka med dem. Låt aldrig barn klättra på eller hänga från enheten eller stativet.

VARNING: Kabeldragning

Minska risken för elstötar och snubbelolyckor genom att dra kablarna på ett sätt som förhindrar att de kläms eller utgör en snubbelrisk.

VARNING: Korrekt transportering

Så här undviker du risken för att personskador eller materialskador ska uppstå på grund av att enheten tippar över eller rubbas från stativet när Microsoft Surface Hub transporteras på stativet:

- Använd endast det specialkonstruerade stativet från Microsoft.
- Låt aldrig någon hänga på bildskärmen och placera aldrig tunga föremål på bildskärmen.
- Koppla bort nätsladden och andra kablar innan du flyttar på enheten.
- Se till att det alltid är två personer som flyttar stativet med bildskärmen.
- Skjut eller lyft endast stödet med hjälp av handtagen. Skjut eller lyft aldrig Microsoft Surface Hub.
- Undvik att lyfta eller trycka på skärmen när den hänger på stativet.
- Microsoft Surface Hub och stativet får endast flyttas av vuxna personer.
- Flytta Microsoft Surface Hub och stativet långsamt och försiktigt.
- Skjut på från den smala sidan (inte den breda).
- Tryck alltid nära mitten. Tryck aldrig ovanifrån.
- Skjut alltid på stativet. Dra inte i det.
- Var försiktig och flytta dig långsamt när enheten transporteras upp och ned för ramper.
- Lämna aldrig stativet obevakat på eller intill en ramp.

VARNING: Se till att skruvarna är ordentligt åtdragna

Minska risken för att enheten ska falla ned genom att se till att alla skruvar är ordentligt åtdragna enligt angivet åtdragningsmoment nedan. Dra inte åt för hårt eftersom det kan orsaka skador och försvaga hållfastheten.

Förklaring av säkerhetssymboler för att minska tippningsrisken

Modell	Betydelse
	Inga barn under 16 år får flytta på stativet. Endast vuxna får flytta på stativet. Flytta stativet långsamt.
	Använd endast handtagen för att flytta enheten. Skjut på endast på den smala sidan, inte på framsidan. Tryck nära mitten.
	Tryck aldrig ovanifrån. Tryck aldrig ovanifrån.
	Dra inte.

Den här guiden beskriver monteringen av stativet med hjul för Surface Hub 55" och Surface Hub 84". Monteringen av stativet kräver 2 personer. Se till att alla komponenterna i listan finns tillgängliga innan monteringen påbörjas.

VIKTIGT! Undvik skador på enheten. Surface Hub 55" är konstruerad för att enbart stödja på underkanten om den inte är fastsatt i en fästanordning. Låt enheten stödja på sin underkant och se till att den står lodrätt. Surface Hub 84" är konstruerad med lyfthandtag för att lyfta/stödja enheten om den inte sitter fast i en fästanordning. Skärmarna får inte ligga ned.

Specifikationer

Modell	Enhetens vikt	Stativets vikt	Handtagens vikt	Maximal belastning
Surface Hub 55"	48 kg	123 kg	NA	170 kg
Surface Hub 84"	113 kg	123 kg	14 kg	250 kg

Verktyg som krävs (medföljer ej)

#2 Phillips-skruvmejsel

5mm insexnyckel (endast 55")

6mm insexnyckel (endast 84")

Momentnyckel med 5mm och 6mm sexkantsbits

13mm hylsa

Saxar

K PMS 185 C

Komponentlista

Bilderna är inte skalenliga

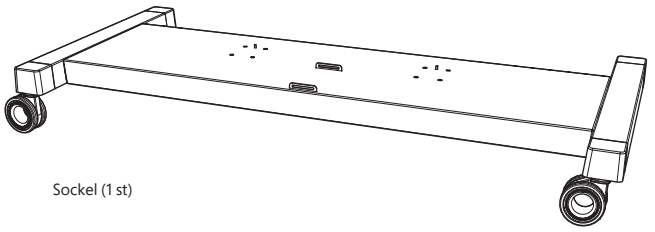

Sockel (1 st)

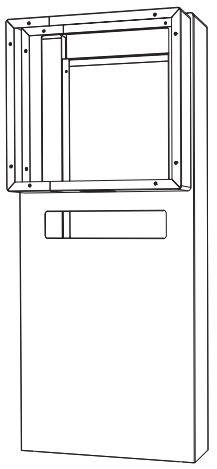

Pelare
(1 st)

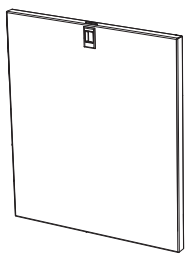

Pelarlucka
(1 st)

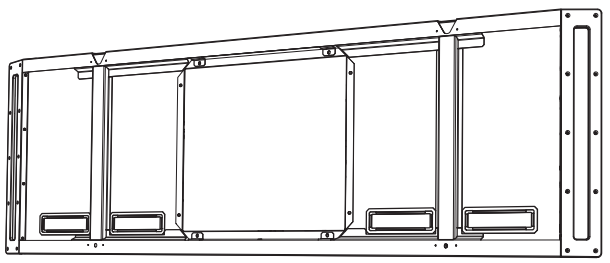

Skärmfäste
(1 st)

M8 Låsmuttrar (8 st)
Pelarmuttrar
Åtdragningsmoment: 23-25 N·m

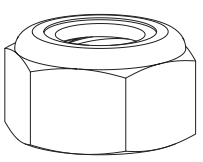

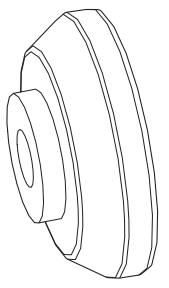

Distanser (2 st)
Monteringsdistanser

M6 x 12mm
Pelarskruvar
55”-enhet (6 st)
84”-enhet (8 st)
Åtdragningsmoment: 6-8 N·m

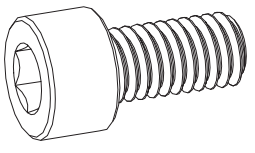

20mm-skruvar (2 st)
Distansskruvar
Åtdragningsmoment:
M6 (55” enhet): 6-8 N·m
M8 (84” enhet): 15-17 N·m

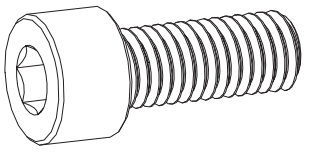

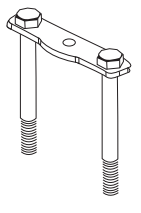

Stiftplatta (4 st)
Pelarskruvar

35mm-skruvar (2 st)
Säkerhetsskruvar
Åtdragningsmoment:
M6 (55” enhet): 6-8 N·m
M8 (84” enhet): 15-17 N·m

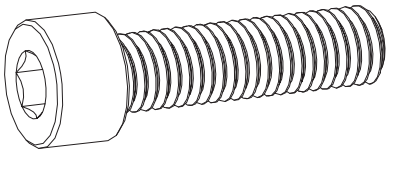

Monteringsinstruktioner

Steg 1: Montera ihop stativet

A. Sätt ihop sockeln och pelaren.
   a. Avlägsna pelarens lucka och ställ åt sidan.
   b. Placera sockeln med hjulen på golvet och lås dem så att stativet inte rör på sig vid montering.
   c. Passa in hålen längst ned på pelaren med stiften på mitten av sockeln.
   Obs: Från och med nu, måste pelaren hållas på plats tills den är ordentligt fastsatt.

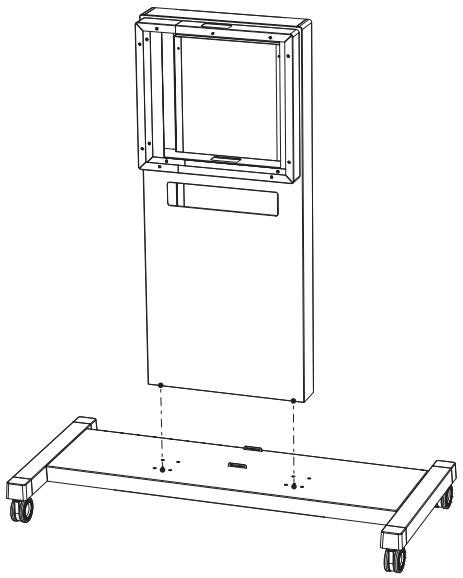

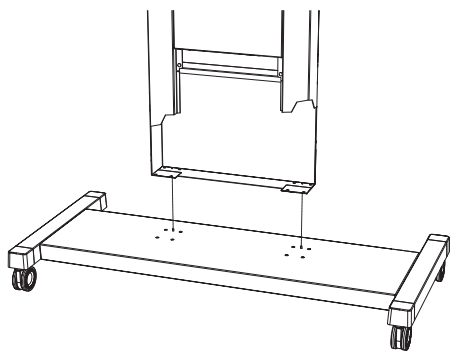

d. För in pelarskruvarna genom hålen längst ned på pelaren och genom sockeln.

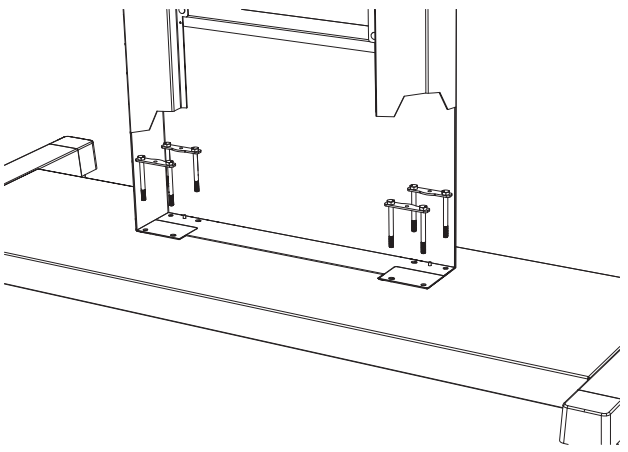

e. Skruva på muttrarna på pelarskruvarna från undersidan utan att dra åt dem helt.
f. När du har satt på muttrar på alla pelarskruvarna kan du dra åt alla muttrarna helt.
Obs: Dra inte åt muttrarna för hårt.

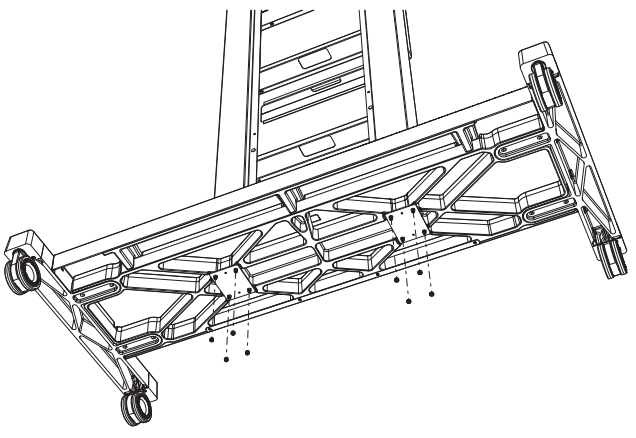

B. Sätt fast skärmfästet på pelaren.
   a. Passa in det mittersta hålet högst upp på skärmfästet över stiftet högst upp på pelaren.
   b. Se till så att skruvhålen på skärmfästet är i nivå med skruvhålen på pelaren. Placera pelarskruvarna i hålen och dra åt dem försiktigt med en insexnyckel.
   c. Dra åt skruvarna ordentligt när alla skruvarna är på plats. Dra inte åt för hårt.

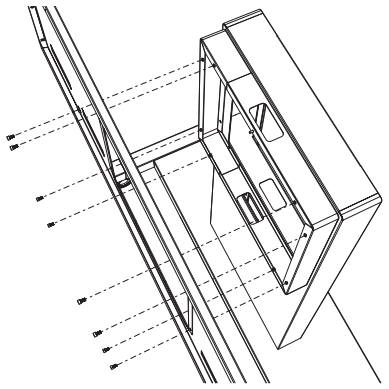

Steg 2: Sätt dit distanserna och häng Surface Hub på stativet

A. Identifiera hålen för fästskruvarna på baksidan av Surface Hub.
B. Använd distansskruvarna (20mm) för att sätta fast distanserna på baksidan av Surface Hub.
C. Dra åt skruvarna helt. Dra inte åt för hårt.

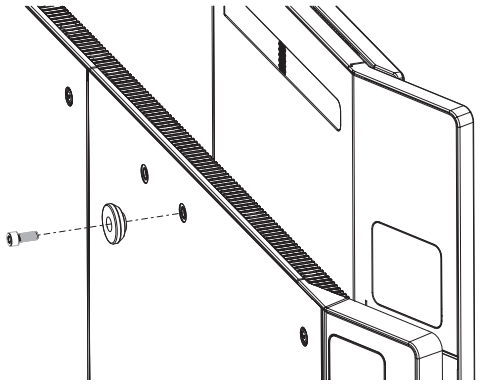

Obs: Se till så att sockelns hjul fortfarande är låsta innan du lyfter Surface Hub.

D. Häng upp Surface Hub på skärmfästet.
   a. Lyft upp Surface Hub med baksidan mot skärmfästet och passa in distanserna med skårorna på skärmfästet.
   b. Sänk **FÖRSIKTIGT** ned Surface Hub tills distanserna sitter ordentligt fast i skårorna.
   c. När distanserna är på plats har Surface Hub stöd av stativet.

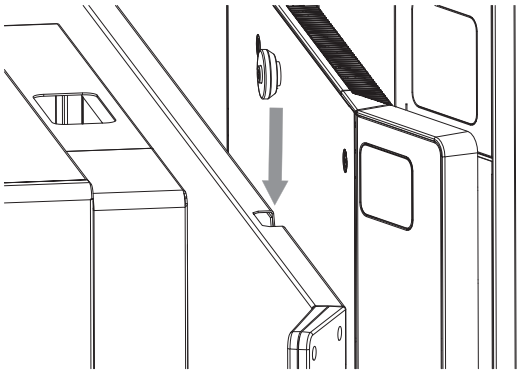

E. Placera fästskruvarna (35mm) genom hålen längst ned på Surface Hub, under distanserna, och dra åt dem helt med en insexnyckel. Dra inte åt för hårt.

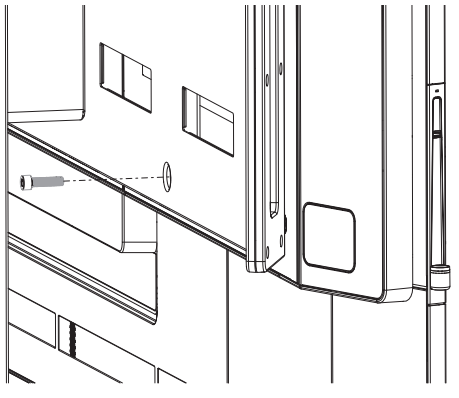

VARNING: Ergonomiska lyft

Minska risken för lyftrelaterade skador genom att lyfta enheten på ergonomiskt vis.

Riktlinjer för ergonomiska lyft

Planera i förväg. Se till så att alla som ska hjälpa till med att lyfta skärmen vet hur det ska gå till och vilken deras roll är.
Kontrollera att enheten kan lyftas. Är den för tung eller otymplig?
Avgör om ytterligare lyfthjälp behövs.
Kontrollera att det inte finns några hinder och halkiga ytor i närheten.
Se till att alla som hjälper till är överens om planen.
Lyft med benen, inte med ryggen.
Böj knäna och håll ryggen rak.
Håll enheten nära kroppen.
Centrera din kropp över enheten.
Stå axelbrett med fötterna.
Lyft enheten försiktigt rakt upp.
Håll överkroppen rak. Vrid inte överkroppen samtidigt som du lyfter enheten.
Ta tag i enheten på de ställen som visas enligt nedanstående bild.
Sätt långsamt och försiktigt fast enheten på stativet med rak rygg.
Släpp inte taget om skärmen förrän du är helt säker på att den sitter fast ordentligt.

VARNING: Minska risken för person- eller materialskador genom att endast använda de grepp för Surface Hub 55" som visas nedan. Lyftet kräver minst 2 personer.

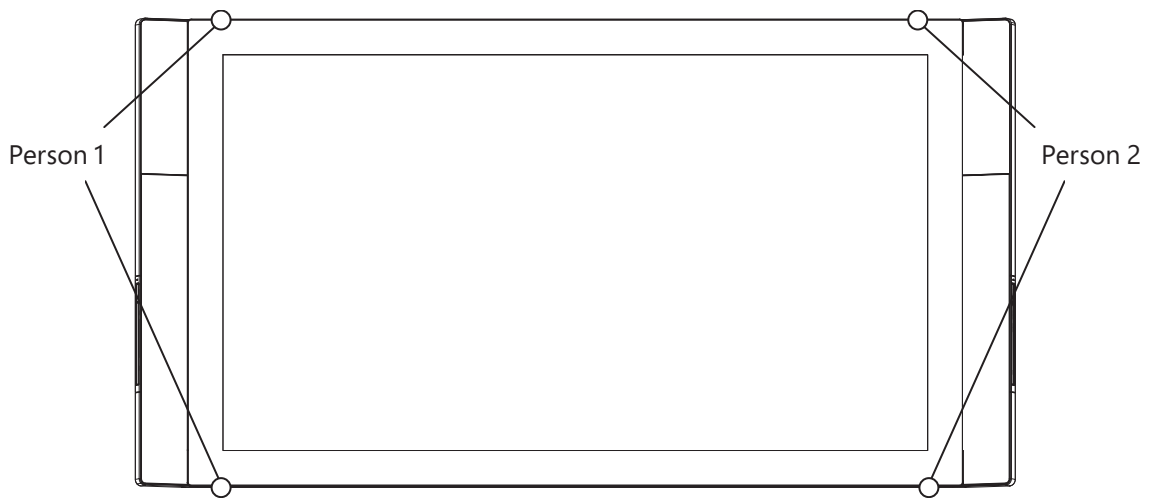

VARNING: Minska risken för person- eller materialskador genom att endast använda de grepp för Surface Hub 84" som visas nedan. Lyftet kräver minst 4 personer.

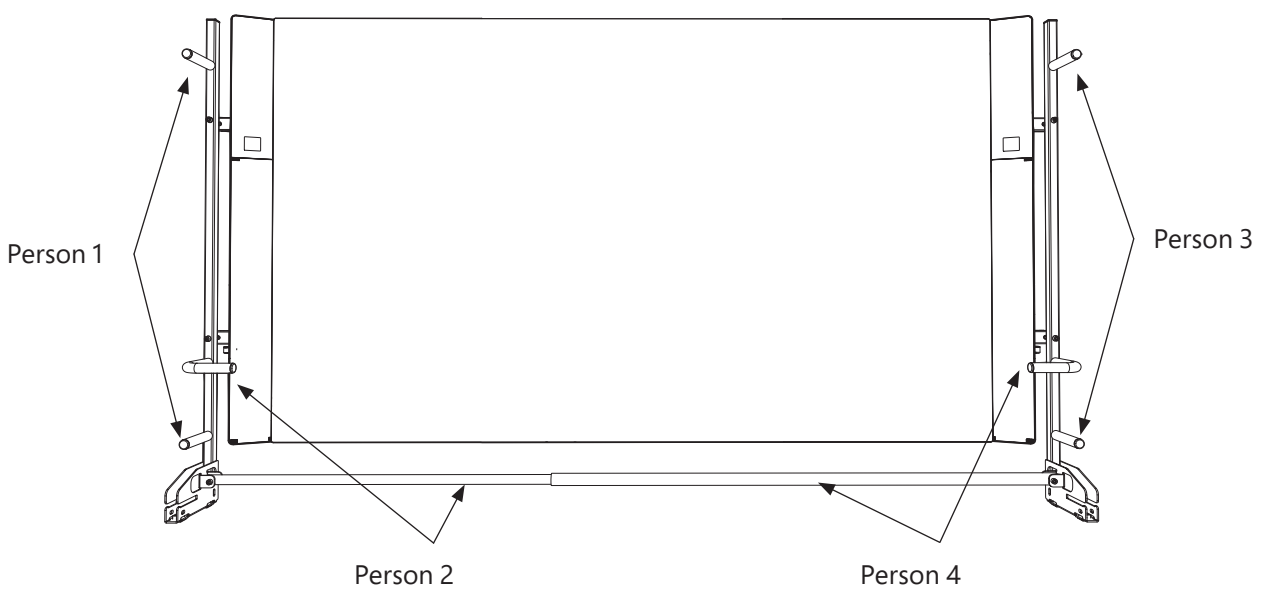

Steg 3: Avlägsna lyfthandtagen (endast Surface Hub 84”)

Surface Hub 84” levereras med lyfthandtagen redan fastsatta. När Surface Hub är monterad på stativet ska de tas bort. Behåll dem för eventuella framtida lyft av Surface Hub.

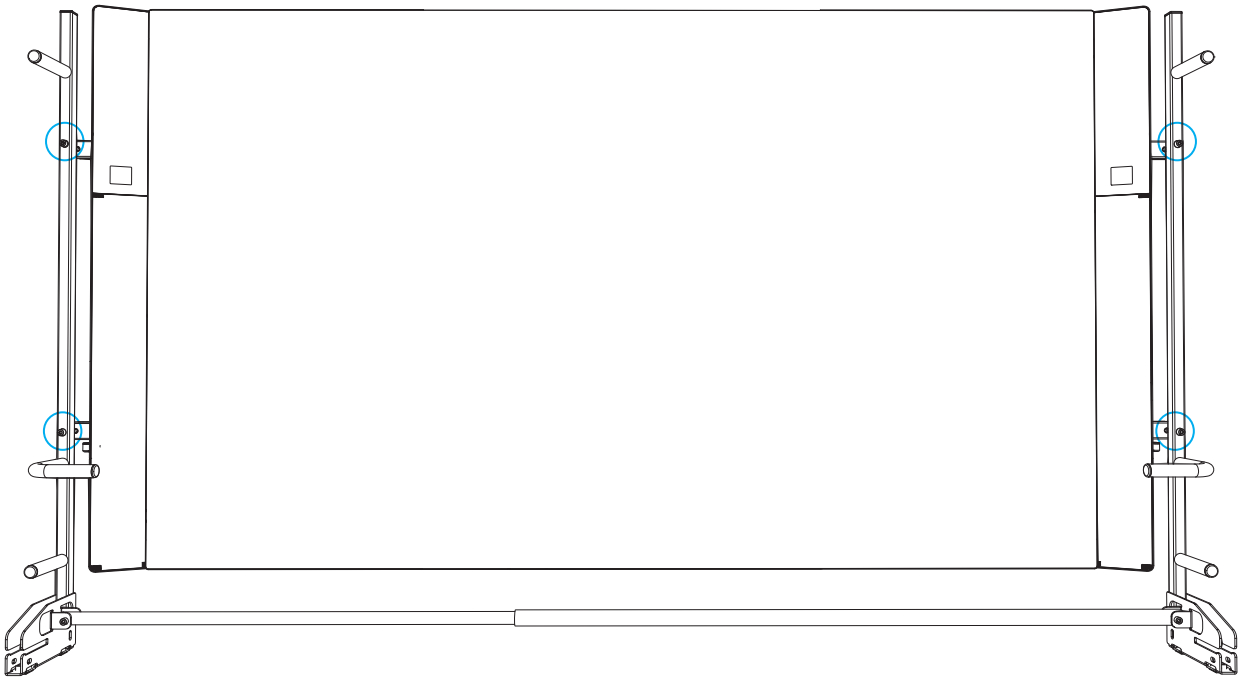

A. Ta bort skruvarna från lyfthandtagets fäste (se bilderna nedan).
   a. Ta bort skruven på lyfthandtagets högra sida med hjälp av en insexnyckel.
   b. Håll tag i det högra fästet och skruva bort skruven som håller fast handtaget på vänster sida.
   c. Lägg handtagen åt sidan och spara dem för eventuellt framtida bruk.

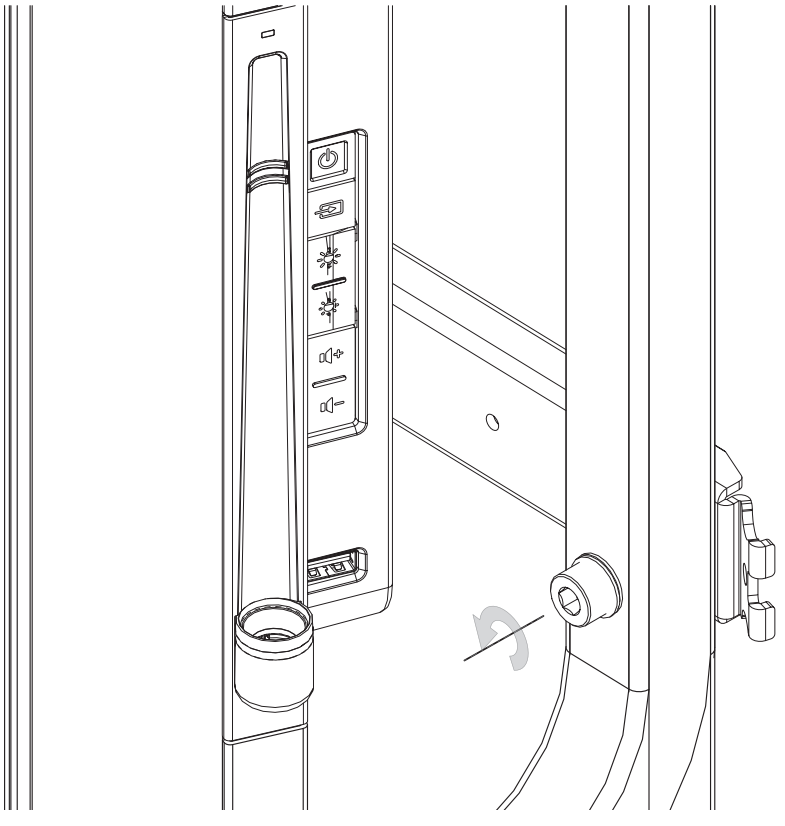

B. Tryck ned spakarna på insidan av lyfthandtagens fästen, skjut in dem i enheten och stäng igen plastskyddet (se bilden nedan).

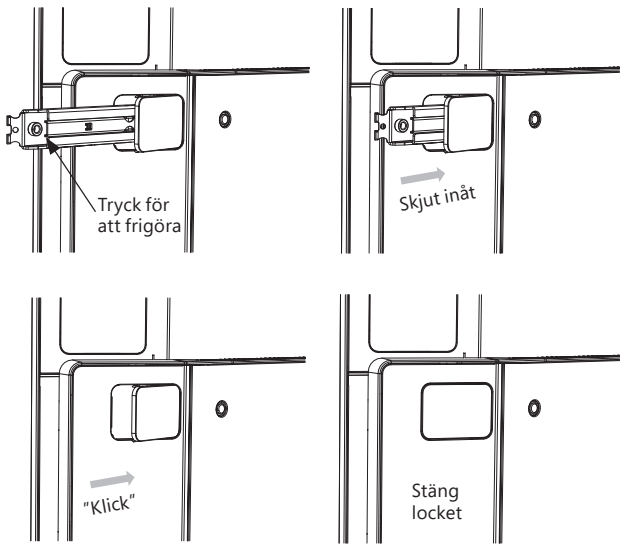

Steg 4: Anslut kablarna och sätt fast pelarluckan

VARNING: Kabeldragning

Minska risken för elstötar och snubbelolyckor genom att dra kablarna på ett sätt som förhindrar att de kläms eller utgör en snubbelrisk.

A. Anslut strömkabel, nätverkskabel och eventuella andra kablar till Surface Hub.
B. Ställ strömbrytaren i läge "På" (se konfigurationsguiden i välkomstpaketet).

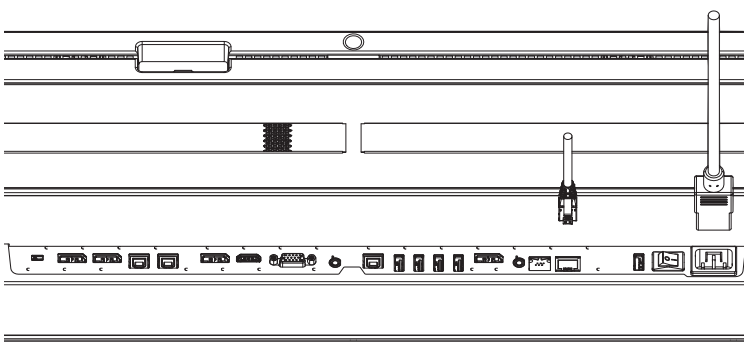

C. Skjut pelarluckan på plats på sockeln och se till att spärrarna låses.

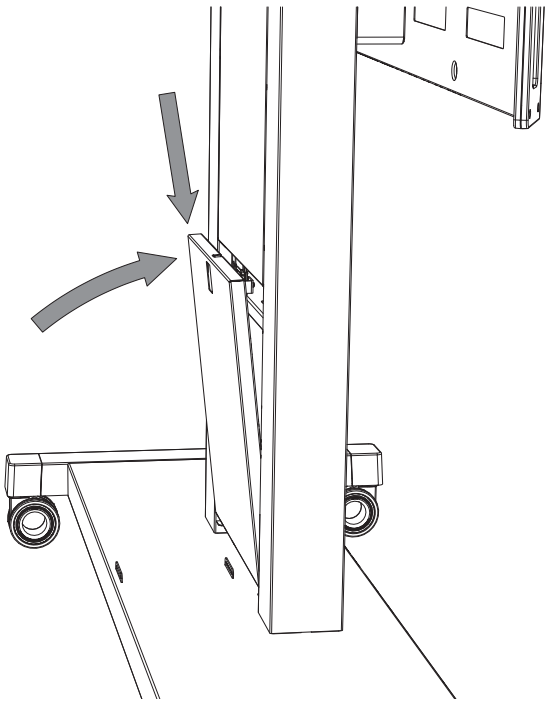

Vad händer sen?

Surface Hub är nu monterad och redo för konfiguration. Se konfigurationsguiden i välkomstpaketet.

VILLKOR FÖR BEGRÄNSAD GARANTI OCH SUPPORT

Dessa villkor för begränsad garanti och support utgör ett avtal mellan Microsoft Corporation och dig. Läs dem noga. **GENOM ATT GODKÄNNA LEVERANSEN AV DIN MICROSOFT SURFACE HUB FRÅN EN AUKTORISERAD ÅTERFÖRSÄLJARE ("MASKINVARUPRODUKTEN") ELLER GENOM ATT GODKÄNNA VÅRT TILLHANDAHÅLLANDE AV PRODUKTSUPPORT FÖR MASKINVARA SAMTYCKER DU TILL DESSA VILLKOR.**

A. GARANTIER. Kunden har rätt till garantiskydd enligt nedan. Denna garanti ger kunden särskilda juridiska rättigheter. Kunden kan också ha andra rättigheter som varierar beroende på land. Denna garanti gäller i den utsträckning som lagen tillåter och om den inte begränsas eller förbjuds enligt lag.

1. **Begränsad maskinvarugaranti.** Microsoft garanterar att maskinvaruprodukten i allt väsentligt kommer att fungera enligt beskrivningen i tillämpliga Microsoft-material som medföljer maskinvaran i ett år från den första dagen i månaden efter det att maskinvaruprodukten togs emot av Kunden ("begränsad maskinvarugarantiperiod"). Hårddisken, pennan och tangentbordet (**"Advance Exchange-maskinvara"**) omfattas av avancerat utbyte och, enligt Avsnitt B. nedan, ska Kunden (i) meddela Microsoft under perioden med begränsad maskinvarugaranti och (ii) på begäran tillhandahålla inköpsbevis, inklusive maskinvaruproduktens serienummer och inköpsdatum. Denna begränsade maskinvarugaranti gäller endast om du till fullo betalat för maskinvaruprodukten och täcker endast sådana fel som uppstår som en följd av normal användning av maskinvaruprodukten.

OM LAGSTIFTNINGEN I KUNDENS LAND ERBJUDER EN UNDERFÖRSTÅDD GARANTI, INKLUSIVE EN UNDERFÖRSTÅDD GARANTI AVSEENDE ALLMÄN LÄMPLIGHET ELLER LÄMPLIGHET FÖR ETT VISST ÄNDAMÅL BEGRÄNSAS DESS VARAKTIGHET TILL GARANTIPERIODEN OVAN PÅ ETT ÅR. Vissa länder tillåter inte att giltighetstiden för underförstådda garantier begränsas. I sådana fall gäller inte denna begränsning för Kunder i dessa länder.

För garantitjänster som ska tillhandahåll för en Hårdvaruprodukt med ett väggfäste, golvfäste, rullställning eller fästen som inte har tillhandahållits av Microsoft (t.ex., varje anses vara en "Ställning från tredje part"), Hårdvaruprodukten måste vara tillgänglig, måste kunna de-installeras och återinstalleras när det är lämpligt, och har inte utsatts för fysiska modifieringar relaterade till Kundens val och användning av en Ställning från tredje part.

2. **Garantifriskrivning.** Denna begränsade maskinvarugaranti gäller inte (a) programvara, (b) maskinvaruprodukt eller Advance Exchange-maskinvara som skadats på grund Kundens vårdslöshet; oriktig användning; olyckshändelse; force majeure; missbruk; oriktig hantering; felaktig nätspänning, fluktuationer och stötar; underlåtenhet att följa bruksanvisningen eller felaktig installation (av någon annan än Microsoft), (c) maskinvaruprodukt och/eller Advance Exchange-maskinvara som modifierats eller vars förseglingar brutits eller serienummer tagits bort eller förändrats; eller (d) **skador i anslutning till felaktig installation eller placering av väggfästet till vilket maskinvaruprodukten är ansluten.** eller till Kundens val eller användning av en Ställning från tredje part. För tydlighetens skull är Kunden ansvarig för korrekt installation och placering av väggfästet för maskinvaruprodukten och för Kundens val och användning av någondera Ställning från tredje part. Garantifriskrivningen i underparagraf (d) gäller inte för skador eller personskada som inte är relaterad till installationen eller placeringen av väggfästet till vilket maskinvaruprodukten är ansluten eller Kundens val och användning av Ställning från tredje part.

3. **Begränsad programvarusupport**. Microsoft erbjuder begränsad programvarusupport under nittio (90) dagar från Kundens mottagande av Surface Hub. Om du behöver hjälp med programvara under denna tid öppnar du en servicebiljett via http://www.surface.com/support och begär hjälp med din programvara.

4. **Inga andra garantier.** Den uttryckliga garantin i Avsnitt A är den enda uttryckliga garanti som Kunden har rätt till och den ges i stället för andra eventuella uttryckliga eller underförstådda garantier, inklusive sådana som skapas av eventuell annan information, dokumentation eller förpackningar. Inga andra garantier eller villkor lämnas för maskinvaruprodukten eller den begränsade maskinvarugarantin av någon person, inklusive men inte begränsat till Microsoft och dess leverantörer. Ingen annan information (muntlig eller skriftlig) eller förslag från Microsoft, dess ombud eller leverantörer eller dess medarbetare får utgöra en garanti eller ett villkor eller utvidga omfattningen av den begränsade maskinvarugarantin i Avsnitt A. Dessutom finns det inga garantier avseende äganderätt, besittningsrätt eller frånvaro av intrång i tredje mans rättigheter avseende maskinvaruprodukten. Kunden kan ha större rättigheter enligt lagstiftningen i Kundens jurisdiktion. När ett villkor i denna begränsade garanti är förbjudet av sådana lagar ska det vara ogiltigt men resten av den begränsade garantin ska gälla med full verkan om dess fördelning av risker inte rubbas på ett väsentligt sätt.

B. PRODUKTSUPPORT FÖR MASKINVARA. Microsoft erbjuder följande typer av support för maskinvaruprodukter. Vissa supporttjänster kan tillhandahållas av en Microsoft-leverantör.

1. Installation. Om Kunden väljer att köpa installationen av maskinvaruprodukten kommer parterna överens om ett installationsdatum. Före installationsdatumet kan Microsoft genomföra en platsöversyn. Microsoft kommer att utvärdera den planerade installationsplatsen, lastkajen och det utrymme som finns tillgängligt för att flytta maskinvaruprodukten. Microsoft kommer att granska Kundens strömkälla och nätverk. Om en platsöversyn genomförs ger Microsoft Kunden en utvärdering av det arbete som krävs för att förbereda Kundens anläggning för en korrekt installation av maskinvaruprodukten. På installationsdagen kommer en Microsoft-representant till Kunden. Microsoft-representanten packar upp maskinvaruprodukten, rengör den och undersöker att den inte har några skador och installerar sedan maskinvaruprodukten. Microsoft-representanten startar maskinvaruprodukten och testar grundläggande funktioner.

2. Advance Exchange Support - Kunden ersätter skadad Advance Exchange-maskinvara (hårddisken, pennan och/eller tangentbordet) genom att öppna en tjänstbiljett via http://www.surface.com/support och begära Advance Exchange-support för Advance Exchange-maskinvaran. Microsoft kontaktar Kunden för att identifiera och bekräfta felet. Om det finns rimliga skäl att anta att problemen orsakas av Advance Exchange-maskinvara levererar Microsoft motsvarande Advance Exchange-reservdelar per post till Kundens adress inom tre arbetsdagar på Microsofts bekostnad. Kunden ansvarar för installation av reservdelarna, förpackning av defekta Advance Exchange-maskinvarudelar i samma förpackning som Advance Exchange-reservdelarna mottogs och för att avtala med Microsoft inom sju (7) arbetsdagar för returen av den defekta Advance Exchange-maskinvaran till Microsoft. Leveranskostnader betalas av Microsoft. Advance Exchange-maskinvara som inte returneras inom tio arbetsdagar faktureras Kunden i löpande Microsoft-priser.

3. Reparation på plats. Kunden öppnar en servicebiljett via http://www.surface.com/support och begär support för reparation på plats av maskinvaruprodukten. En Microsoft-representant kontaktar Kunden för att komma överens om ett passande servicedatum. Microsoft-representanten kan vara på plats inom tre arbetsdagar. Microsoft-representanten inställer sig hos Kunden på avtalad tidpunkt för att serva maskinvaruprodukten.

4. Konsultation och problemlösning. För andra problem än de som omfattas av den begränsade programvarusupport som beskrivs i Avsnitt A (3) ovan tillhandahåller Microsoft konsultation till kunden via e-post eller telefon under kontorstid [måndag – fredag, 8:00 EST till 20:00 EST] så att Kunden kan rapportera problem och få hjälp med användningen av maskinvaruprodukten. Microsoft bistår Kunden vid diagnosen av problem med maskinvaruprodukten. I den utsträckning reparation och/eller utbyte innebär kostnader som inte täcks av Advance Exchange-support eller support för reparation på plats (inklusive men inte begränsat till expressleverans) är Kunden medveten om och samtycker till att Kunden är ansvarig för alla sådana kostnader.

5. Kundsamarbete – Kunden samtycker till att samarbeta med Microsoft: (a) för att utan dröjsmål meddela Microsoft eventuella defekter, fel eller problem med maskinvaruprodukten eller Advance Exchange-maskinvaran och att överlämna till Microsoft sådan information som Microsoft rimligen kan behöva för att återskapa felet eller problemet med maskinvaruprodukten eller Advance Exchange-maskinvaran och driftförhållandena under vilka felet eller problemet med maskinvaruprodukten eller Advance Exchange-maskinvaran upptäcktes; (b) för att, på begäran av Microsoft och inom riktlinjerna för Kundens säkerhet, installera en nätverksanslutning som kommer att göras tillgänglig för Microsoft i syfte att lösa problem, se över Kundens användning av programvaran eller för något annat rimligt ändamål och (c) för att meddela Microsoft om någon extra maskinvara eller programvara som inte köpts från Microsoft som kan användas i samband med maskinvaruprodukten eller Advance Exchange-maskinvaran.

C. SUPPORTVILLKOR.

1. Under perioden med begränsad maskinvarugaranti tillhandahåller Microsoft åter till fabrik-support enligt villkoren i Avsnitten A och B.

2. För separata avgifter som tas ut vid ursprungsinköpet av en maskinvaruprodukt kan Kunden (1) lägga till installationssupport (2) lägga till Advance Exchange-support eller support för reparation på plats under perioden med begränsad maskinvarugaranti eller (3) förlänga Advance Exchange-support och/eller support för reparation på plats med upp till två år efter perioden med den begränsade maskinvarugarantin.

3. Om Microsoft inte kan reparera den defekta maskinvaruprodukten under den ovan angivna perioden med begränsad maskinvarugaranti byter Microsoft ut den defekta maskinvaruprodukten mot en likvärdig maskinvaruprodukt. En ersättningsprodukt för maskinvara kan antingen vara ny eller som ny, förutsatt att den har minst samma funktionalitet som maskinvaruprodukten den ersätter. Maskinvaruprodukten kommer att bytas enligt villkoren i Avsnitt B.2. Om det blir nödvändigt med reparation på plats tar Microsoft-representanten bort den befintliga maskinvaruprodukten och byter ut den mot en likvärdig maskinvaruprodukt. Utbyte av maskinvaruprodukten kan kräva flera besök på plats.

4. Support för maskinvaruprodukter beror på tillgången på resurser och material. Microsoft vidtar kommersiellt rimliga åtgärder för att tillgängliggöra nödvändiga resurser och material.

5. Konsultation och problemlösning tillhandahålls i samband med avancerat utbyte och support på platsen.

6. Kunden är ansvarig för allt arbete som krävs för att förbereda platsen för maskinvaruproduktinstallation.

7. Kunden ansvarar för att ta hand om allt förpackningsskräp, ansluta maskinvaruprodukten till Kundens nätverk eller annan kringutrustning (t.ex. höljen, skrivare, kameror, osv ...) och ställa in nödvändiga lösenord.

8. Microsoft använder sig av markfrakt för att leverera maskinvaruprodukten till Kunden.

D. BEGRÄNSNING AV OCH FRISKRIVNING FRÅN KOMPENSATION FÖR SKADOR. Kunden kan endast få ersättning från Microsoft och dess leverantörer för direkta skador upp till det belopp som Kunden faktiskt betalade. Om tillämplig lokal lagstiftning inte berättigar dig detta får Kunden ingen ersättning för andra skador, inklusive följdskador, utebliven vinst, särskilda, indirekta eller oförutsedda skador.

Denna begränsning gäller för:

• Allt som har att göra med maskinvaruprodukten eller den begränsade maskinvarugarantin;

• Produktsupport för maskinvara och

• Krav med avseende på avtalsbrott, brott mot garanti eller andra villkor, strikt ansvar, skada orsakad av vårdslöshet eller andra handlingar som ger rätt till utomkontraktuellt skadestånd i den utsträckning tillämplig lagstiftning medger det.

Den gäller även om Microsoft kände till eller borde ha känt till risken för sådana skador. Om inte den ovanstående begränsningen av eller friskrivningen från ansvar för oförutsedda skador, följdskador eller andra skador tillåts i Kundens land gäller inte denna begränsning eller friskrivning för Kunden.

E. REGIONSPECIFIKA VILLKOR.

1. AUSTRALIEN. I Australien har maskinvaruprodukten garantier som inte kan undantas enligt den australiska konsumentlagstiftningen. Kunden kan ha rätt till en ersättningsvara eller återbetalning för ett större fel och kompensation för andra rimligt förutsebara

förluster eller skador. Kunden kan också ha rätt till att få maskinvaruprodukten reparerad eller ersatt om maskinvaruprodukten inte har acceptabel kvalitet och felet inte är stort. I Australien kan den reparerade eller ersatta maskinvaruprodukten, utöver denna garanti, ha lagstadgade konsumentgarantier enligt den australiska konsumentlagstiftningen som kan ge Kunden en längre lagstadgad garanti.

2. SAUDIARABIEN OCH FÖRENADE ARABEMIRATEN. Oaktat eventuella lagstadgade garantier som Kunden kan vara berättigad till enligt tillämplig lokal lagstiftning och om inte en sådan lagstiftningen tillåter en längre period, erbjuder Microsoft denna garanti för en period på ett (1) gregorianskt år från den första dagen i månaden efter att maskinvaruprodukten tas emot av Kunden.

F. ÖVRIGT.

1. Avtalet i dess helhet. Detta Avtal utgör parternas hela Avtal med avseende på avtalets innehåll och gäller framför alla tidigare och samtidiga kommunikationer. Allmänna villkor som hanteras av Kunden eller dess koncernbolag eller som ingår i en beställning gäller inte. Avtalet får endast ändras genom en skriftlig handling undertecknad av båda parter.

2. Upphovsrättsmeddelanden. Microsoft Corporation är ett registrerat varumärke eller ett varumärke som tillhör Microsoft Corporation i USA och/eller andra länder.

3. Tillämplig lag. Den amerikanska delstaten Washingtons lagar styr tolkningen av Avtalet och gäller för krav vid brott mot avtalet, oavsett lagvalsprinciper. Lagarna i den stat där du bor reglerar övriga krav, inklusive krav som åberopas enligt konsumentskyddslagstiftning, konkurrensrättsliga lagar och lagar om utomkontraktuellt skadestånd.

4. Uppsägning. Båda Parterna kan säga upp detta Avtal om den andra Parten bryter mot eller inte uppfyller en skyldighet som inte åtgärdas inom 30 kalenderdagar från meddelande om sådant brott. Ni accepterar att betala samtliga avgifter för supporttjänster som utförts och kostnader som tillkommit före upphörandet. Avsnitten i Avtalet som handlar om sekretess, inga garantier, ansvarsbegränsning, uppsägning och övrigt fortsätter att gälla även om Avtalet sägs upp, oavsett anledning.

5. Giltighet. Garantin gäller endast i följande länder: USA, Kanada, Förenade Arabemiraten, Saudiarabien, Qatar, Israel, Australien, Nya Zeeland, Singapore, Japan, Storbritannien, Frankrike, Tyskland, Italien, Spanien, Sverige, Norge, Nederländerna, Schweiz, Danmark, Belgien, Österrike, Finland, Irland, Portugal, Luxemburg och Ryssland.

microsoftsurfacehub.com

microsoftsurfacehub.com/warranty

©2016 Microsoft.

X20-19773-04

K